鋼板製グレーチング

11

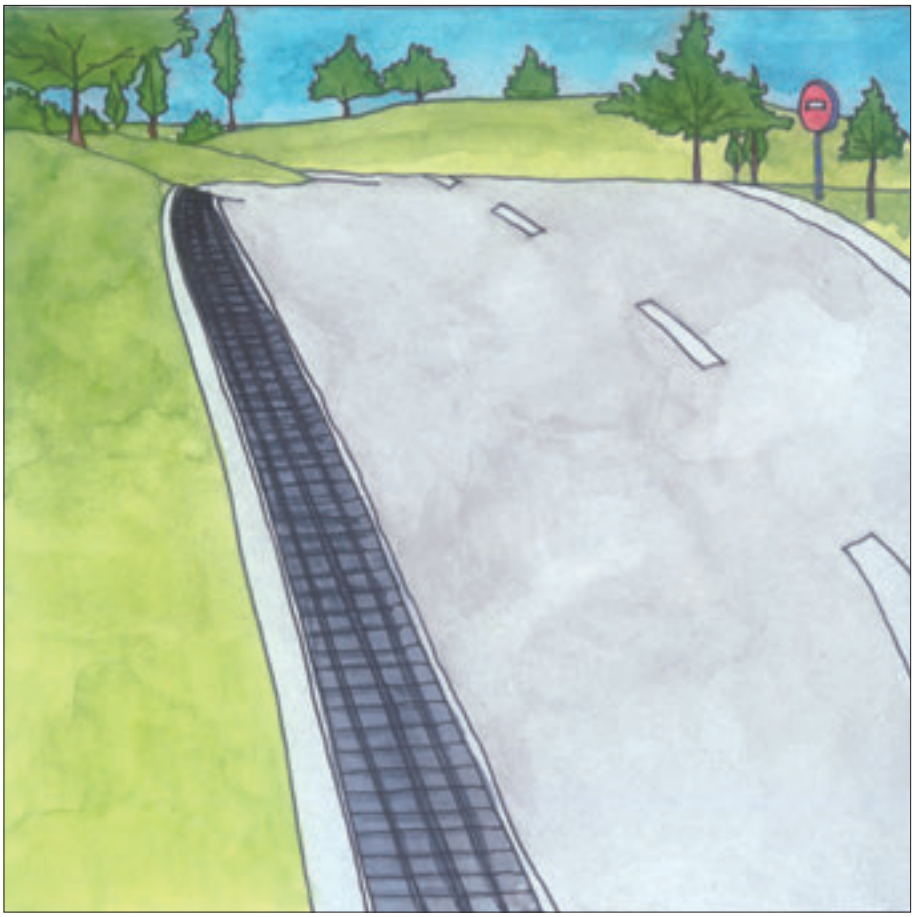

商品分類表

用途・区分		スベリ止 型式記号	スベリ止 ページ	一般型 型式記号	一般型 ページ	適用荷重 T-25	T-20	T-14	T-6	T-2	歩道用	備考
一般溝用	一般用	FKD-V	394	—	—	●	●	●	●	●		
		PKD-V	244	PKD	248	●	●	●	●	●		
		PKD-SV	254	PKD-S	256	●	●	●	●	●	●	細目
		PKD-MV	252	PKD-M	253						●	
	ボルト固定式	FKT-V	400	—	—	●	●	●				パッキン有り・無し
		PKT-V	262	PKT	264	●	●	●				パッキン有り・無し
		FKT-V	402	—	—	●	●	●				パッキン有り・無し・エコノミータイプ
		PKT-V	266	PKT	268	●	●	●				パッキン有り・無し・エコノミータイプ
		PKT-SV	270	PKT-S	274	●	●	●	●			細目・パッキン有り・無し
		PKT-SV	272	PKT-S	276	●	●	●				細目・パッキン有り・無し・エコノミータイプ
		PRT-V	278	PRT	278					●		
		PRT-SV	279	PRT-S	279					●		細目
	騒音低減用	FKG-V	398	—	—	●	●	●	●	●		クリップ付き
		PKG-V	258	PKG	260	●	●	●	●	●		クリップ付き
	長スパン用	IB-V・IB-W	364,368	IB	368	●	●	●				
桝用	110°開閉式	FGE-V	408	—	—	●	●	●	●	●		
		PGE-V	298	PGE	300	●	●	●	●	●		
		PGE-SV	302	PGE-S	304	●	●	●	●	●		細目
	180°開閉式	FGR-V	410	—	—	●	●	●				
		PGR-V	306	PGR	308	●	●	●				
	落込み式	FGM-V	404	—	—	●	●	●	●	●		
		PGM-V	282	PGM	284	●	●	●	●	●		
		PGM-SV	286	PGM-S	288	●	●	●	●	●		細目
	ボルト固定式	FGT-V	406	—	—	●	●	●	●	●		パッキン有り・無し・エコノミータイプ
		PGT-V	290	PGT	292	●	●	●	●	●		パッキン有り・無し・エコノミータイプ
		PGT-SV	294	PGT-S	296	●	●	●	●	●		細目・パッキン有り・無し・エコノミータイプ
	都営住宅型CDます	CD-V	310	CD	311			●		●		
		CD-SV	312	CD-S	313			●		●		細目
	街きょう用	PM-V	314	PM	315		●					
	会所用(留桝)	—	—	SUD	381		●	●	●	●		
		—	—	SUD-S	381		●	●	●	●		細目
	四面ツバ(溜桝、改良桝)	—	—	SUC4	380					●	●	
		PUC-SV4	316	PUC-S4	318					●	●	細目
U字溝用	一般用	FUC-V	412	—	—			●	●	●		
		FUC-VP	414	—	—			●	●	●		パッキン有り
		PUC-V	318	PUC	322			●	●	●		
		PUC-VP	322	PUC-P	326			●	●	●		パッキン有り
		PUC-SV	326	PUC-S	330			●	●	●		細目
	歩道用	PUC-MV	330	PUC-M	333						●	
	組構式	—	—	SUC	378			●	●	●	●	
		—	—	SUC-C	382						●	縞鋼板付き
かさ上げ用	一般用	FF-AV	416	—	—		●	●	●			
		PF-AV	332	PF-A	336		●	●	●			
		FF-BV	416	—	—		●	●	●			
		PF-BV	332	PF-B	336		●	●	●			
		PF-ASV	336	PF-AS	340		●	●	●	●	●	細目
		PF-BSV	336	PF-BS	340		●	●	●	●	●	細目
	自由勾配側溝用	FS-AJV	422	—	—		●	●		●		
		VS-AJV	356	VS-AJ	360	●	●	●	●	●		
		FS-BJV	422	—	—		●	●		●		
		VS-BJV	356	VS-BJ	360	●	●	●	●	●		
		VS-AJSV	360	VS-AJS	364	●	●	●	●			細目
		VS-BJSV	360	VS-BJS	364	●	●	●	●			細目
	国土交通省型	FF-ANV	420	—	—		●	●		●		
		PF-ANV	340	PF-AN	344	●	●	●		●		
		FF-BNV	420	—	—		●	●		●		
		PF-BNV	340	PF-BN	344	●	●	●		●		
		PF-ANSV	344	PF-ANS	348	●	●	●		●		細目
		PF-BNSV	344	PF-BNS	348	●	●	●		●		細目
	JIS型	FF-AJV	418	—	—		●	●		●		
		PF-AJV	348	PF-AJ	352	●	●	●		●		
		FF-BJV	418	—	—		●	●		●		
		PF-BJV	348	PF-BJ	352	●	●	●		●		
		PF-AJSV	352	PF-AJS	356	●	●	●		●		細目
		PF-BJSV	352	PF-BJS	356	●	●	●		●		細目

●グレーチング製品一覧表

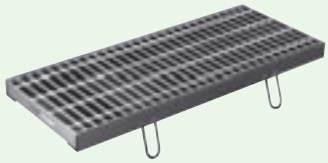

一般溝用
PKD-V (P244) **•PKD** (P248)
PKD-MV (P252) **•PKD-M** (P253)

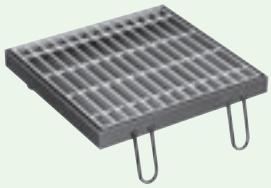

桝用、正方形桝蓋
PGM-V (P282) **•PGM** (P284)

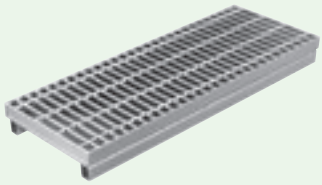

かさ上げ用
PF-A•PF-AV•PF-B•PF-BV
一般型 (P336) **•国土交通省型** (P344) **•JIS型** (P352)

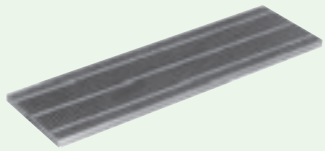

一般溝用、細目
PKD-SV (P254) **•PKD-S** (P256)

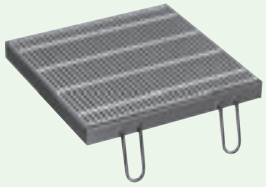

桝用、細目、正方形桝蓋
PGM-SV (P286) **•PGM-S** (P288)

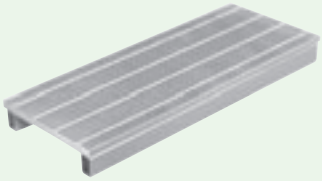

かさ上げ用、細目
PF-AS•PF-ASV•PF-BS•PF-BSV
一般型 (P340) **•国土交通省型** (P348) **•JIS型** (P356)

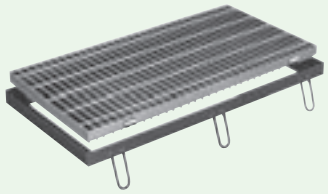

騒音低減用、Cクリップ付
PKG-V (P258) **•PKG** (P260)

桝用、110°開閉式、180°開閉式
PGE-V (P298) **•PGE** (P300)
PGR-V (P306) **•PGR** (P308)

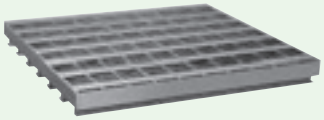

長スパン用
IB-V (P366) **•IB** (P368) **•IB-W** (P370)

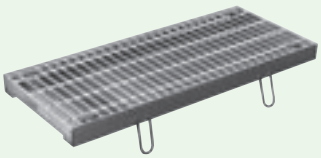

一般溝用、ボルト固定式
PKT-V (P262) **•PKT** (P264)

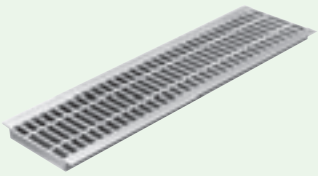

U字溝用
PUC-V (P320) **•PUC** (P322)
PUC-MV (P332) **•PUC-M** (P333)

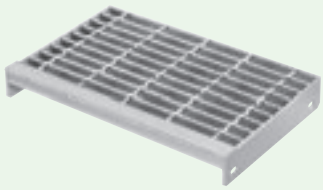

階段用
SFT-V (P372) **•SFT** (P373)

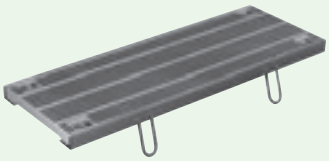

一般溝用、細目、ボルト固定式
PKT-SV (P272) **•PKT-S** (P276)

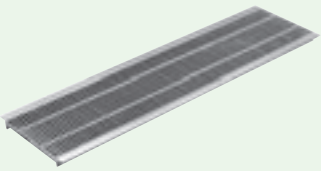

U字溝用、細目
PUC-SV (P328) **•PUC-S** (P330)

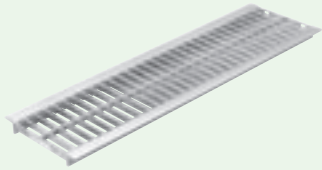

U字溝用、組構式
SUC (P378)

ルーフドレイン
マンホール鉄蓋
カラー舗装用鉄蓋
カラー舗装化粧用グレーチング
フロアーハッチ
上水道用鉄蓋
鋳鉄蓋製格子蓋／ガードコーナー
排水トラップ
排水金物／通気金物／吊環
ツリーガード
鋼板製グレーチング
ステンレス製グレーチング
FRPグレーチング
アルミ製グレーチング／樹脂グレーチング
車止め
技術資料・会社案内・施工例写真集

ルーフドレイン
マンホール鉄蓋
カラー舗装用鉄蓋
カラー舗装化粧用グレーチング
フロアーハッチ
上水道用鉄蓋
鋳鉄蓋製格子蓋／ガードコーナー
排水トラップ
排水金物／通気金物／吊環
ツリーガード
鋼板製グレーチング
ステンレス製グレーチング
FRPグレーチング
アルミ製グレーチング／樹脂グレーチング
車止め
技術資料・会社案内・施工例写真集

ご注文方法

1. グレーチングの使用箇所の条件……どんな所にお使いになりますか？
2. グレーチングの長さ……溝の長さはどれだけですか？
3. グレーチングの幅……溝の幅はどれだけですか？
4. 受枠の有無……使用条件による受枠は必要ですか？
5. 表面仕上要領……標準品は全体亜鉛メッキをして居ります。

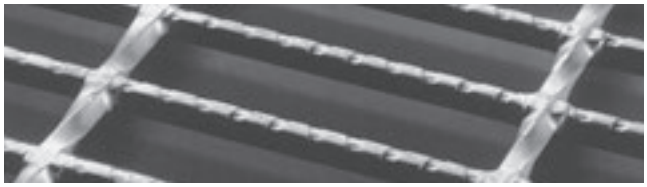

スベリ止タイプ

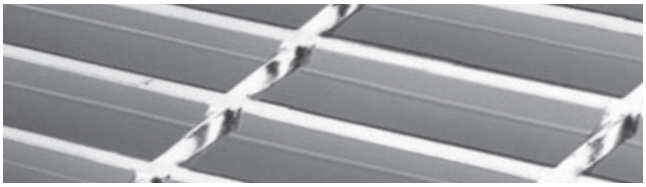

一般型タイプ

エンドの形状

ニムラ床板グレーチングの標準構造はいずれのタイプもベアリングバーピッチ30mm、ツイストバーピッチ100mmとなります。

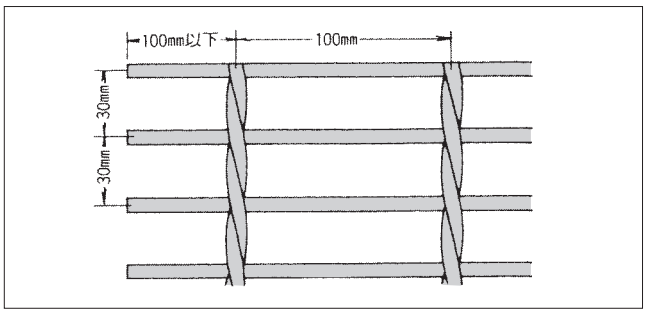

●オープンエンド式　両端部が切りっぱなしのもの

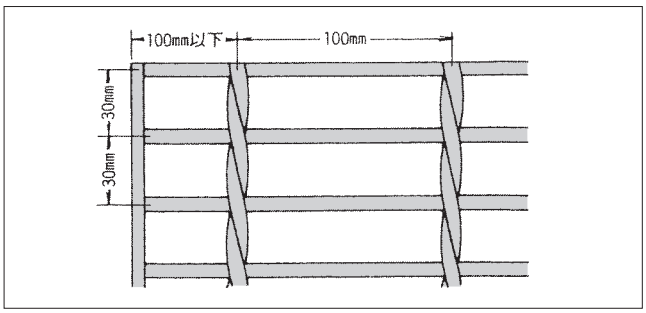

●クローズエンド式　両端部にベアリングバーと同じ高さのフラットバー（エンドバーと云う）をあてて縁取りをしたものです。

グレーチングのご使用上の注意

★グレーチングの使用場所には、場所に合った荷重製品を御使用下さい。
設計荷重以上の荷重が掛かりますと変形破損し事故の原因になる恐れがあります。

★みぞ幅（W寸法）方向にベアリングバーを位置して下さい。
グレーチングは車両の進行方向によって、荷重条件が異なってきます。方向が異なりますと変形破損し事故の原因になる恐れがあります。

★製品を正しく使用して下さい。
グレーチング本体はクロスバーの着いている面が表、ない面が裏になっています。裏にて使用しますと転倒などの事故の原因になる恐れがあります。

★製品の取り外しの注意
みぞの清掃時など本体を取り外す時は、必ず作業用手袋を着用して下さい。施工してあるベアリングバーの方向元の施工位置に戻して下さい。取り付けを間違えますと変形し事故の原因になる恐れがあります。

★進行方向に合ったグレーチングの選定使用
横断溝用・側溝用・集水桝用があり、使用に合った設計荷重製品を選定して下さい。選定を誤りますと変形し事故の原因になる恐れがあります。

★グレーチング本体に不純物など付着した時
車両や歩行者にとってスベリやすい物が付着したときは、事故などになる恐れがありますので清掃などを速やかにして下さい。

★変形したグレーチングの使用禁止
グレーチングの変形した蓋を使用していますと、性能の低下や破損し事故の原因になる恐れがあります。

★蓋以外の用途について
グレーチングを使用する場合に、グレーチングの用途以外に使用する時は、代理店又は弊社まで問い合わせてから御使用下さい。

★グレーチングのスキ間に指を入れないでください。
グレーチングを施工する場合、誤ってスキ間に指などを入れますと指を詰めケガなどする事がありますので注意して下さい。

溶融亜鉛めっきについて

白さびについて

白さびは、亜鉛光沢のあるめっき層が、雨や結露等で濡れて容易に乾燥しない様な環境下にさらされた時に発生します。

尚、白さびは発生環境下から解放されると脱落し、めっき表面には緻密な保護性被膜が形成されるので耐食性には影響なく、日時とともに通常部との外観上の差もなくなります。したがって、白さびはめっき品質上の欠陥として扱う問題ではないのでご安心下さい。

製品の外観上、白さびを極力抑えたい場合は、次のような対策を参考にして下さい。

①出来る限り、通風の良い屋内に保管して下さい。

②屋外保管では、水はけの良い場所に地面と隙間をあけて置いて下さい。

③部分的に雨溜りを作らない様に工夫して下さい。

④積み重ね等で、接触部の多い物は雨中の荷役を避けて下さい。

めっきのやけについて

やけは、金属亜鉛の光沢がなく、表面が艶消し又は、灰色を呈した物で甚だしい場合は暗灰色となります。この現象は、合金層がめっき表面に露出した物です。この合金層は、めっき層の一部でありますので、一般用途での耐食性には影響なく特に問題はありません。

めっき前処理液の染み出しについて

時折、溶接部分等から茶色の染み出しが見受けられる事がありますが、腐食による錆の発生ではありません。これは、前処理工程で溶接部の細微な隙間や、ピンホール等に前処理液が浸透し、めっき後に染み出した物であり、亜鉛の犠牲防食作用及びこれまでの実績からも防食上の問題はありません。

ニムラグレーチング荷重と使用用途

通行車両		
T荷重	車種	荷重条件
T-25	大型車輌 トレーラー はしご消防車	総重量25tまでの車輌通行が可能
T-20	11トン貨物 大型ダンプ 大型バス	総重量20tまでの車輌通行が可能
T-14	8トン貨物 ダンプ 消防車、バス	総重量14tまでの車輌通行が可能
T-6	4トン貨物 マイクロバス、救急車 普通乗用車	総重量6tまでの車輌通行が可能
T-2	1トン貨物 小型乗用車	総重量2tまでの車輌通行が可能
歩道用	歩行者	5KN/m^2までの荷重

（リフトや特殊車両が通行する場合は相談下さい）

型式別設計基準

用途・区分		型式記号		種類	支間距離(mm)	衝撃係数	許容応力(N/mm²)
一般溝用	一般用	PKD-V/PKD	PKD-SV/PKD-S	横断側溝	溝幅	0.40	約180
		FKD-V	—				
	騒音防止型	PKG-V/PKG	—				
	歩道用	PKD-MV/PKD-M	PKD-SV/PKD-S	歩道	溝幅	0	
	ボルト固定式	PKT-V/PKT	FKT-V	横断	溝幅＋50	0.4	
		PKT-SV/PKT-S	—				
		PRT-V/PRT	PRT-SV/PRT-S		溝幅＋15		
		PKT-V/PKT(エコノミータイプ)	FKT-V(エコノミータイプ)		溝幅		
		PKT-SV/PKT-S(エコノミータイプ)	—				
	長スパン用	IB-V/IB-W/IB	—	横断	溝幅	0	
桝用	落し込み式	PGM-V/PGM	PGM-SV/PGM-S	横断	桝穴	0	
		FGM-V	—				
	110°開閉式	PGE-V/PGE	PGE-SV/PGE-S				
		FGE-V	—				
	180°開閉式	PGR-V/PGR	FGR-V				
	ボルト固定式	PGT-V/PGT(エコノミータイプ)	FGT-V(エコノミータイプ)				
	住宅局型CDます蓋	CD-V/CD	CD-SV/CD-S				
	街きょ用水ます蓋	PM-V	PM				
	会所用(溜桝)	SUD/SUD-S	—				
	四面ツバ(溜桝 改良桝)	SUC-4	PUC-SV4/PUC-S4				
U字溝用	一般用	PUC-V/PUC/PUC-VP/PUC-P	FUC-V/FUC-VP	側溝	溝幅	0	
		PUC-SV/PUC-S	—				
	歩道用	PUC-MV/PUC-M	—	歩道			
	組構式	SUC	—	側溝			
		SUC-C	—	歩道			
かさ上げ用	一般用	PF-AV/PF-A/PF-BV/PF-B	PF-ASV/PF-AS/PF-BSV/PF-BS	側溝	溝幅	0	
		FF-AV/FF-BV	—				
	国土交通省	PF-ANV/PF-AN/PF-BNV/PF-BN	PF-ANSV/PF-ANS/PF-BNSV/PF-BNS				
		FF-ANV/FF-BNV	—				
	JIS型	PF-AJV/PF-AJ/PF-BJV/PF-BJ	PF-AJSV/PF-AJS/PF-BJSV/PF-BJS				
		FF-AJV/FF-BJV	—				
	自由勾配型	VS-AJV/VS-AJ/VS-BJV/VS-BJ	VS-AJSV/VS-AJS/VS-BJSV/VS-BJS				
		FS-AJV/FS-BJV	—				

強度について

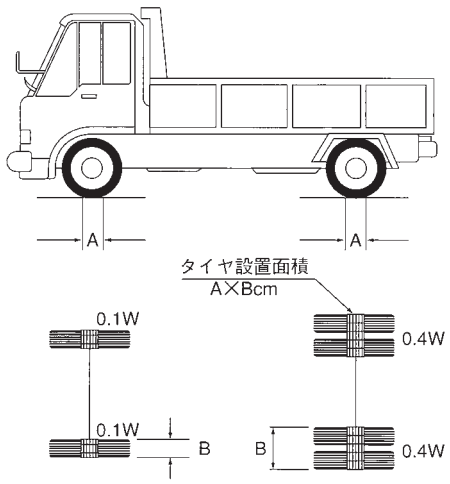

■荷重の設定
道路橋示方書より抜粋
床及び床組を設計する場合の活荷重は次のとおりとする。

1) 車道部分にはT荷重を負載する。
自動車は一橋につき縦方向には原則として一台、横方向には台数に制限がないものとする。
2) 歩道の幅員には5KN/m²の群集荷重を負載する。
3) 軌道には軌道の車両荷重またはT荷重を負載する。軌道の車両は両数に制限がないものとし、占有幅および荷重はその軌道の規定による。

荷　重(自動車及び歩道の諸元は、道路橋示方書を参考にしております。)

種別	総重量(t)	後輪一輪荷重(KN)	車両接地面積 Acm×Bcm
T-25	25	100	20×50
T-20	20	80	20×50
T-14	14	56	20×50
T-6	6	24	20×24
T-2	2	8	20×16
歩道	5KN/m²の等分布荷重		

■材質・表面処理
材質:SS400
処理:溶融亜鉛メッキ
JIS H8641
HDZT77
(膜厚　77μm　以上)

強度計算

- 支間距離：L(mm)
- 後輪荷重：W_1(N)
- 接地面積：A × B
- 主部材断面係数：Z(mm^3)
- 主部材ピッチ：P(mm)
- 衝撃係数：i
- 許容応力：σb(180N/mm^2)

強度計算例

(1) 横断溝

- 適応荷重：T-20
- 溝　幅：300mm
- 使用製品：PKD50-3(400×995×50)

ベアリングバー1本当たりの負荷

$$W2=W1\times\frac{P\times A(B)}{A\times B}\times(1+i)=80000\times\frac{35.3\times200}{200\times500}\times(1+0.4)=7907N$$

曲げモーメント

$$M=\frac{2\times L-A(B)}{8}\times W2=\frac{2\times300-200}{8}\times7907=395350N\cdot mm$$

計算応力

$$\sigma=\frac{M}{Z}=\frac{395350}{2570}=153.8\fallingdotseq154N/mm^2<\sigma bOK$$

(2) 側溝

- 適応荷重：T-20
- 溝　幅：300mm
- 使用製品：PKD50-3(400×995×50)

ベアリングバー1本当たりの負荷

$$W2=W1\times\frac{P\times A(B)}{A\times B}\times(1+i)=80000\times\frac{35.3\times300}{200\times500}\times(1+0)=8472N$$

曲げモーメント

$$M=\frac{L}{8}\times W2=\frac{300}{8}\times8472=317700N\cdot mm$$

計算応力

$$\sigma=\frac{M}{Z}=\frac{317700}{2570}=123.6\fallingdotseq124N/mm^2<\sigma bOK$$

(3) 歩道用

- 溝　幅(L)：200mm
- 使用製品：PKD-M19-2(300×993×19)
- 当分布荷重(W)：5000N/m^2
- 許容撓み量(δ)：200×1/500=0.4mm

ベアリングバー1本当たりの負荷

$$W=W1\times\frac{P\times L}{A\times B}=5000\times\frac{30\times200}{1000\times1000}=30N$$

撓み

$$\delta=\frac{5WL^3}{384EI}=\frac{5\times30\times200^3}{384\times210000\times1715}=0.009mm<0.4mm$$

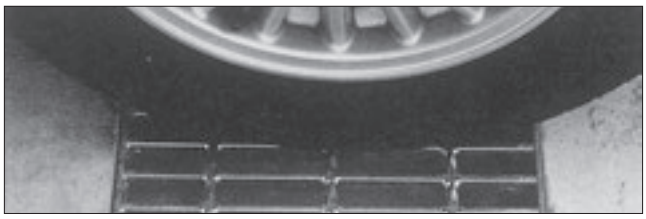

横断溝・集水マスの場合

側溝の場合

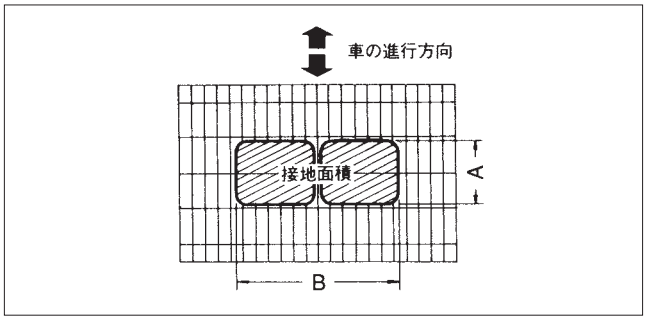

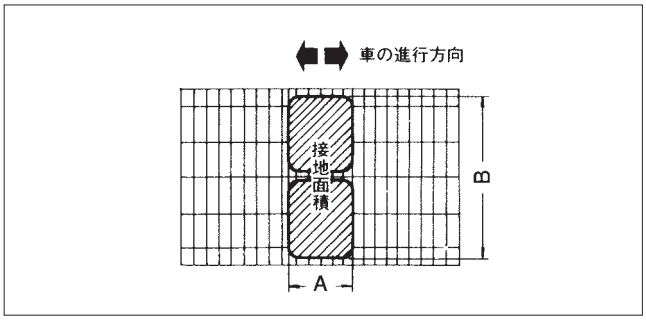

圧接構造

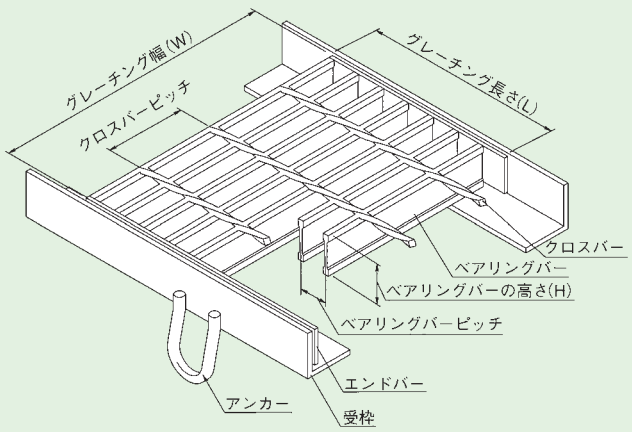

●ベアリングバー

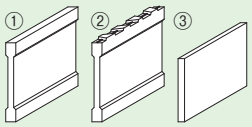

①Iバー（断面形状がI型のもの）
②Iバー（スベリ止）
③フラットバー（平鋼）

●クロスバー

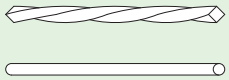

ピッチ

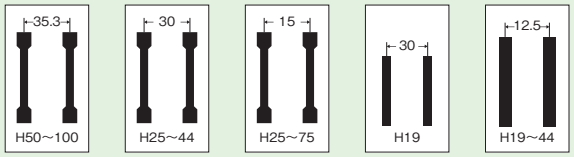

※H100はフラットバーになります。

部材構成表

形状		種類	ベアリングバー 寸法(mm) T×t×H	ベアリングバー 断面係数 Z (mm³)	ベアリングバー ピッチ(mm) 一般	ベアリングバー ピッチ(mm) 細目	クロスバー 形状・寸法(mm) 一般	クロスバー 形状・寸法(mm) 細目	エンドバー フラットバー(mm) 一般	エンドバー フラットバー(mm) 細目	エンドバー アングル 寸法(mm)
一般型	Iバー	IB-25	5×3×25	496	30	—	◇6	—	4.5×25	—	5×40×40
		IB-32	5×3×32	782					4.5×25		5×40×40
		IB-38	5×3×38	1110					4.5×32		5×40×40
		IB-44	5×3×44	1460					4.5×38		6×50×50
		IB-50	7×4×50	2570	35.3	15	◇8	φ6	4.5×44	4.5×44	6×50×50
		IB-55	7×4×55	3090					4.5×50	4.5×50	8×65×65
		IB-60	7×4×60	3720					4.5×55	4.5×55	8×65×65
		IB-65	7×4×65	4300					4.5×55	4.5×55	8×65×65
		IB-75	7×4×75	5750					4.5×65	4.5×65	9×75×75
		IB-90	7×4×90	8210	35.3	—	◇8	—	6×75	—	10×90×90
	フラットバー	FB-319	3×19	180	30	12.5	◇5	φ6	3×19	4.5×16	3×30×30
		FB-19	4.5×19	270		—	◇6	—	4.5×19	—	5×40×40
		FB-325	3×25	313	—	12.5	—	φ6	—	4.5×19	5×40×40
		FB-332	3×32	512						4.5×25	5×40×40
		FB-338	3×38	722						4.5×32	5×40×40
		FB-38	4.5×38	1080						4.5×32	5×40×40
		FB-44	4.5×44	1452						4.5×38	6×50×50
		FB-100	6×100	10000	35.3	—	◇8	—	6×90	—	10×100×100
V型スベリ止	フラットバー	FB-319	3×19	180	30	12.5	◇5	φ6	3×19	4.5×16	3×30×30
	Iバー	IB-25	5×3×25	496	30	15	◇6		4.5×25	4.5×19	5×40×40
		IB-32	5×3×32	782					4.5×25	4.5×25	5×40×40
		IB-38	5×3×38	1110					4.5×32	4.5×32	5×40×40
		IB-44	5×3×44	1460					4.5×38	4.5×38	6×50×50
		IB-50	7×4×50	2570	35.3	15	◇8		4.5×44	4.5×44	6×50×50
		IB-55	7×4×55	3090					4.5×50	4.5×50	8×65×65
		IB-60	7×4×60	3720					4.5×55	4.5×55	8×65×65
		IB-65	7×4×65	4300					4.5×55	4.5×55	8×65×65
		IB-75	7×4×75	5750					4.5×65	4.5×65	9×75×75
		IB-90	7×4×90	8210	35.3	—	◇8	—	6×75	—	10×90×90

※クロスバーピッチ50タイプ(Iバー)のクロスバーは◇6になります。

■ベアリングバーの本数とグレーチング長さの関係表

ベアリングバー35.3mmピッチの場合〈高さ(H)＝100，90，75，65，60，55，50〉

ベアリングバーの本数	6	7	8	9	10	11	12	13	14	15	16	17	18
グレーチングの長さ(L)	184	219	254	289	325	360	395	431	466	501	537	572	607

19	20	21	22	23	24	25	26	27	28	29
642	678	713	748	784	819	854	890	925	960	**995**

ベアリングバー30.0mmピッチの場合〈高さ(H)＝44，38，32，25，19〉

ベアリングバーの本数	11	12	13	14	15	16	17	18	19	20	21	22	23
グレーチングの長さ(L)	305	335	365	395	425	455	485	515	545	575	605	635	665

24	25	26	27	28	29	30	31	32	33	34
695	725	755	785	815	845	875	905	935	965	**995**

ベアリングバー15.0mmピッチの場合〈高さ(H)＝75，65，60，55，50〉

ベアリングバーの本数	8	9	10	11	12	13	14	15	16	17	18	19	20
グレーチングの長さ(L)	111	126	141	156	171	185	200	215	230	245	260	275	290

21	22	23	24	25	26	27	28	29	30	31	32	33	34
304	319	334	349	364	379	394	408	423	438	453	468	483	**498**

ベアリングバー15.0mmピッチの場合〈高さ(H)＝44，38，32，25〉

ベアリングバーの本数	13	14	15	16	17	18	19	20	21	22	23	24	25
グレーチングの長さ(L)	185	200	215	230	245	260	275	290	305	320	335	350	365

26	27	28	29	30	31	32	33	34	35	36	37	38	39
380	395	410	425	440	455	470	485	500	515	530	545	560	575

40	41	42	43	44	45	46	47	48	49	50	51	52	53
590	605	620	635	650	665	680	695	710	725	740	755	770	785

54	55	56	57	58	59	60	61	62	63	64	65	66	67
800	815	830	845	860	875	890	905	920	935	950	965	980	**995**

ベアリングバー12.5mmピッチの場合〈高さ(H)＝44，38〉　　(厚さ4.5mm)

ベアリングバーの本数	15	16	17	18	19	20	21	22	23	24	25	26	27	28	29	30
グレーチングの長さ(L)	180	193	205	218	231	243	256	268	281	293	306	318	331	344	356	369

31	32	33	34	35	36	37	38	39	40	41	42	43	44	45	46	47
381	394	406	419	431	444	457	469	482	494	507	519	532	544	557	570	582

48	49	50	51	52	53	54	55	56	57	58	59	60	61	62	63	64
595	607	620	632	645	657	670	683	695	708	720	733	745	758	770	783	796

65	66	67	68	69	70	71	72	73	74	75	76	77	78	79	80
808	821	833	846	858	871	883	896	909	921	934	946	959	971	984	**995**

ベアリングバー12.5mmピッチの場合〈高さ(H)＝38，32，25，19〉　　(厚さ3.0mm)

ベアリングバーの本数	15	16	17	18	19	20	21	22	23	24	25	26	27	28	29	30
グレーチングの長さ(L)	179	191	204	216	229	242	254	267	279	292	304	317	329	342	355	367

31	32	33	34	35	36	37	38	39	40	41	42	43	44	45	46	47
380	392	405	417	430	442	455	468	480	493	505	518	530	543	556	568	581

48	49	50	51	52	53	54	55	56	57	58	59	60	61	62	63	64
593	606	618	631	643	656	669	681	694	706	719	731	744	756	769	782	794

65	66	67	68	69	70	71	72	73	74	75	76	77	78	79	80
807	819	832	844	857	869	882	895	907	920	932	945	957	970	982	**995**

PKD-V（スベリ止）

スベリ止　普通目　横断溝用

PKD-V　50-3
横断・側溝用
スベリ止
みぞ幅寸法（300mm）
ベアリングバーの高さ（50mm）

T-25　T-20　T-14　T-6　T-2　歩道用

■材質・表面処理
材質：SS400
処理：溶融亜鉛めっき（グレーチング）
樹脂系塗装（受枠）

●公共建築協会評価対象製品
ベアリングバーピッチ 35.3mm（H50～H90）
ベアリングバーピッチ 30.0mm（H25～H44）

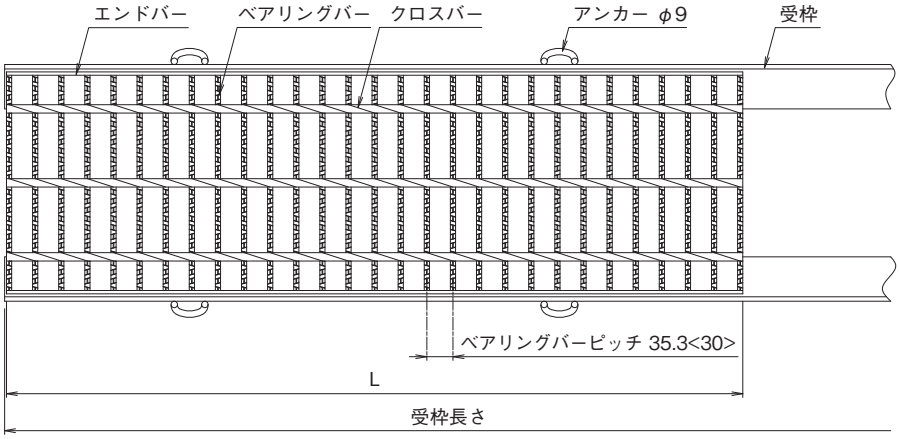

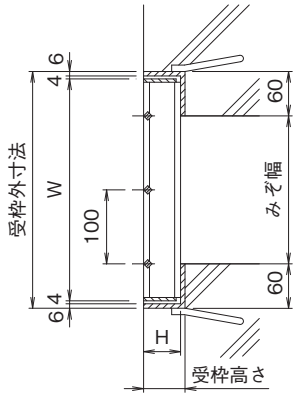

※<　>寸法は、H44以下の寸法です。

横断溝用みぞぶた（呼称・寸法・重量・価格表）

T-25

みぞ幅 mm	呼称記号	ニムラグレーチング 実寸法 Wmm	Lmm	Hmm	重量 kg/m	受枠 寸法（mm）	重量 kg/m	総重量 kg/組	価格 本体	受枠
200	PKD-V 44-2	300	995	44	16.5	L50×60×6	10.3	26.8	15,500	8,100
250	PKD-V 50-2.5	350	995	50	24.4	L56×60×6	11.1	35.5	22,100	8,700
300	PKD-V 55-3	400	995	55	30.3	L61×60×6	11.4	41.7	27,400	8,900
350	PKD-V 60-3.5	450	995	60	36.8	L66×60×6	11.8	48.6	33,200	9,300
400	PKD-V 65-4	500	995	65	43.1	L71×60×6	12.1	55.2	39,000	9,600
450	PKD-V 75-4.5	550	995	75	54.0	L81×60×6	13.3	67.3	48,800	9,800
500	PKD-V 75-5	600	995	75	58.9	L81×60×6	13.3	72.2	50,000	9,800
550	PKD-V 90-5.5	650	995	90	75.1	L96×60×6	14.9	90.0	81,000	11,200
600	PKD-V 90-6	700	995	90	80.7	L96×60×6	14.9	95.6	83,200	11,200

T-20

みぞ幅 mm	呼称記号	ニムラグレーチング 実寸法 Wmm	Lmm	Hmm	重量 kg/m	受枠 寸法（mm）	重量 kg/m	総重量 kg/組	価格 本体	受枠
100	PKD-V 32-1	200	995	32	8.5	L38×60×6	9.2	17.7	10,400	7,000
150	PKD-V 32-1.5	250	995	32	9.3	L38×60×6	9.2	18.5	12,000	7,000
200	PKD-V 38-2	300	995	38	14.4	L44×60×6	9.7	24.1	13,800	7,800
250	PKD-V 44-2.5	350	995	44	18.8	L50×60×6	10.3	29.1	17,100	8,100
300	PKD-V 50-3	400	995	50	27.8	L56×60×6	11.1	38.9	24,300	8,700
350	PKD-V 55-3.5	450	995	55	33.5	L61×60×6	11.4	44.9	29,800	8,900
400	PKD-V 60-4	500	995	60	40.8	L66×60×6	11.8	52.6	34,500	9,300
450	PKD-V 65-4.5	550	995	65	46.8	L71×60×6	12.1	58.9	40,000	9,600
500	PKD-V 65-5	600	995	65	51.1	L71×60×6	12.1	63.2	43,400	9,600
550	PKD-V 75-5.5	650	995	75	63.2	L81×60×6	13.3	76.5	53,200	9,800
600	PKD-V 75-6	700	995	75	68.2	L81×60×6	13.3	81.5	57,400	9,800

横断溝用みぞぶた（呼称・寸法・重量・価格表）

T-14

みぞ幅 mm	呼称記号	ニムラグレーチング 実寸法 Wmm	Lmm	Hmm	重量 kg/m	受枠 寸法(mm)	重量 kg/m	総重量 kg/組	価格 本体	受枠
100	**PKD-V 25-1**	200	995	25	6.0	L31×60×6	8.0	14.0	**9,100**	**6,700**
150	**PKD-V 25-1.5**	250	995	25	8.4	L31×60×6	8.0	16.4	**10,400**	**6,700**
200	**PKD-V 32-2**	300	995	32	12.2	L38×60×6	9.2	21.4	**12,900**	**7,000**
250	**PKD-V 38-2.5**	350	995	38	16.4	L44×60×6	9.7	26.1	**15,900**	**7,800**
300	**PKD-V 44-3**	400	995	44	21.3	L50×60×6	10.3	31.6	**19,000**	**8,100**
350	**PKD-V 50-3.5**	450	995	50	30.7	L56×60×6	11.1	41.8	**26,600**	**8,700**
400	**PKD-V 50-4**	500	995	50	34.1	L56×60×6	11.1	45.2	**29,100**	**8,700**
450	**PKD-V 55-4.5**	550	995	55	40.3	L61×60×6	11.4	51.7	**35,500**	**8,900**
500	**PKD-V 55-5**	600	995	55	44.0	L61×60×6	11.4	55.4	**37,700**	**8,900**
550	**PKD-V 60-5.5**	650	995	60	51.8	L66×60×6	11.8	63.6	**44,300**	**9,300**
600	**PKD-V 65-6**	700	995	65	59.0	L71×60×6	12.1	71.1	**49,900**	**9,600**
650	**PKD-V 65-6.5**	750	995	65	62.2	L71×60×6	12.1	74.3	**56,600**	**9,600**
700	**PKD-V 75-7**	800	995	75	76.5	L81×60×6	13.3	89.8	**65,700**	**9,800**
750	**PKD-V 75-7.5**	850	995	75	80.8	L81×60×6	13.3	94.1	**67,300**	**9,800**
800	**PKD-V 75-8**	900	995	75	85.6	L81×60×6	13.3	98.9	**74,600**	**9,800**

T-6

みぞ幅 mm	呼称記号	ニムラグレーチング 実寸法 Wmm	Lmm	Hmm	重量 kg/m	受枠 寸法(mm)	重量 kg/m	総重量 kg/組	価格 本体	受枠
150	**PKD-V 25-1.5**	250	995	25	8.4	L31×60×6	8.0	16.4	**10,400**	**6,700**
200	**PKD-V 32-2**	300	995	32	12.2	L38×60×6	9.2	21.4	**12,900**	**7,000**
250	**PKD-V 38-2.5**	350	995	38	16.4	L44×60×6	9.7	26.1	**15,900**	**7,800**
300	**PKD-V 44-3**	400	995	44	21.3	L50×60×6	10.3	31.6	**19,000**	**8,100**
350	**PKD-V 44-3.5**	450	995	44	23.5	L50×60×6	10.3	33.8	**20,900**	**8,100**
400	**PKD-V 50-4**	500	995	50	34.1	L56×60×6	11.1	45.2	**29,100**	**8,700**
450	**PKD-V 50-4.5**	550	995	50	37.0	L56×60×6	11.1	48.1	**31,900**	**8,700**
500	**PKD-V 55-5**	600	995	55	44.0	L61×60×6	11.4	55.4	**37,700**	**8,900**
550	**PKD-V 55-5.5**	650	995	55	47.1	L61×60×6	11.4	58.5	**40,200**	**8,900**
600	**PKD-V 60-6**	700	995	60	55.8	L66×60×6	11.8	67.6	**46,900**	**9,300**
650	**PKD-V 60-6.5**	750	995	60	58.7	L66×60×6	11.8	70.5	**53,400**	**9,300**
700	**PKD-V 65-7**	800	995	65	66.4	L71×60×6	12.1	78.5	**57,000**	**9,600**
750	**PKD-V 75-7.5**	850	995	75	80.8	L81×60×6	13.3	94.1	**67,300**	**9,800**
800	**PKD-V 75-8**	900	995	75	85.6	L81×60×6	13.3	98.9	**74,600**	**9,800**

T-2

みぞ幅 mm	呼称記号	ニムラグレーチング 実寸法 Wmm	Lmm	Hmm	重量 kg/m	受枠 寸法(mm)	重量 kg/m	総重量 kg/組	価格 本体	受枠
200	**PKD-V 25-2**	300	995	25	9.7	L31×60×6	8.0	17.7	**11,100**	**6,700**
250	**PKD-V 25-2.5**	350	995	25	12.5	L31×60×6	8.0	20.5	**12,300**	**6,700**
300	**PKD-V 32-3**	400	995	32	15.8	L38×60×6	9.2	25.0	**14,700**	**7,000**
350	**PKD-V 32-3.5**	450	995	32	17.4	L38×60×6	9.2	26.6	**15,500**	**7,000**
400	**PKD-V 38-4**	500	995	38	22.7	L44×60×6	9.7	32.4	**19,800**	**7,800**
450	**PKD-V 38-4.5**	550	995	38	24.7	L44×60×6	9.7	34.4	**21,500**	**7,800**
500	**PKD-V 44-5**	600	995	44	30.8	L50×60×6	10.3	41.1	**26,600**	**8,100**
550	**PKD-V 44-5.5**	650	995	44	33.0	L50×60×6	10.3	43.3	**30,800**	**8,100**
600	**PKD-V 44-6**	700	995	44	35.5	L50×60×6	10.3	45.8	**31,200**	**8,100**
650	**PKD-V 50-6.5**	750	995	50	49.1	L56×60×6	11.1	60.2	**46,100**	**8,700**
700	**PKD-V 50-7**	800	995	50	52.5	L56×60×6	11.1	63.6	**48,800**	**8,700**
750	**PKD-V 50-7.5**	850	995	50	55.4	L56×60×6	11.1	66.5	**53,000**	**8,700**
800	**PKD-V 50-8**	900	995	50	58.7	L56×60×6	11.1	69.8	**58,000**	**8,700**

※注文情報

●受枠は(P.386)をご覧下さい。
●溶融亜鉛めっき付の受枠は(P.386)をご覧下さい。
●受枠L＝2000は両側L＝1000の価格です。
●表示価格には消費税は含まれておりません。

ルーフドレイン
マンホール鉄蓋
カラー舗装用鉄蓋
カラー舗装化粧用グレーチング
フロアーハッチ
上水道用鉄蓋
鋳鉄蓋製格子蓋／ガードコーナー
排水トラップ
排水金物／通気金物／吊環
ツリーガード
鋼板製グレーチング
ステンレス製グレーチング
FRPグレーチング
アルミ製グレーチング／樹脂グレーチング
車止め
技術資料・会社案内・施工例写真集

PKD-V（スベリ止）

スベリ止　普通目　側溝用

PKD-V　50-3
横断・側溝用
スベリ止
みぞ幅寸法（300mm）
ベアリングバーの高さ（50mm）

T-25　T-20　T-14　T-6　T-2　歩道用

■材質・表面処理
材質：SS400
処理：溶融亜鉛めっき（グレーチング）
樹脂系塗装（受枠）

●公共建築協会評価対象製品
ベアリングバーピッチ 35.3mm（H50～H90）
ベアリングバーピッチ 30.0mm（H25～H44）

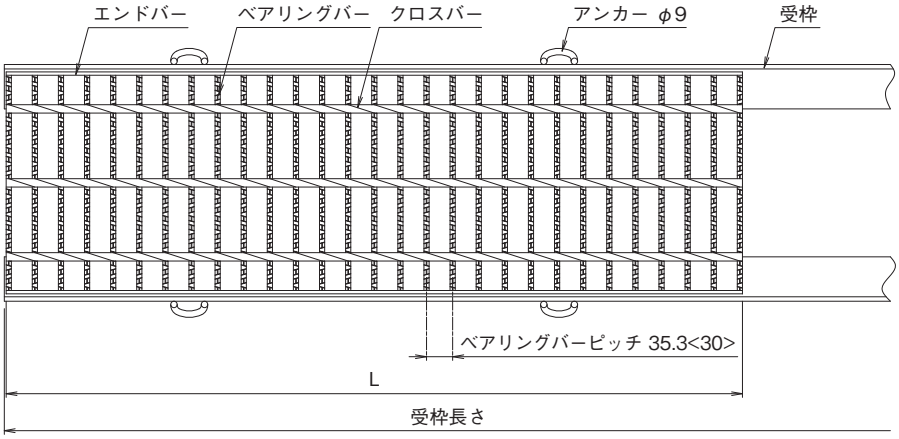

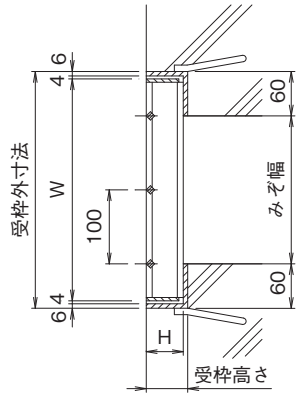

※<　>寸法は、H44以下の寸法です。

側溝用みぞぶた（呼称・寸法・重量・価格表）

T-25

みぞ幅 mm	呼称記号	ニムラグレーチング 実寸法 Wmm	Lmm	Hmm	重量 kg/m	受枠 寸法（mm）	重量 kg/m	総重量 kg/組	価格 本体	受枠
200	PKD-V 44-2	300	995	44	16.5	L50×60×6	10.3	26.8	15,500	8,100
250	PKD-V 44-2.5	350	995	44	18.8	L50×60×6	10.3	29.1	17,100	8,100
300	PKD-V 50-3	400	995	50	27.8	L56×60×6	11.1	38.9	24,300	8,700
350	PKD-V 55-3.5	450	995	55	33.5	L61×60×6	11.4	44.9	29,800	8,900
400	PKD-V 65-4	500	995	65	43.1	L71×60×6	12.1	55.2	39,000	9,600
450	PKD-V 75-4.5	550	995	75	54.0	L81×60×6	13.3	67.3	48,800	9,800
500	PKD-V 90-5	600	995	90	70.0	L96×60×6	14.9	84.9	72,100	11,200
550	PKD-V 90-5.5	650	995	90	75.1	L96×60×6	14.9	90.0	81,000	11,200

T-20

みぞ幅 mm	呼称記号	ニムラグレーチング 実寸法 Wmm	Lmm	Hmm	重量 kg/m	受枠 寸法（mm）	重量 kg/m	総重量 kg/組	価格 本体	受枠
100	PKD-V 32-1	200	995	32	8.5	L38×60×6	9.2	17.7	10,400	7,000
150	PKD-V 32-1.5	250	995	32	9.3	L38×60×6	9.2	18.5	12,000	7,000
200	PKD-V 38-2	300	995	38	14.4	L44×60×6	9.7	24.1	13,800	7,800
250	PKD-V 44-2.5	350	995	44	18.8	L50×60×6	10.3	29.1	17,100	8,100
300	PKD-V 50-3	400	995	50	27.8	L56×60×6	11.1	38.9	24,300	8,700
350	PKD-V 55-3.5	450	995	55	33.5	L61×60×6	11.4	44.9	29,800	8,900
400	PKD-V 55-4	500	995	55	37.1	L61×60×6	11.4	48.5	32,400	8,900
450	PKD-V 65-4.5	550	995	65	46.8	L71×60×6	12.1	58.9	40,000	9,600
500	PKD-V 75-5	600	995	75	58.9	L81×60×6	13.3	72.2	50,000	9,800
550	PKD-V 75-5.5	650	995	75	63.2	L81×60×6	13.3	76.5	53,200	9,800
600	PKD-V 90-6	700	995	90	80.7	L96×60×6	14.9	95.6	83,200	11,200

側溝用みぞぶた（呼称・寸法・重量・価格表）

T-14

みぞ幅 mm	呼称記号	ニムラグレーチング 実寸法 Wmm	Lmm	Hmm	重量 kg/m	受枠 寸法(mm)	重量 kg/m	総重量 kg/組	価格 本体	受枠
100	**PKD-V 25-1**	200	995	25	6.0	L31×60×6	8.0	14.0	**9,100**	**6,700**
150	**PKD-V 25-1.5**	250	995	25	8.4	L31×60×6	8.0	16.4	**10,400**	**6,700**
200	**PKD-V 32-2**	300	995	32	12.2	L38×60×6	9.2	21.4	**12,900**	**7,000**
250	**PKD-V 38-2.5**	350	995	38	16.4	L44×60×6	9.7	26.1	**15,900**	**7,800**
300	**PKD-V 44-3**	400	995	44	21.3	L50×60×6	10.3	31.6	**19,000**	**8,100**
350	**PKD-V 50-3.5**	450	995	50	30.7	L56×60×6	11.1	41.8	**26,600**	**8,700**
400	**PKD-V 50-4**	500	995	50	34.1	L56×60×6	11.1	45.2	**29,100**	**8,700**
450	**PKD-V 55-4.5**	550	995	55	40.3	L61×60×6	11.4	51.7	**35,500**	**8,900**
500	**PKD-V 60-5**	600	995	60	48.3	L66×60×6	11.8	60.1	**41,100**	**9,300**
550	**PKD-V 65-5.5**	650	995	65	54.8	L71×60×6	12.1	66.9	**46,700**	**9,600**
600	**PKD-V 75-6**	700	995	75	68.1	L81×60×6	13.3	81.4	**57,400**	**9,800**
650	**PKD-V 75-6.5**	750	995	75	71.7	L81×60×6	13.3	85.0	**65,200**	**9,800**
700	**PKD-V 90-7**	800	995	90	91.5	L96×60×6	14.9	106.4	**99,200**	**11,200**
750	**PKD-V 90-7.5**	850	995	90	96.6	L96×60×6	14.9	111.5	**104,800**	**11,200**
800	**PKD-V 90-8**	900	995	90	102.2	L96×60×6	14.9	117.1	**111,000**	**11,200**

T-6

みぞ幅 mm	呼称記号	ニムラグレーチング 実寸法 Wmm	Lmm	Hmm	重量 kg/m	受枠 寸法(mm)	重量 kg/m	総重量 kg/組	価格 本体	受枠
200	**PKD-V 25-2**	300	995	25	9.7	L31×60×6	8.0	17.7	**11,100**	**6,700**
250	**PKD-V 32-2.5**	350	995	32	13.8	L38×60×6	9.2	23.0	**13,300**	**7,000**
300	**PKD-V 38-3**	400	995	38	18.6	L44×60×6	9.7	28.3	**16,900**	**7,800**
350	**PKD-V 44-3.5**	450	995	44	23.5	L50×60×6	10.3	33.8	**20,900**	**8,100**
400	**PKD-V 44-4**	500	995	44	26.0	L50×60×6	10.3	36.3	**22,700**	**8,100**
450	**PKD-V 50-4.5**	550	995	50	37.0	L56×60×6	11.1	48.1	**31,900**	**8,700**
500	**PKD-V 50-5**	600	995	50	40.4	L56×60×6	11.1	51.5	**34,500**	**8,700**
550	**PKD-V 50-5.5**	650	995	50	43.4	L56×60×6	11.1	54.5	**36,900**	**8,700**
600	**PKD-V 55-6**	700	995	55	50.8	L61×60×6	11.4	62.2	**42,700**	**8,900**
650	**PKD-V 55-6.5**	750	995	55	53.4	L61×60×6	11.4	64.8	**47,700**	**8,900**
700	**PKD-V 60-7**	800	995	60	62.7	L66×60×6	11.8	74.5	**55,900**	**9,300**
750	**PKD-V 60-7.5**	850	995	60	66.2	L66×60×6	11.8	78.0	**60,200**	**9,300**
800	**PKD-V 65-8**	900	995	65	74.3	L71×60×6	12.1	86.4	**65,700**	**9,600**

T-2

みぞ幅 mm	呼称記号	ニムラグレーチング 実寸法 Wmm	Lmm	Hmm	重量 kg/m	受枠 寸法(mm)	重量 kg/m	総重量 kg/組	価格 本体	受枠
200	**PKD-V 25-2**	300	995	25	9.7	L31×60×6	8.0	17.7	**11,100**	**6,700**
250	**PKD-V 25-2.5**	350	995	25	12.5	L31×60×6	8.0	20.5	**12,300**	**6,700**
300	**PKD-V 25-3**	400	995	25	14.3	L31×60×6	8.0	22.3	**13,300**	**6,700**
350	**PKD-V 25-3.5**	450	995	25	15.9	L31×60×6	8.0	23.9	**14,300**	**6,700**
400	**PKD-V 32-4**	500	995	32	19.3	L38×60×6	9.2	28.5	**17,600**	**7,000**
450	**PKD-V 32-4.5**	550	995	32	21.0	L38×60×6	9.2	30.2	**18,700**	**7,000**
500	**PKD-V 32-5**	600	995	32	22.9	L38×60×6	9.2	32.1	**19,800**	**7,000**
550	**PKD-V 32-5.5**	650	995	32	24.6	L38×60×6	9.2	33.8	**21,200**	**7,000**
600	**PKD-V 38-6**	700	995	38	31.1	L44×60×6	9.7	40.8	**27,200**	**7,800**
650	**PKD-V 38-6.5**	750	995	38	32.7	L44×60×6	9.7	42.4	**33,200**	**7,800**
700	**PKD-V 38-7**	800	995	38	34.9	L44×60×6	9.7	44.6	**34,100**	**7,800**
750	**PKD-V 44-7.5**	850	995	44	42.1	L50×60×6	10.3	52.4	**45,700**	**8,100**
800	**PKD-V 50-8**	900	995	50	58.7	L56×60×6	11.1	69.8	**58,000**	**8,700**

※注文情報

●受枠は(P.386)をご覧下さい。
●溶融亜鉛めっき付の受枠は(P.386)をご覧下さい。
●受枠L＝2000は両側L＝1000の価格です。
●表示価格には消費税は含まれておりません。

PKD（一般型）

一般型　普通目　横断溝用

PKD　50-3
横断・側溝用 一般型
50：ベアリングバーの高さ（50mm）
3：みぞ幅寸法（300mm）

T-25　T-20　T-14　T-6　T-2　歩道用

■材質・表面処理
材質：SS400
処理：溶融亜鉛めっき（グレーチング）
樹脂系塗装（受枠）

●公共建築協会評価対象製品
ベアリングバーピッチ 35.3mm（H50～H90）
ベアリングバーピッチ 30.0mm（H19～H44）

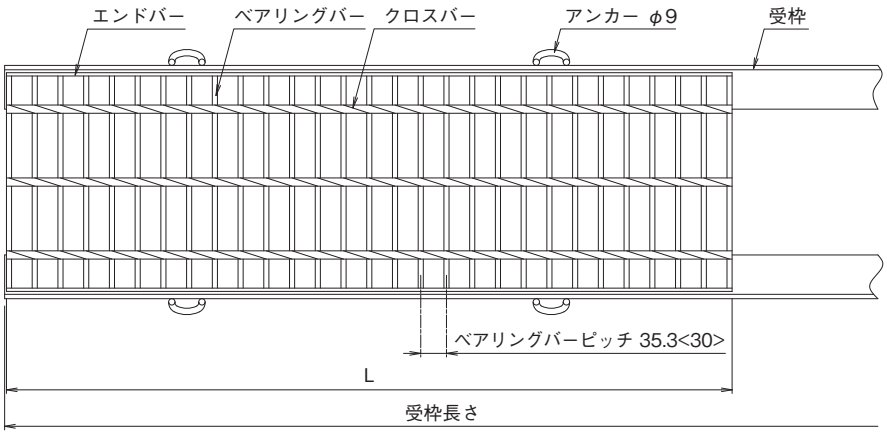

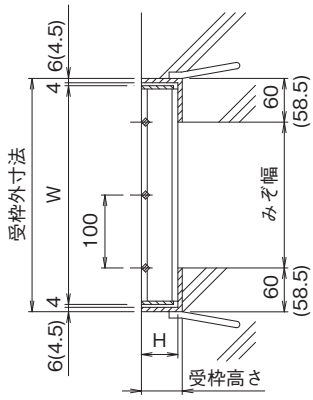

※<　>寸法は、H44以下の寸法です。
※(　)寸法は、H19の寸法です。

横断溝用みぞぶた（呼称・寸法・重量・価格表）

T-25

みぞ幅 mm	呼称記号	ニムラグレーチング 実寸法 Wmm	Lmm	Hmm	重量 kg/m	受枠 寸法(mm)	重量 kg/m	総重量 kg/組	価格 本体	価格 受枠
200	PKD 44-2	300	995	44	16.5	L50×60×6	10.3	26.8	15,200	8,100
250	PKD 50-2.5	350	995	50	24.4	L56×60×6	11.1	35.5	21,500	8,700
300	PKD 55-3	400	995	55	30.3	L61×60×6	11.4	41.7	26,600	8,900
350	PKD 60-3.5	450	995	60	36.8	L66×60×6	11.8	48.6	32,200	9,300
400	PKD 65-4	500	995	65	43.1	L71×60×6	12.1	55.2	38,000	9,600
450	PKD 75-4.5	550	995	75	54.0	L81×60×6	13.3	67.3	47,500	9,800
500	PKD 75-5	600	995	75	58.9	L81×60×6	13.3	72.2	48,800	9,800
550	PKD 90-5.5	650	995	90	75.1	L96×60×6	14.9	90.0	78,800	11,200
600	PKD 90-6	700	995	90	80.7	L96×60×6	14.9	95.6	81,100	11,200

T-20

みぞ幅 mm	呼称記号	ニムラグレーチング 実寸法 Wmm	Lmm	Hmm	重量 kg/m	受枠 寸法(mm)	重量 kg/m	総重量 kg/組	価格 本体	価格 受枠
100	PKD 32-1	200	995	32	8.5	L38×60×6	9.2	17.7	10,200	7,000
150	PKD 32-1.5	250	995	32	9.3	L38×60×6	9.2	18.5	11,400	7,000
200	PKD 38-2	300	995	38	14.4	L44×60×6	9.7	24.1	13,500	7,800
250	PKD 44-2.5	350	995	44	18.8	L50×60×6	10.3	29.1	16,800	8,100
300	PKD 50-3	400	995	50	27.8	L56×60×6	11.1	38.9	23,600	8,700
350	PKD 55-3.5	450	995	55	33.5	L61×60×6	11.4	44.9	29,100	8,900
400	PKD 60-4	500	995	60	40.8	L66×60×6	11.8	52.6	33,700	9,300
450	PKD 65-4.5	550	995	65	46.8	L71×60×6	12.1	58.9	38,900	9,600
500	PKD 65-5	600	995	65	51.1	L71×60×6	12.1	63.2	42,300	9,600
550	PKD 75-5.5	650	995	75	63.2	L81×60×6	13.3	76.5	51,800	9,800
600	PKD 75-6	700	995	75	68.2	L81×60×6	13.3	81.5	55,900	9,800

横断溝用みぞぶた（呼称・寸法・重量・価格表）

T-14

みぞ幅 mm	呼称記号	ニムラグレーチング 実寸法 Wmm	Lmm	Hmm	重量 kg/m	受枠 寸法(mm)	重量 kg/m	総重量 kg/組	価格 本体	受枠
100	PKD 25-1	200	995	25	6.0	L31×60×6	8.0	14.0	8,900	6,700
150	PKD 25-1.5	250	995	25	8.4	L31×60×6	8.0	16.4	10,200	6,700
200	PKD 32-2	300	995	32	12.2	L38×60×6	9.2	21.4	12,600	7,000
250	PKD 38-2.5	350	995	38	16.4	L44×60×6	9.7	26.1	15,400	7,800
300	PKD 44-3	400	995	44	21.3	L50×60×6	10.3	31.6	18,500	8,100
350	PKD 50-3.5	450	995	50	30.7	L56×60×6	11.1	41.8	25,800	8,700
400	PKD 50-4	500	995	50	34.1	L56×60×6	11.1	45.2	28,200	8,700
450	PKD 55-4.5	550	995	55	40.3	L61×60×6	11.4	51.7	34,500	8,900
500	PKD 55-5	600	995	55	44.0	L61×60×6	11.4	55.4	36,500	8,900
550	PKD 60-5.5	650	995	60	51.8	L66×60×6	11.8	63.6	43,200	9,300
600	PKD 65-6	700	995	65	59.0	L71×60×6	12.1	71.1	48,600	9,600
650	PKD 65-6.5	750	995	65	62.2	L71×60×6	12.1	74.3	55,000	9,600
700	PKD 75-7	800	995	75	76.5	L81×60×6	13.3	89.8	63,800	9,800
750	PKD 75-7.5	850	995	75	80.8	L81×60×6	13.3	94.1	65,500	9,800
800	PKD 75-8	900	995	75	85.6	L81×60×6	13.3	98.9	72,600	9,800

T-6

みぞ幅 mm	呼称記号	ニムラグレーチング 実寸法 Wmm	Lmm	Hmm	重量 kg/m	受枠 寸法(mm)	重量 kg/m	総重量 kg/組	価格 本体	受枠
100	PKD 19-1	200	995	19	5.4	L23.5×58.5×4.5	5.8	11.2	8,200	6,100
150	PKD 25-1.5	250	995	25	8.4	L31×60×6	8.0	16.4	10,200	6,700
200	PKD 32-2	300	995	32	12.2	L38×60×6	9.2	21.4	12,600	7,000
250	PKD 38-2.5	350	995	38	16.4	L44×60×6	9.7	26.1	15,400	7,800
300	PKD 44-3	400	995	44	21.3	L50×60×6	10.3	31.6	18,500	8,100
350	PKD 44-3.5	450	995	44	23.5	L50×60×6	10.3	33.8	20,200	8,100
400	PKD 50-4	500	995	50	34.1	L56×60×6	11.1	45.2	28,200	8,700
450	PKD 50-4.5	550	995	50	37.0	L56×60×6	11.1	48.1	31,100	8,700
500	PKD 55-5	600	995	55	44.0	L61×60×6	11.4	55.4	36,500	8,900
550	PKD 55-5.5	650	995	55	47.1	L61×60×6	11.4	58.5	39,200	8,900
600	PKD 60-6	700	995	60	55.8	L66×60×6	11.8	67.6	45,800	9,300
650	PKD 60-6.5	750	995	60	58.7	L66×60×6	11.8	70.5	52,100	9,300
700	PKD 65-7	800	995	65	66.4	L71×60×6	12.1	78.5	55,400	9,600
750	PKD 75-7.5	850	995	75	80.8	L81×60×6	13.3	94.1	65,500	9,800
800	PKD 75-8	900	995	75	85.6	L81×60×6	13.3	98.9	72,600	9,800

T-2

みぞ幅 mm	呼称記号	ニムラグレーチング 実寸法 Wmm	Lmm	Hmm	重量 kg/m	受枠 寸法(mm)	重量 kg/m	総重量 kg/組	価格 本体	受枠
100	PKD 19-1	200	995	19	5.4	L23.5×58.5×4.5	5.8	11.2	8,200	6,100
150	PKD 19-1.5	250	995	19	7.4	L23.5×58.5×4.5	5.8	13.2	9,100	6,100
200	PKD 25-2	300	995	25	9.7	L31×60×6	8.0	17.7	10,900	6,700
250	PKD 25-2.5	350	995	25	12.5	L31×60×6	8.0	20.5	12,100	6,700
300	PKD 32-3	400	995	32	15.8	L38×60×6	9.2	25.0	14,400	7,000
350	PKD 32-3.5	450	995	32	17.4	L38×60×6	9.2	26.6	15,200	7,000
400	PKD 38-4	500	995	38	22.7	L44×60×6	9.7	32.4	19,300	7,800
450	PKD 38-4.5	550	995	38	24.7	L44×60×6	9.7	34.4	21,000	7,800
500	PKD 44-5	600	995	44	30.8	L50×60×6	10.3	41.1	25,800	8,100
550	PKD 44-5.5	650	995	44	33.0	L50×60×6	10.3	43.3	29,900	8,100
600	PKD 44-6	700	995	44	35.5	L50×60×6	10.3	45.8	30,300	8,100
650	PKD 50-6.5	750	995	50	49.1	L56×60×6	11.1	60.2	44,900	8,700
700	PKD 50-7	800	995	50	52.5	L56×60×6	11.1	63.6	47,500	8,700
750	PKD 50-7.5	850	995	50	55.4	L56×60×6	11.1	66.5	51,600	8,700
800	PKD 50-8	900	995	50	58.7	L56×60×6	11.1	69.8	56,400	8,700

※注文情報
- ●受枠は（P.386）をご覧下さい。
- ●溶融亜鉛めっき付の受枠は（P.386）をご覧下さい。
- ●受枠L＝2000は両側L＝1000の価格です。
- ●表示価格には消費税は含まれておりません。

PKD（一般型）

一般型　普通目　側溝用

PKD　50-3
- 横断・側溝用 一般型
- 50：ベアリングバーの高さ（50mm）
- 3：みぞ幅寸法（300mm）

T-25　T-20　T-14　T-6　T-2　歩道用

■材質・表面処理
材質：SS400
処理：溶融亜鉛めっき（グレーチング）
樹脂系塗装（受枠）

●公共建築協会評価対象製品
ベアリングバーピッチ 35.3mm（H50～H100）
ベアリングバーピッチ 30.0mm（H19～H44）

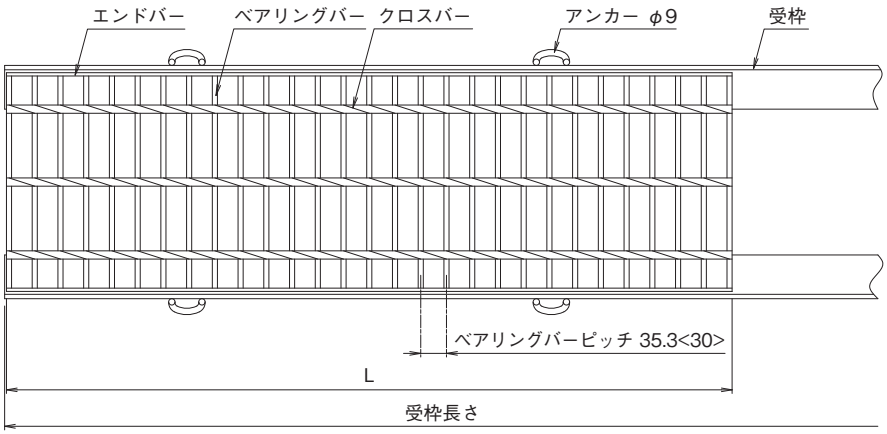

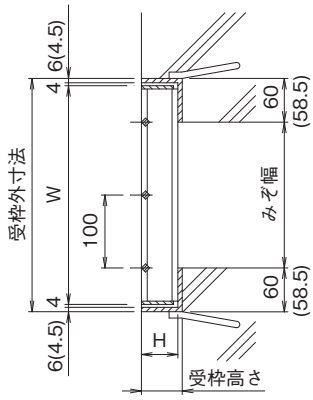

※<　>寸法は、H44以下の寸法です。
※(　)寸法は、H19の寸法です。

側溝用みぞぶた（呼称・寸法・重量・価格表）

T-25

みぞ幅 mm	呼称記号	ニムラグレーチング 実寸法 Wmm	Lmm	Hmm	重量 kg/m	受枠 寸法(mm)	重量 kg/m	総重量 kg/組	価格 本体	価格 受枠
200	PKD 44-2	300	995	44	16.5	L50×60×6	10.3	26.8	15,200	8,100
250	PKD 44-2.5	350	995	44	18.8	L50×60×6	10.3	29.1	16,800	8,100
300	PKD 50-3	400	995	50	27.8	L56×60×6	11.1	38.9	23,600	8,700
350	PKD 55-3.5	450	995	55	33.5	L61×60×6	11.4	44.9	29,100	8,900
400	PKD 65-4	500	995	65	43.1	L71×60×6	12.1	55.2	38,000	9,600
450	PKD 75-4.5	550	995	75	54.0	L81×60×6	13.3	67.3	47,500	9,800
500	PKD 90-5	600	995	90	70.0	L96×60×6	14.9	84.9	70,100	11,200
550	PKD 90-5.5	650	995	90	75.1	L96×60×6	14.9	90.0	78,800	11,200
600	PKD 100-6	700	994	100	107.5	L106×60×6	15.5	123.0	93,900	12,100

T-20

みぞ幅 mm	呼称記号	ニムラグレーチング 実寸法 Wmm	Lmm	Hmm	重量 kg/m	受枠 寸法(mm)	重量 kg/m	総重量 kg/組	価格 本体	価格 受枠
100	PKD 32-1	200	995	32	8.5	L38×60×6	9.2	17.7	10,200	7,000
150	PKD 32-1.5	250	995	32	9.3	L38×60×6	9.2	18.5	11,400	7,000
200	PKD 38-2	300	995	38	14.4	L44×60×6	9.7	24.1	13,500	7,800
250	PKD 44-2.5	350	995	44	18.8	L50×60×6	10.3	29.1	16,800	8,100
300	PKD 50-3	400	995	50	27.8	L56×60×6	11.1	38.9	23,600	8,700
350	PKD 55-3.5	450	995	55	33.5	L61×60×6	11.4	44.9	29,100	8,900
400	PKD 55-4	500	995	55	37.1	L61×60×6	11.4	48.5	31,700	8,900
450	PKD 65-4.5	550	995	65	46.8	L71×60×6	12.1	58.9	38,900	9,600
500	PKD 75-5	600	995	75	58.9	L81×60×6	13.3	72.2	48,800	9,800
550	PKD 75-5.5	650	995	75	63.2	L81×60×6	13.3	76.5	51,800	9,800
600	PKD 90-6	700	995	90	80.7	L96×60×6	14.9	95.6	81,100	11,200

側溝用みぞぶた（呼称・寸法・重量・価格表）

T-14

みぞ幅 mm	呼称記号	ニムラグレーチング 実寸法 Wmm	Lmm	Hmm	重量 kg/m	受枠 寸法(mm)	重量 kg/m	総重量 kg/組	価格 本体	受枠
100	**PKD 25-1**	200	995	25	6.0	L31×60×6	8.0	14.0	**8,900**	**6,700**
150	**PKD 25-1.5**	250	995	25	8.4	L31×60×6	8.0	16.4	**10,200**	**6,700**
200	**PKD 32-2**	300	995	32	12.2	L38×60×6	9.2	21.4	**12,600**	**7,000**
250	**PKD 38-2.5**	350	995	38	16.4	L44×60×6	9.7	26.1	**15,400**	**7,800**
300	**PKD 44-3**	400	995	44	21.3	L50×60×6	10.3	31.6	**18,500**	**8,100**
350	**PKD 50-3.5**	450	995	50	30.7	L56×60×6	11.1	41.8	**25,800**	**8,700**
400	**PKD 50-4**	500	995	50	34.1	L56×60×6	11.1	45.2	**28,200**	**8,700**
450	**PKD 55-4.5**	550	995	55	40.3	L61×60×6	11.4	51.7	**34,500**	**8,900**
500	**PKD 60-5**	600	995	60	48.3	L66×60×6	11.8	60.1	**40,000**	**9,300**
550	**PKD 65-5.5**	650	995	65	54.8	L71×60×6	12.1	66.9	**45,400**	**9,600**
600	**PKD 75-6**	700	995	75	68.1	L81×60×6	13.3	81.4	**55,900**	**9,800**
650	**PKD 75-6.5**	750	995	75	71.7	L81×60×6	13.3	85.0	**63,400**	**9,800**
700	**PKD 90-7**	800	995	90	91.5	L96×60×6	14.9	106.4	**96,600**	**11,200**
750	**PKD 90-7.5**	850	995	90	96.6	L96×60×6	14.9	111.5	**102,200**	**11,200**
800	**PKD 90-8**	900	995	90	102.2	L96×60×6	14.9	117.1	**108,000**	**11,200**

T-6

みぞ幅 mm	呼称記号	ニムラグレーチング 実寸法 Wmm	Lmm	Hmm	重量 kg/m	受枠 寸法(mm)	重量 kg/m	総重量 kg/組	価格 本体	受枠
100	**PKD 19-1**	200	995	19	5.4	L23.5×58.5×4.5	5.8	11.2	**8,200**	**6,100**
150	**PKD 19-1.5**	250	995	19	7.4	L23.5×58.5×4.5	5.8	13.2	**9,100**	**6,100**
200	**PKD 25-2**	300	995	25	9.7	L31×60×6	8.0	17.7	**10,900**	**6,700**
250	**PKD 32-2.5**	350	995	32	13.8	L38×60×6	9.2	23.0	**12,900**	**7,000**
300	**PKD 38-3**	400	995	38	18.6	L44×60×6	9.7	28.3	**16,600**	**7,800**
350	**PKD 44-3.5**	450	995	44	23.5	L50×60×6	10.3	33.8	**20,200**	**8,100**
400	**PKD 44-4**	500	995	44	26.0	L50×60×6	10.3	36.3	**22,100**	**8,100**
450	**PKD 50-4.5**	550	995	50	37.0	L56×60×6	11.1	48.1	**31,100**	**8,700**
500	**PKD 50-5**	600	995	50	40.4	L56×60×6	11.1	51.5	**33,700**	**8,700**
550	**PKD 50-5.5**	650	995	50	43.4	L56×60×6	11.1	54.5	**36,000**	**8,700**
600	**PKD 55-6**	700	995	55	50.8	L61×60×6	11.4	62.2	**41,800**	**8,900**
650	**PKD 55-6.5**	750	995	55	53.4	L61×60×6	11.4	64.8	**47,800**	**8,900**
700	**PKD 60-7**	800	995	60	62.7	L66×60×6	11.8	74.5	**54,600**	**9,300**
750	**PKD 60-7.5**	850	995	60	66.2	L66×60×6	11.8	78.0	**58,600**	**9,300**
800	**PKD 65-8**	900	995	65	74.3	L71×60×6	12.1	86.4	**63,800**	**9,600**

T-2

みぞ幅 mm	呼称記号	ニムラグレーチング 実寸法 Wmm	Lmm	Hmm	重量 kg/m	受枠 寸法(mm)	重量 kg/m	総重量 kg/組	価格 本体	受枠
100	**PKD 19-1**	200	995	19	5.4	L23.5×58.5×4.5	5.8	11.2	**8,200**	**6,100**
150	**PKD 19-1.5**	250	995	19	7.4	L23.5×58.5×4.5	5.8	13.2	**9,100**	**6,100**
200	**PKD 25-2**	300	995	25	9.7	L31×60×6	8.0	17.7	**10,900**	**6,700**
250	**PKD 25-2.5**	350	995	25	12.5	L31×60×6	8.0	20.5	**12,100**	**6,700**
300	**PKD 25-3**	400	995	25	14.3	L31×60×6	8.0	22.3	**12,900**	**6,700**
350	**PKD 25-3.5**	450	995	25	15.9	L31×60×6	8.0	23.9	**13,800**	**6,700**
400	**PKD 32-4**	500	995	32	19.3	L38×60×6	9.2	28.5	**17,100**	**7,000**
450	**PKD 32-4.5**	550	995	32	21.0	L38×60×6	9.2	30.2	**18,300**	**7,000**
500	**PKD 32-5**	600	995	32	22.9	L38×60×6	9.2	32.1	**19,300**	**7,000**
550	**PKD 32-5.5**	650	995	32	24.6	L38×60×6	9.2	33.8	**20,800**	**7,000**
600	**PKD 38-6**	700	995	38	31.1	L44×60×6	9.7	40.8	**26,500**	**7,800**
650	**PKD 38-6.5**	750	995	38	32.7	L44×60×6	9.7	42.4	**32,200**	**7,800**
700	**PKD 38-7**	800	995	38	34.9	L44×60×6	9.7	44.6	**33,300**	**7,800**
750	**PKD 44-7.5**	850	995	44	42.1	L50×60×6	10.3	52.4	**44,500**	**8,100**
800	**PKD 50-8**	900	995	50	58.7	L56×60×6	11.1	69.8	**56,400**	**8,700**

※注文情報

●受枠は（P.386）をご覧下さい。
●溶融亜鉛めっき付の受枠は（P.386）をご覧下さい。
●受枠L＝2000は両側L＝1000の価格です。
●表示価格には消費税は含まれておりません。

PKD-MV（スベリ止）

スベリ止　普通目　歩道用

PKD-MV　19-1
- PKD-MV：歩道用 スベリ止（クロスバーピッチ50mm）
- 19：みぞ幅寸法（100mm）
- 1：ベアリングバーの高さ（19mm）

T-25　T-20　T-14　T-6　T-2　歩道用

■材質・表面処理
材質：SS400
処理：溶融亜鉛めっき（グレーチング）
樹脂系塗装（受枠）

●公共建築協会評価対象製品
ベアリングバーピッチ 30.0mm

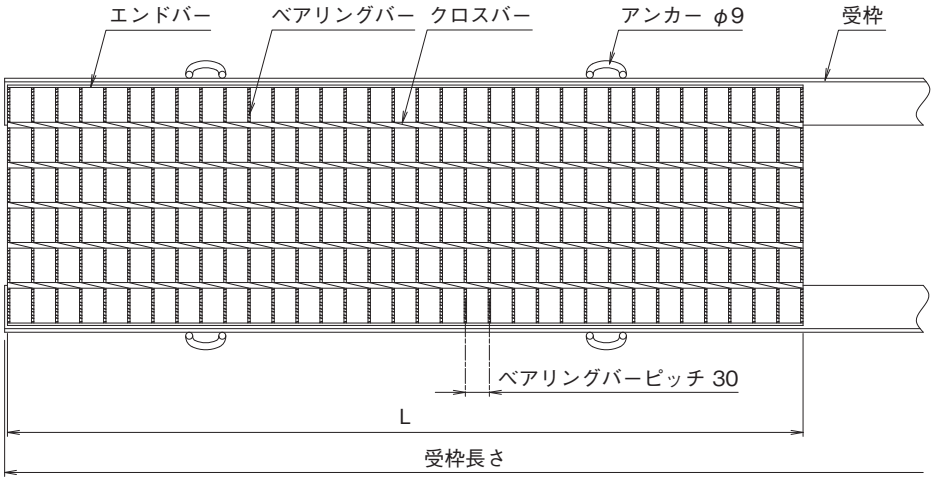

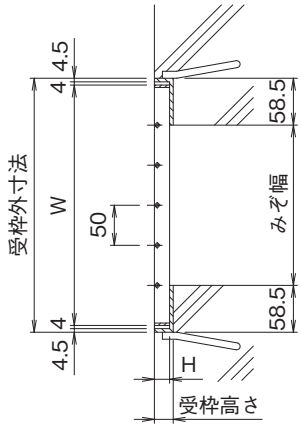

歩道用みぞぶた（呼称・寸法・重量・価格表）

歩道用

みぞ幅 mm	呼称記号	ニムラグレーチング 実寸法 Wmm	Lmm	Hmm	重量 kg/m	受枠 寸法（mm）	重量 kg/m	総重量 kg/組	価格 本体	受枠
100	PKD-MV 19-1	200	993	19	4.5	L23.5×58.5×4.5	5.8	10.3	6,100	6,100
150	PKD-MV 19-1.5	250	993	19	5.2	L23.5×58.5×4.5	5.8	11.0	6,400	6,100
200	PKD-MV 19-2	300	993	19	6.3	L23.5×58.5×4.5	5.8	12.1	6,900	6,100
250	PKD-MV 19-2.5	350	993	19	7.2	L23.5×58.5×4.5	5.8	13.0	7,900	6,100
300	PKD-MV 19-3	400	993	19	8.2	L23.5×58.5×4.5	5.8	14.0	8,900	6,100
350	PKD-MV 19-3.5	450	993	19	9.1	L23.5×58.5×4.5	5.8	14.9	9,900	6,100
400	PKD-MV 19-4	500	993	19	10.1	L23.5×58.5×4.5	5.8	15.9	10,900	6,100
450	PKD-MV 19-4.5	550	993	19	11.1	L23.5×58.5×4.5	5.8	16.9	12,000	6,100
500	PKD-MV 19-5	600	993	19	12.0	L23.5×58.5×4.5	5.8	17.8	12,600	6,100

※注文情報
●受枠は（P.386）をご覧下さい。
●溶融亜鉛めっき付の受枠は（P.386）をご覧下さい。
●受枠L＝2000は両側L＝1000の価格です。
●表示価格には消費税は含まれておりません。

PKD-M（一般型）

一般型　普通目　歩道用

PKD-M　19-1

歩道用（クロスバーピッチ50mm）
一般型
みぞ幅寸法（100mm）
ベアリングバーの高さ（19mm）

T-25　T-20　T-14　T-6　T-2　歩道用

■材質・表面処理
材質：SS400
処理：溶融亜鉛めっき（グレーチング）
樹脂系塗装（受枠）

●公共建築協会評価対象製品
ベアリングバーピッチ 30.0mm

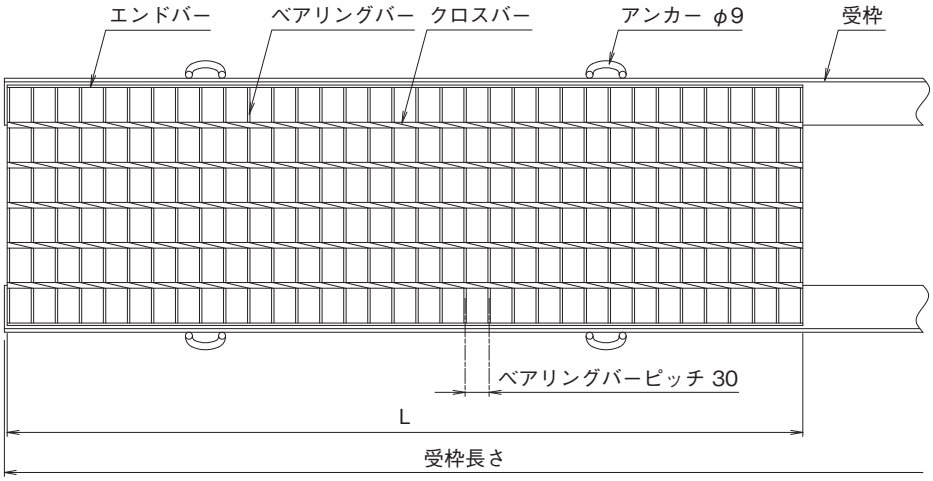

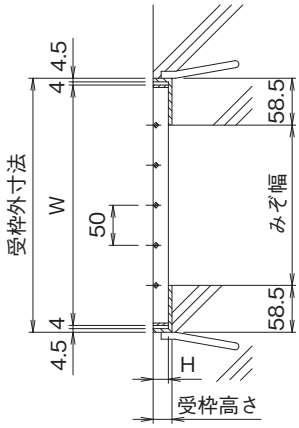

歩道用みぞぶた（呼称・寸法・重量・価格表）

歩道用

みぞ幅 mm	呼称記号	ニムラグレーチング 実寸法 Wmm	Lmm	Hmm	重量 kg/m	受枠 寸法（mm）	重量 kg/m	総重量 kg/組	価格 本体	受枠
100	**PKD-M 19-1**	200	993	19	4.5	L23.5×58.5×4.5	5.8	10.3	**5,900**	**6,100**
150	**PKD-M 19-1.5**	250	993	19	5.2	L23.5×58.5×4.5	5.8	11.0	**6,200**	**6,100**
200	**PKD-M 19-2**	300	993	19	6.3	L23.5×58.5×4.5	5.8	12.1	**6,700**	**6,100**
250	**PKD-M 19-2.5**	350	993	19	7.2	L23.5×58.5×4.5	5.8	13.0	**7,600**	**6,100**
300	**PKD-M 19-3**	400	993	19	8.2	L23.5×58.5×4.5	5.8	14.0	**8,700**	**6,100**
350	**PKD-M 19-3.5**	450	993	19	9.1	L23.5×58.5×4.5	5.8	14.9	**9,700**	**6,100**
400	**PKD-M 19-4**	500	993	19	10.1	L23.5×58.5×4.5	5.8	15.9	**10,600**	**6,100**
450	**PKD-M 19-4.5**	550	993	19	11.1	L23.5×58.5×4.5	5.8	16.9	**11,400**	**6,100**
500	**PKD-M 19-5**	600	993	19	12.0	L23.5×58.5×4.5	5.8	17.8	**12,300**	**6,100**

※注文情報
●受枠は（P.386）をご覧下さい。
●溶融亜鉛めっき付の受枠は（P.386）をご覧下さい。
●受枠L＝2000は両側L＝1000の価格です。
●表示価格には消費税は含まれておりません。

PKD-SV（スベリ止）

スベリ止　細　目　横断・側溝用

T-25　T-20　T-14　T-6　T-2　歩道用

PKD-SV　532-2

- 横断・側溝用細目 スベリ止
- 5：ベアリングバーの厚み（5mm）
- 32：ベアリングバーの高さ（32mm）
- 2：みぞ幅寸法（200mm）

■材質・表面処理
材質：SS400
処理：溶融亜鉛めっき（グレーチング）
樹脂系塗装（受枠）

●公共建築協会評価対象製品
ベアリングバーピッチ 15.0mm（H25～H60）
ベアリングバーピッチ 12.5mm（H19）

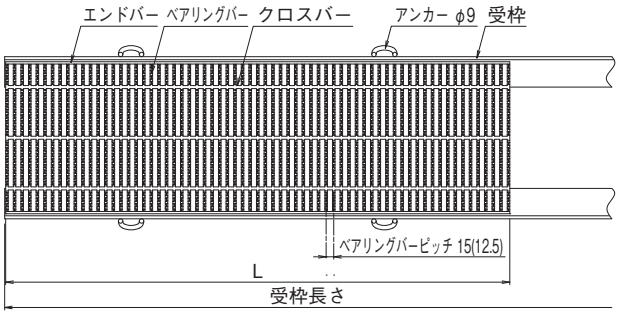

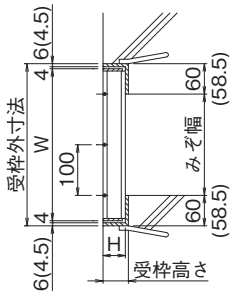

※(　)寸法は、H19の寸法です。

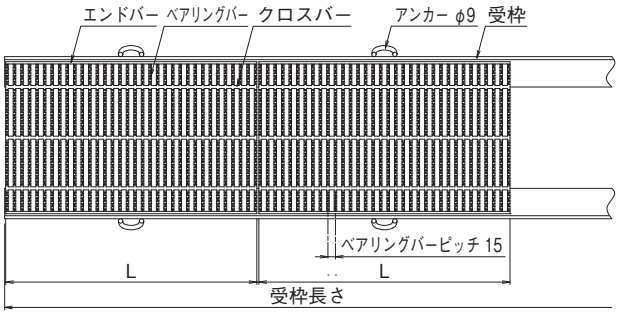

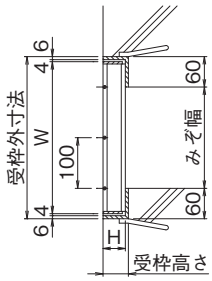

横断・側溝用細目みぞぶた（呼称・寸法・重量・価格表）

T-25

みぞ幅 mm	呼称記号	ニムラグレーチング 実寸法 Wmm	Lmm	Hmm	重量 kg/m	受枠 寸法(mm)	重量 kg/m	総重量 kg/組	価格 本体	受枠
200	PKD-SV 532-2	300	995	32	21.6	L38×60×6	9.2	30.8	21,200	7,000
250	PKD-SV 538-2.5	350	995	38	29.2	L44×60×6	9.7	38.9	29,000	7,800
300	PKD-SV 544-3	400	995	44	38.1	L50×60×6	10.3	48.4	37,800	8,100
350	PKD-SV 544-3.5	450	995	44	42.6	L50×60×6	10.3	52.9	42,000	8,100
400	PKD-SV 750-4 ※	500	498+498	50	72.5	L56×60×6	11.1	83.6	63,800	8,700
450	PKD-SV 750-4.5 ※	550	498+498	50	79.5	L56×60×6	11.1	90.6	70,000	8,700
500	PKD-SV 750-5 ※	600	498+498	50	86.7	L56×60×6	11.1	97.8	76,300	8,700
550	PKD-SV 755-5.5 ※	650	498+498	55	101.6	L61×60×6	11.4	113.0	89,700	8,900
600	PKD-SV 760-6 ※	700	498+498	60	124.5	L66×60×6	11.8	136.3	103,200	9,300

T-20

みぞ幅 mm	呼称記号	ニムラグレーチング 実寸法 Wmm	Lmm	Hmm	重量 kg/m	受枠 寸法(mm)	重量 kg/m	総重量 kg/組	価格 本体	受枠
200	PKD-SV 525-2	300	995	25	17.0	L31×60×6	8.0	25.0	19,800	6,700
250	PKD-SV 532-2.5	350	995	32	24.9	L38×60×6	9.2	34.1	24,000	7,000
300	PKD-SV 538-3	400	995	38	33.3	L44×60×6	9.7	43.0	32,000	7,800
350	PKD-SV 544-3.5	450	995	44	42.6	L50×60×6	10.3	52.9	42,000	8,100
400	PKD-SV 544-4	500	995	44	47.2	L50×60×6	10.3	57.5	45,300	8,100
450	PKD-SV 750-4.5 ※	550	498+498	50	79.5	L56×60×6	11.1	90.6	70,000	8,700
500	PKD-SV 750-5 ※	600	498+498	50	86.7	L56×60×6	11.1	97.8	76,300	8,700
550	PKD-SV 750-5.5 ※	650	498+498	50	93.8	L56×60×6	11.1	104.9	82,400	8,700
600	PKD-SV 755-6 ※	700	498+498	55	110.0	L61×60×6	11.4	121.4	96,600	8,900

横断・側溝用細目みぞぶた（呼称・寸法・重量・価格表）

T-14

みぞ幅 mm	呼称記号	ニムラグレーチング 実寸法 Wmm	Lmm	Hmm	重量 kg/m	受枠 寸法(mm)	重量 kg/m	総重量 kg/組	価格 本体	受枠
200	PKD-SV 525-2	300	995	25	17.0	L31×60×6	8.0	25.0	19,800	6,700
250	PKD-SV 525-2.5	350	995	25	19.6	L31×60×6	8.0	27.6	22,300	6,700
300	PKD-SV 532-3	400	995	32	28.4	L38×60×6	9.2	37.6	27,200	7,000
350	PKD-SV 532-3.5	450	995	32	31.7	L38×60×6	9.2	40.9	30,800	7,000
400	PKD-SV 538-4	500	995	38	41.2	L44×60×6	9.7	50.9	41,200	7,800
450	PKD-SV 544-4.5	550	995	44	51.6	L50×60×6	10.3	61.9	48,200	8,100
500	PKD-SV 544-5	600	995	44	56.3	L50×60×6	10.3	66.6	51,000	8,100
550	PKD-SV 750-5.5 ※	650	498+498	50	93.8	L56×60×6	11.1	140.9	82,400	8,700
600	PKD-SV 750-6 ※	700	498+498	50	101.0	L56×60×6	11.1	112.1	88,700	8,700

T-6

みぞ幅 mm	呼称記号	ニムラグレーチング 実寸法 Wmm	Lmm	Hmm	重量 kg/m	受枠 寸法(mm)	重量 kg/m	総重量 kg/組	価格 本体	受枠
200	PKD-SV 525-2	300	995	25	17.0	L31×60×6	8.0	25.0	19,800	6,700
250	PKD-SV 525-2.5	350	995	25	19.6	L31×60×6	8.0	27.6	22,300	6,700
300	PKD-SV 532-3	400	995	32	28.4	L38×60×6	9.2	37.6	27,200	7,000
350	PKD-SV 532-3.5	450	995	32	31.7	L38×60×6	9.2	40.9	30,800	7,000
400	PKD-SV 538-4	500	995	38	41.2	L44×60×6	9.7	50.9	41,200	7,800
450	PKD-SV 538-4.5	550	995	38	45.0	L44×60×6	9.7	54.7	43,600	7,800
500	PKD-SV 544-5	600	995	44	56.3	L50×60×6	10.3	66.6	51,000	8,100
550	PKD-SV 544-5.5	650	995	44	60.7	L50×60×6	10.3	71.0	55,000	8,100
600	PKD-SV 544-6	700	995	44	65.3	L50×60×6	10.3	75.6	58,600	8,100

T-2

みぞ幅 mm	呼称記号	ニムラグレーチング 実寸法 Wmm	Lmm	Hmm	重量 kg/m	受枠 寸法(mm)	重量 kg/m	総重量 kg/組	価格 本体	受枠
200	PKD-SV 319-2	300	995	19	11.8	L23.5×58.5×4.5	5.8	17.6	12,900	6,100
250	PKD-SV 525-2.5	350	995	25	19.6	L31×60×6	8.0	27.6	22,300	6,700
300	PKD-SV 525-3	400	995	25	22.4	L31×60×6	8.0	30.4	24,900	6,700
350	PKD-SV 525-3.5	450	995	25	25.0	L31×60×6	8.0	33.0	26,900	6,700
400	PKD-SV 525-4	500	995	25	27.8	L31×60×6	8.0	35.8	29,000	6,700
450	PKD-SV 532-4.5	550	995	32	38.5	L38×60×6	9.2	47.7	37,500	7,000
500	PKD-SV 532-5	600	995	32	42.0	L38×60×6	9.2	51.2	39,400	7,000
550	PKD-SV 532-5.5	650	995	32	45.3	L38×60×6	9.2	54.5	43,300	7,000
600	PKD-SV 532-6	700	995	32	48.8	L38×60×6	9.2	58.0	46,800	7,000

歩道用

みぞ幅 mm	呼称記号	ニムラグレーチング 実寸法 Wmm	Lmm	Hmm	重量 kg/m	受枠 寸法(mm)	重量 kg/m	総重量 kg/組	価格 本体	受枠
100	PKD-SV 319-1	200	995	19	8.1	L23.5×58.5×4.5	5.8	13.9	11,400	6,100
150	PKD-SV 319-1.5	250	995	19	9.9	L23.5×58.5×4.5	5.8	15.7	11,900	6,100
200	PKD-SV 319-2	300	995	19	11.8	L23.5×58.5×4.5	5.8	17.6	12,900	6,100
250	PKD-SV 319-2.5	350	995	19	14.2	L23.5×58.5×4.5	5.8	20.0	14,600	6,100
300	PKD-SV 319-3	400	995	19	16.2	L23.5×58.5×4.5	5.8	22.0	16,900	6,100
350	PKD-SV 319-3.5	450	995	19	18.0	L23.5×58.5×4.5	5.8	23.8	18,700	6,100
400	PKD-SV 319-4	500	995	19	20.0	L23.5×58.5×4.5	5.8	25.8	20,900	6,100
450	PKD-SV 319-4.5	550	995	19	21.5	L23.5×58.5×4.5	5.8	27.3	22,800	6,100
500	PKD-SV 319-5	600	995	19	23.5	L23.5×58.5×4.5	5.8	29.3	23,500	6,100
550	PKD-SV 319-5.5	650	995	19	25.4	L23.5×58.5×4.5	5.8	31.2	28,100	6,100
600	PKD-SV 319-6	700	995	19	27.4	L23.5×58.5×4.5	5.8	33.2	29,800	6,100

※注文情報
- ●寸法・重量表中※印はグレーチングが2枚割となります。(1枚でも製作できます)
- ●受枠は(P.386)をご覧下さい。
- ●溶融亜鉛めっき付の受枠は(P.386)をご覧下さい。
- ●受枠L＝2000は両側L＝1000の価格です。
- ●表示価格には消費税は含まれておりません。

PKD-S（一般型）

一般型　細　目　横断・側溝用

T-25　T-20　T-14　T-6　T-2　歩道用

PKD-S　438-3

横断・側溝用細目
一般型

- みぞ幅寸法（300mm）
- ベアリングバーの高さ（38mm）
- ベアリングバーの厚み（4.5mm）

■材質・表面処理
材質：SS400
処理：溶融亜鉛めっき（グレーチング）
樹脂系塗装（受枠）

●公共建築協会評価対象製品
ベアリングバーピッチ 12.5mm（H19～H44）
ベアリングバーピッチ 15.0mm（H50～H60）

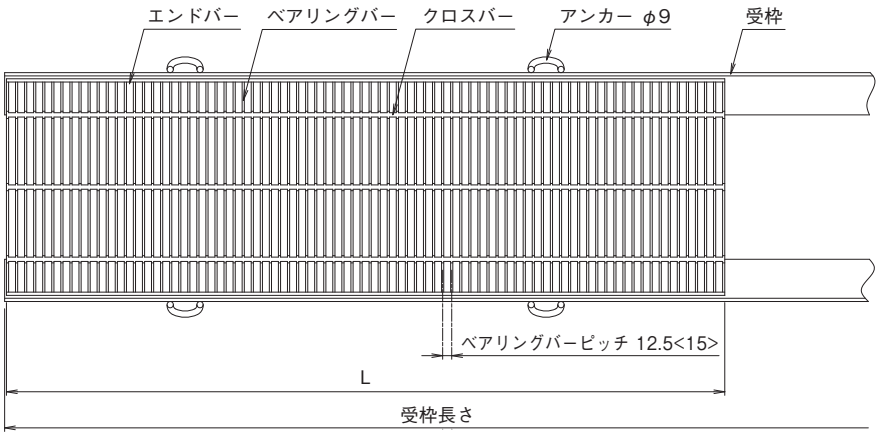

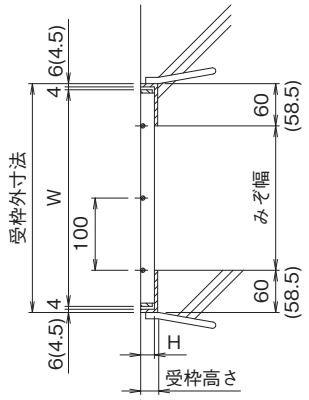

※< >寸法は、H50以上の寸法です。
※( )寸法は、H19の寸法です。

横断・側溝用細目みぞぶた（呼称・寸法・重量・価格表）

T-25

みぞ幅 mm	呼称記号	ニムラグレーチング 実寸法 Wmm	Lmm	Hmm	重量 kg/m	受枠 寸法（mm）	重量 kg/m	総重量 kg/組	価格 本体	受枠
200	PKD-S 332-2	300	995	32	19.6	L38×60×6	9.2	28.8	17,000	7,000
250	PKD-S 338-2.5	350	995	38	26.9	L44×60×6	9.7	36.6	22,500	7,800
300	PKD-S 438-3	400	995	38	46.3	L50×60×6	10.3	56.0	37,700	7,800
350	PKD-S 444-3.5	450	995	44	60.8	L50×60×6	10.3	71.1	49,000	8,100
400	PKD-S 444-4	500	995	44	64.6	L56×60×6	11.1	74.9	54,500	8,100
450	PKD-S 750-4.5 ※	550	498+498	50	77.5	L56×60×6	11.1	88.6	66,500	8,700
500	PKD-S 750-5 ※	600	498+498	50	84.5	L56×60×6	11.1	95.6	74,200	8,700
550	PKD-S 755-5.5 ※	650	498+498	55	101.6	L61×60×6	11.4	113.0	85,500	8,900
600	PKD-S 760-6 ※	700	498+498	60	124.5	L66×60×6	11.8	136.3	98,700	9,300

T-20

みぞ幅 mm	呼称記号	ニムラグレーチング 実寸法 Wmm	Lmm	Hmm	重量 kg/m	受枠 寸法（mm）	重量 kg/m	総重量 kg/組	価格 本体	受枠
200	PKD-S 332-2	300	995	32	19.6	L38×60×6	9.2	28.8	17,000	7,000
250	PKD-S 338-2.5	350	995	38	26.9	L44×60×6	9.7	36.6	22,500	7,800
300	PKD-S 438-3	400	995	38	46.3	L44×60×6	9.7	56.0	37,700	7,800
350	PKD-S 438-3.5	450	995	38	50.8	L44×60×6	9.7	60.5	42,300	7,800
400	PKD-S 444-4	500	995	44	64.6	L50×60×6	10.3	74.9	54,500	8,100
450	PKD-S 444-4.5	550	995	44	72.4	L50×60×6	10.3	82.7	59,500	8,100
500	PKD-S 750-5 ※	600	498+498	50	84.5	L56×60×6	11.1	95.6	74,200	8,700
550	PKD-S 750-5.5 ※	650	498+498	50	91.5	L56×60×6	11.1	102.6	78,300	8,700
600	PKD-S 755-6 ※	700	498+498	55	107.5	L61×60×6	11.4	118.9	91,900	8,900

横断・側溝用細目みぞぶた（呼称・寸法・重量・価格表）

T-14

みぞ幅 mm	呼称記号	ニムラグレーチング 実寸法 Wmm	Lmm	Hmm	重量 kg/m	受枠 寸法(mm)	重量 kg/m	総重量 kg/組	価格 本体	受枠
200	PKD-S 325-2	300	995	25	15.4	L31×60×6	8.0	23.4	15,100	6,700
250	PKD-S 332-2.5	350	995	32	22.6	L38×60×6	9.2	31.8	20,100	7,000
300	PKD-S 338-3	400	995	38	30.6	L44×60×6	9.7	40.3	26,500	7,800
350	PKD-S 338-3.5	450	995	38	34.2	L44×60×6	9.7	43.9	29,600	7,800
400	PKD-S 438-4	500	995	38	56.6	L44×60×6	9.7	66.3	46,900	7,800
450	PKD-S 438-4.5	550	995	38	62.0	L44×60×6	9.7	71.7	53,700	7,800
500	PKD-S 444-5	600	995	44	78.8	L50×60×6	10.2	88.2	64,900	8,100
550	PKD-S 750-5.5 ※	650	498+498	50	91.5	L56×60×6	11.1	102.6	78,300	8,700
600	PKD-S 750-6 ※	700	498+498	50	98.5	L56×60×6	11.1	109.6	84,200	8,700

T-6

みぞ幅 mm	呼称記号	ニムラグレーチング 実寸法 Wmm	Lmm	Hmm	重量 kg/m	受枠 寸法(mm)	重量 kg/m	総重量 kg/組	価格 本体	受枠
200	PKD-S 325-2	300	995	25	15.4	L31×60×6	8.0	23.4	15,100	6,700
250	PKD-S 332-2.5	350	995	32	22.6	L38×60×6	9.2	31.8	20,100	7,000
300	PKD-S 332-3	400	995	32	25.8	L38×60×6	9.2	35.0	23,000	7,000
350	PKD-S 338-3.5	450	995	38	34.2	L44×60×6	9.7	43.9	29,600	7,800
400	PKD-S 338-4	500	995	38	38.0	L44×60×6	9.7	47.7	32,700	7,800
450	PKD-S 438-4.5	550	995	38	62.0	L44×60×6	9.7	71.7	53,700	7,800
500	PKD-S 438-5	600	995	38	67.6	L44×60×6	9.7	77.3	58,600	7,800
550	PKD-S 438-5.5	650	995	38	73.0	L44×60×6	9.7	82.7	61,600	7,800
600	PKD-S 444-6	700	995	44	88.5	L50×60×6	10.2	98.7	73,000	8,100

T-2

みぞ幅 mm	呼称記号	ニムラグレーチング 実寸法 Wmm	Lmm	Hmm	重量 kg/m	受枠 寸法(mm)	重量 kg/m	総重量 kg/組	価格 本体	受枠
200	PKD-S 319-2	300	995	19	11.8	L23.5×58.5×4.5	5.8	17.6	11,200	6,100
250	PKD-S 325-2.5	350	995	25	17.7	L31×60×6	8.0	25.7	17,200	6,700
300	PKD-S 325-3	400	995	25	20.3	L31×60×6	8.0	28.3	19,800	6,700
350	PKD-S 325-3.5	450	995	25	23.0	L31×60×6	8.0	31.0	22,300	6,700
400	PKD-S 332-4	500	995	32	32.1	L38×60×6	9.2	41.3	28,200	7,000
450	PKD-S 332-4.5	550	995	32	35.1	L38×60×6	9.2	44.3	30,500	7,000
500	PKD-S 338-5	600	995	38	45.4	L44×60×6	9.7	55.1	37,600	7,800
550	PKD-S 338-5.5	650	995	38	49.0	L44×60×6	9.7	58.7	41,900	7,800
600	PKD-S 338-6	700	995	38	53.0	L44×60×6	9.7	62.7	45,300	7,800

歩道用

みぞ幅 mm	呼称記号	ニムラグレーチング 実寸法 Wmm	Lmm	Hmm	重量 kg/m	受枠 寸法(mm)	重量 kg/m	総重量 kg/組	価格 本体	受枠
100	PKD-S 319-1	200	995	19	8.1	L23.5×58.5×4.5	5.8	13.9	8,900	6,100
150	PKD-S 319-1.5	250	995	19	9.9	L23.5×58.5×4.5	5.8	15.7	10,200	6,100
200	PKD-S 319-2	300	995	19	11.8	L23.5×58.5×4.5	5.8	17.6	11,200	6,100
250	PKD-S 319-2.5	350	995	19	14.2	L23.5×58.5×4.5	5.8	20.0	12,800	6,100
300	PKD-S 319-3	400	995	19	16.2	L23.5×58.5×4.5	5.8	22.0	14,800	6,100
350	PKD-S 319-3.5	450	995	19	18.0	L23.5×58.5×4.5	5.8	23.8	16,600	6,100
400	PKD-S 319-4	500	995	19	20.0	L23.5×58.5×4.5	5.8	25.8	18,500	6,100
450	PKD-S 319-4.5	550	995	19	21.5	L23.5×58.5×4.5	5.8	27.3	19,800	6,100
500	PKD-S 319-5	600	995	19	23.5	L23.5×58.5×4.5	5.8	29.3	20,800	6,100

※注文情報
- ●寸法・重量表中※印はグレーチングが2枚割となります。(1枚でも製作できます)
- ●受枠は(P.386)をご覧下さい。
- ●溶融亜鉛めっき付の受枠は(P.386)をご覧下さい。
- ●受枠L＝2000は両側L＝1000の価格です。
- ●表示価格には消費税は含まれておりません。

PKG-V（スベリ止）

スベリ止　普通目　横断溝用

PKG-V　44-2
- PKG-V：騒音低減用スベリ止
- 44：ベアリングバーの高さ（44mm）
- 2：みぞ幅寸法（200mm）

T-25　T-20　T-14　T-6　T-2　歩道用

■材質・表面処理
材質：SS400
処理：溶融亜鉛めっき（グレーチング）
樹脂系塗装（受枠）

●公共建築協会評価対象製品
ベアリングバーピッチ 35.3mm（H50～H75）
ベアリングバーピッチ 30.0mm（H32～H44）

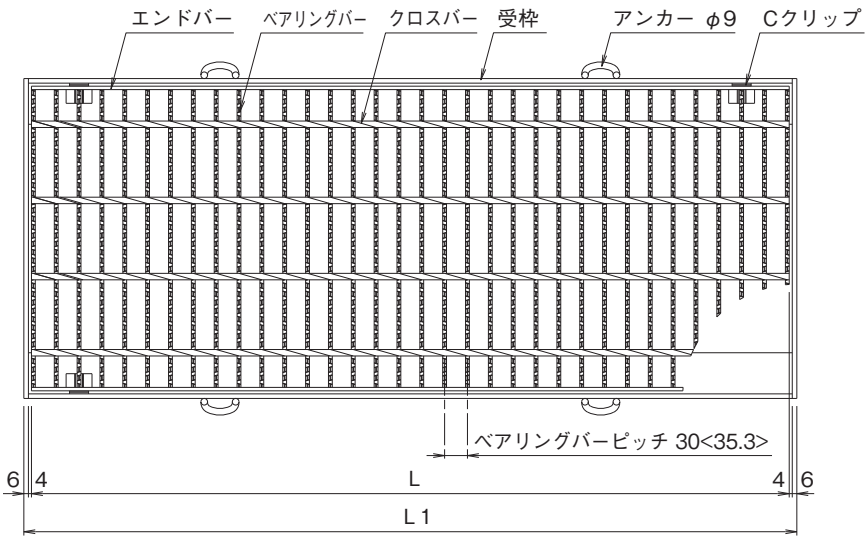

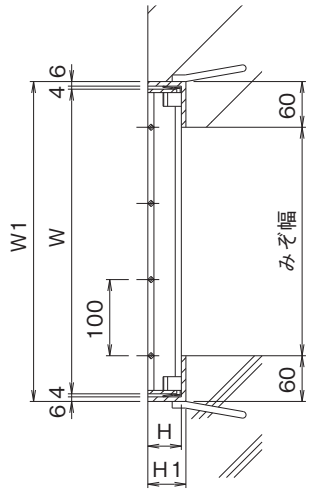

※< >寸法は、H50以上の寸法です。

横断溝用みぞぶた（呼称・寸法・重量・価格表）

T-25

みぞ幅 mm	呼称記号	ニムラグレーチング W mm	L mm	H mm	重量 kg/枚	受枠 W1 mm	L1 mm	H1 mm	重量 kg/枚	総重量 kg/組	価格 本体・受枠
200	PKG-V 44-2	300	995	44	16.8	320	1015	50	11.5	28.3	29,200
250	PKG-V 50-2.5	350	995	50	24.9	370	1015	56	12.6	37.5	36,500
300	PKG-V 55-3	400	995	55	30.3	420	1015	61	13.1	43.4	42,500
350	PKG-V 60-3.5	450	995	60	36.8	470	1015	66	14.2	51.0	49,400
400	PKG-V 65-4	500	995	65	43.1	520	1015	71	14.7	57.8	56,400
450	PKG-V 75-4.5	550	995	75	54.0	570	1015	81	17.6	71.6	67,800
500	PKG-V 75-5	600	995	75	58.9	620	1015	81	18.0	76.9	69,100

T-20

みぞ幅 mm	呼称記号	ニムラグレーチング W mm	L mm	H mm	重量 kg/枚	受枠 W1 mm	L1 mm	H1 mm	重量 kg/枚	総重量 kg/組	価格 本体・受枠
200	PKG-V 38-2	300	995	38	14.4	320	1015	44	10.8	25.2	27,400
250	PKG-V 44-2.5	350	995	44	18.8	370	1015	50	11.7	30.5	31,100
300	PKG-V 50-3	400	995	50	27.8	420	1015	56	12.8	40.6	38,900
350	PKG-V 55-3.5	450	995	55	33.5	470	1015	61	13.5	47.0	45,200
400	PKG-V 60-4	500	995	60	40.8	520	1015	66	14.5	55.3	51,200
450	PKG-V 65-4.5	550	995	65	46.8	570	1015	71	14.9	61.7	57,400
500	PKG-V 65-5	600	995	65	58.9	620	1015	71	15.2	74.1	61,100
600	PKG-V 75-6	700	995	75	68.1	720	1015	81	18.6	86.7	77,000

横断溝用みぞぶた（呼称・寸法・重量・価格表）

T-14

みぞ幅 mm	呼称記号	ニムラグレーチング W mm	L mm	H mm	重量 kg/枚	受枠 W1 mm	L1 mm	H1 mm	重量 kg/枚	総重量 kg/組	価格 本体・受枠
200	PKG-V 32-2	300	995	32	12.2	320	1015	38	10.1	22.3	25,600
250	PKG-V 38-2.5	350	995	38	16.4	370	1015	44	11.0	27.4	29,600
300	PKG-V 44-3	400	995	44	21.3	420	1015	50	11.8	33.1	32,900
350	PKG-V 50-3.5	450	995	50	30.7	470	1015	56	13.0	43.7	41,200
400	PKG-V 50-4	500	995	50	34.1	520	1015	56	13.2	47.3	43,800
450	PKG-V 55-4.5	550	995	55	40.3	570	1015	61	13.8	54.1	51,000
500	PKG-V 55-5	600	995	55	44.0	620	1015	61	14.0	58.0	53,300
600	PKG-V 65-6	700	995	65	59.0	720	1015	71	16.7	75.5	67,600

T-6

みぞ幅 mm	呼称記号	ニムラグレーチング W mm	L mm	H mm	重量 kg/枚	受枠 W1 mm	L1 mm	H1 mm	重量 kg/枚	総重量 kg/組	価格 本体・受枠
200	PKG-V 32-2	300	995	32	12.2	320	1015	38	10.1	22.3	25,600
250	PKG-V 38-2.5	350	995	38	16.4	370	1015	44	11.0	27.4	29,600
300	PKG-V 44-3	400	995	44	21.3	420	1015	50	11.8	33.1	32,900
350	PKG-V 44-3.5	450	995	44	23.5	470	1015	50	12.0	35.5	34,800
400	PKG-V 50-4	500	995	50	34.1	520	1015	56	13.2	47.3	43,800
450	PKG-V 50-4.5	550	995	50	37.0	570	1015	56	13.3	50.3	46,800
500	PKG-V 55-5	600	995	55	44.0	620	1015	61	14.0	58.0	53,300
600	PKG-V 60-6	700	995	60	55.8	720	1015	66	16.5	72.3	64,900

T-2

みぞ幅 mm	呼称記号	ニムラグレーチング W mm	L mm	H mm	重量 kg/枚	受枠 W1 mm	L1 mm	H1 mm	重量 kg/枚	総重量 kg/組	価格 本体・受枠
200	PKG-V 32-2	300	995	32	12.2	320	1015	38	10.1	22.3	25,600
250	PKG-V 32-2.5	350	995	32	13.8	370	1015	38	10.2	24.0	26,300
300	PKG-V 32-3	400	995	32	15.8	420	1015	38	10.3	26.1	27,800
350	PKG-V 32-3.5	450	995	32	17.4	470	1015	38	10.4	27.8	29,000
400	PKG-V 38-4	500	995	38	22.7	520	1015	44	11.4	34.1	33,800
450	PKG-V 38-4.5	550	995	38	24.7	570	1015	44	11.5	36.2	35,700
500	PKG-V 44-5	600	995	44	30.8	620	1015	50	12.6	43.4	41,100
600	PKG-V 44-6	700	995	44	35.5	720	1015	50	13.5	49.0	46,000

※注文情報
●受枠は4方2面枠となります。
●表示価格には消費税は含まれておりません。

●Cクリップを使用し、車両通行中にグレーチングのはね上がり、金属衝撃音を低減するみぞぶたです。

Cクリップが付いたグレーチングのはめ方

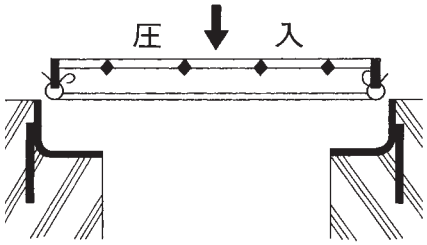

Cクリップが付いたグレーチングの取り外し方

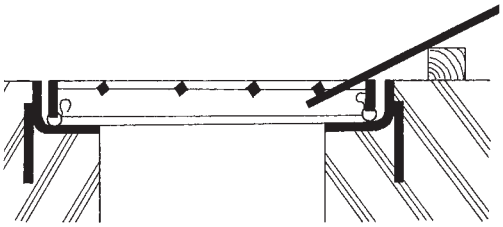

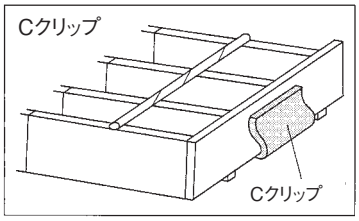

Cクリップ

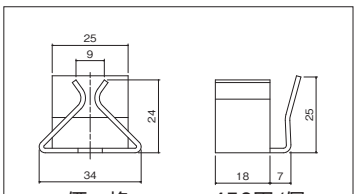

価　格　450円/個

●Cクリップ取付個数
Cクリップは、グレーチング1枚に4個取付けます
●Cクリップ取付位置
ベアリングバー外側から3本目に打ち込みますと効果的です
（グレーチングを反転すると作業が容易です）
●ベアリングバーピッチ35.3mm（H50～H75）、30.0mm（H32～H44）の製品に使用できます（細目タイプには使用できません）。

PKG（一般型）

一般型　普通目　横断・側溝用

PKG　44-2
- PKG：騒音低減用 一般型
- 44：ベアリングバーの高さ（44mm）
- 2：みぞ幅寸法（200mm）

T-25　T-20　T-14　T-6　T-2　歩道用

■材質・表面処理
材質：SS400
処理：溶融亜鉛めっき（グレーチング）
樹脂系塗装（受枠）

●公共建築協会評価対象製品
ベアリングバーピッチ 35.3mm（H50～H75）
ベアリングバーピッチ 30.0mm（H32～H44）

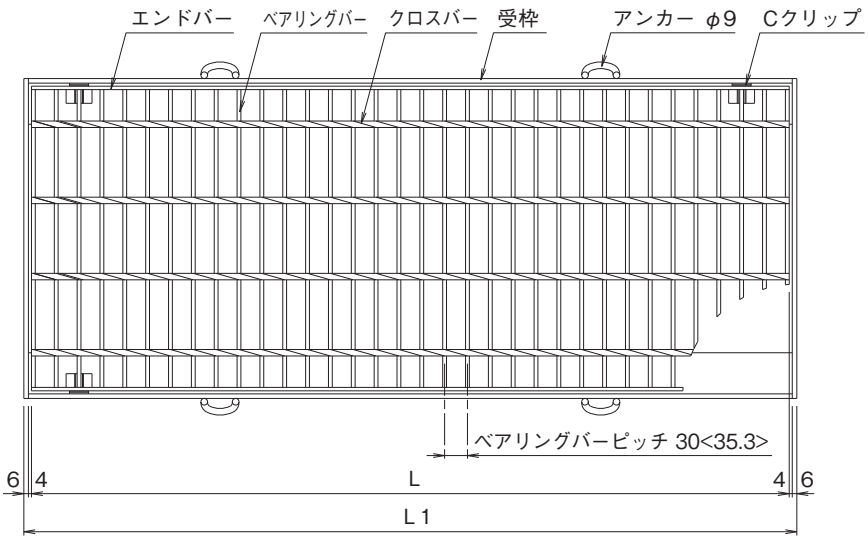

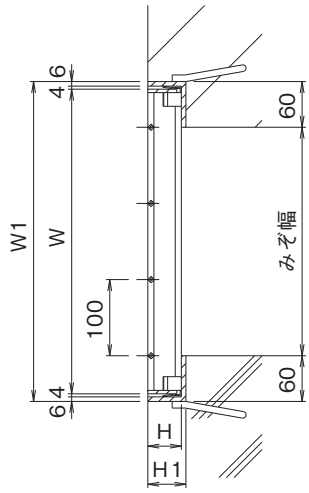

※<　>寸法は、H50以上の寸法です。

横断・側溝用みぞぶた（呼称・寸法・重量・価格表）

T-25

みぞ幅 mm	呼称記号	ニムラグレーチング W mm	L mm	H mm	重量 kg/枚	受枠 W1 mm	L1 mm	H1 mm	重量 kg/枚	総重量 kg/組	価格 本体・受枠
200	PKG 44-2	300	995	44	16.8	320	1015	50	11.5	28.3	28,400
250	PKG 50-2.5	350	995	50	24.9	370	1015	56	12.6	37.5	35,600
300	PKG 55-3	400	995	55	30.3	420	1015	61	13.1	43.4	41,300
350	PKG 60-3.5	450	995	60	36.8	470	1015	66	14.2	51.0	48,200
400	PKG 65-4	500	995	65	43.1	520	1015	71	14.7	57.8	54,900
450	PKG 75-4.5	550	995	75	54.0	570	1015	81	17.6	71.6	66,000
500	PKG 75-5	600	995	75	58.9	620	1015	81	18.0	76.9	67,400

T-20

みぞ幅 mm	呼称記号	ニムラグレーチング W mm	L mm	H mm	重量 kg/枚	受枠 W1 mm	L1 mm	H1 mm	重量 kg/枚	総重量 kg/組	価格 本体・受枠
200	PKG 38-2	300	995	38	14.4	320	1015	44	10.8	25.2	26,600
250	PKG 44-2.5	350	995	44	18.8	370	1015	50	11.7	30.5	30,000
300	PKG 50-3	400	995	50	27.8	420	1015	56	12.8	40.6	37,900
350	PKG 55-3.5	450	995	55	33.5	470	1015	61	13.5	47.0	44,000
400	PKG 60-4	500	995	60	40.8	520	1015	66	14.5	55.3	49,800
450	PKG 65-4.5	550	995	65	46.8	570	1015	71	14.9	61.7	55,900
500	PKG 65-5	600	995	65	58.9	620	1015	71	15.2	74.1	59,400
600	PKG 75-6	700	995	75	68.1	720	1015	81	18.6	86.7	74,900

横断・側溝用みぞぶた（呼称・寸法・重量・価格表）

T-14

みぞ幅 mm	呼称記号	ニムラグレーチング W mm	L mm	H mm	重量 kg/枚	受枠 W1 mm	L1 mm	H1 mm	重量 kg/枚	総重量 kg/組	価格 本体・受枠
200	**PKG 32-2**	300	995	32	12.2	320	1015	38	10.1	22.3	**25,000**
250	**PKG 38-2.5**	350	995	38	16.4	370	1015	44	11.0	27.4	**28,700**
300	**PKG 44-3**	400	995	44	21.3	420	1015	50	11.8	33.1	**32,000**
350	**PKG 50-3.5**	450	995	50	30.7	470	1015	56	13.0	43.7	**40,200**
400	**PKG 50-4**	500	995	50	34.1	520	1015	56	13.2	47.3	**42,600**
450	**PKG 55-4.5**	550	995	55	40.3	570	1015	61	13.8	54.1	**49,700**
500	**PKG 55-5**	600	995	55	44.0	620	1015	61	14.0	58.0	**52,000**
600	**PKG 65-6**	700	995	65	59.0	720	1015	71	16.7	75.5	**65,800**

T-6

みぞ幅 mm	呼称記号	ニムラグレーチング W mm	L mm	H mm	重量 kg/枚	受枠 W1 mm	L1 mm	H1 mm	重量 kg/枚	総重量 kg/組	価格 本体・受枠
200	**PKG 32-2**	300	995	32	12.2	320	1015	38	10.1	22.3	**25,000**
250	**PKG 38-2.5**	350	995	38	16.4	370	1015	44	11.0	27.4	**28,700**
300	**PKG 44-3**	400	995	44	21.3	420	1015	50	11.8	33.1	**32,000**
350	**PKG 44-3.5**	450	995	44	23.5	470	1015	50	12.0	35.5	**33,900**
400	**PKG 50-4**	500	995	50	34.1	520	1015	56	13.2	47.3	**42,600**
450	**PKG 50-4.5**	550	995	50	37.0	570	1015	56	13.3	50.3	**45,600**
500	**PKG 55-5**	600	995	55	44.0	620	1015	61	14.0	58.0	**52,000**
600	**PKG 60-6**	700	995	60	55.8	720	1015	66	16.5	72.3	**63,300**

T-2

みぞ幅 mm	呼称記号	ニムラグレーチング W mm	L mm	H mm	重量 kg/枚	受枠 W1 mm	L1 mm	H1 mm	重量 kg/枚	総重量 kg/組	価格 本体・受枠
200	**PKG 32-2**	300	995	32	12.2	320	1015	38	10.1	22.3	**25,000**
250	**PKG 32-2.5**	350	995	32	13.8	370	1015	38	10.2	24.0	**25,500**
300	**PKG 32-3**	400	995	32	15.8	420	1015	38	10.3	26.1	**27,100**
350	**PKG 32-3.5**	450	995	32	17.4	470	1015	38	10.4	27.8	**28,100**
400	**PKG 38-4**	500	995	38	22.7	520	1015	44	11.4	34.1	**32,900**
450	**PKG 38-4.5**	550	995	38	24.7	570	1015	44	11.5	36.2	**34,800**
500	**PKG 44-5**	600	995	44	30.8	620	1015	50	12.6	43.4	**40,000**
600	**PKG 44-6**	700	995	44	35.5	720	1015	50	13.5	49.0	**44,800**

※注文情報
●受枠は4方2面枠となります。
●表示価格には消費税は含まれておりません。

●Cクリップを使用し、車両通行中にグレーチングのはね上がり、
金属衝撃音を低減するみぞぶたです。

Cクリップが付いたグレーチングのはめ方

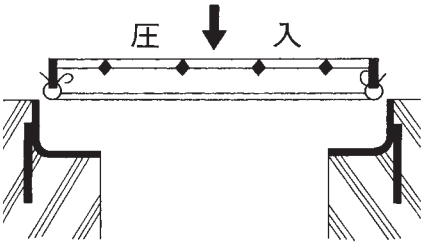

Cクリップが付いたグレーチングの取り外し方

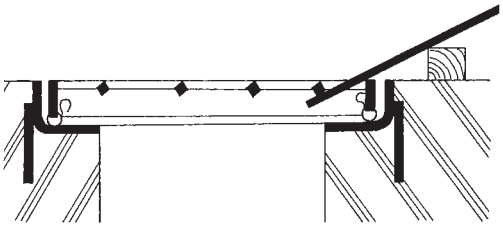

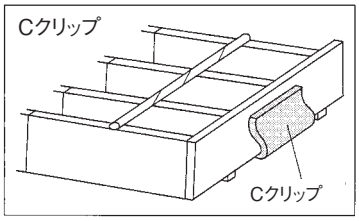

Cクリップ

●Cクリップ取付個数
Cクリップは、グレーチング1枚に4個取付けます
●Cクリップ取付位置
ベアリングバー外側から3本目に打ち込みますと効果的です
（グレーチングを反転すると作業が容易です）
●ベアリングバーピッチ35.3mm（H50～H75）、30.0mm（H32～H44）の
製品に使用できます（細目タイプには使用できません）。

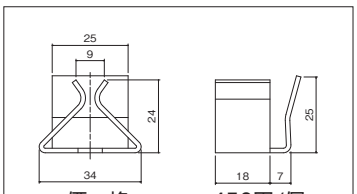

価　格　450円/個

PKT-V（スベリ止）

スベリ止　普通目　横断溝用

PKT-V　50-2
- PKT-V：ボルト固定式 スベリ止
- 50：ベアリングバーの高さ（50mm）
- 2：みぞ幅寸法（200mm）

T-25　T-20　T-14　T-6　T-2　歩道用

■材質・表面処理
材質：SS400
処理：溶融亜鉛めっき（グレーチング）
樹脂系塗装（受枠）

●公共建築協会評価対象製品
ベアリングバーピッチ 35.3mm（H50～H90）
ベアリングバーピッチ 30.0mm（H38～H44）

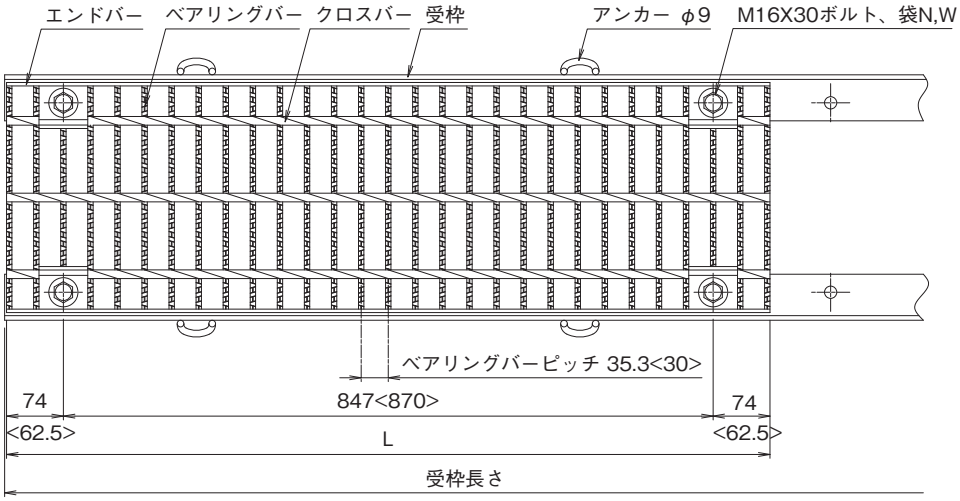

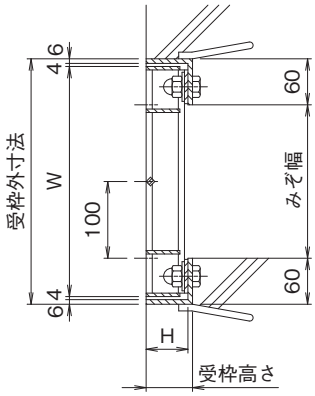

※< >寸法は、H44以下の寸法です。

横断溝用みぞぶた（呼称・寸法・重量・価格表）

T-25

みぞ幅 mm	呼称記号	ニムラグレーチング 実寸法 Wmm	Lmm	Hmm	重量 kg/m	受枠 寸法（mm）	重量 kg/m	総重量 kg/組	価格 本体	受枠
200	PKT-V 50-2	300	995	50	25.1	A型 L61×60×6	11.9	37.0	23,300	12,200
						B型 L66×60×6	12.4	37.5		14,300
250	PKT-V 55-2.5	350	995	55	30.4	A型 L66×60×6	12.4	42.8	28,500	12,300
						B型 L71×60×6	12.6	43.0		14,400
300	PKT-V 60-3	400	995	60	36.8	A型 L71×60×6	12.6	49.4	34,000	12,400
						B型 L76×60×6	13.0	49.8		15,300
350	PKT-V 65-3.5	450	995	65	42.5	A型 L76×60×6	13.0	55.5	39,700	13,300
						B型 L81×60×6	13.8	56.3		15,400
400	PKT-V 75-4	500	995	75	53.2	A型 L86×60×6	14.0	67.2	49,700	13,400
						B型 L91×60×6	14.4	67.6		15,500
450	PKT-V 75-4.5	550	995	75	57.6	A型 L86×60×6	14.0	71.6	52,800	13,400
						B型 L91×60×6	14.4	72.0		15,500
500	PKT-V 90-5	600	995	90	84.0	A型 L101×60×6	15.8	99.8	74,800	13,700
						B型 L106×60×6	16.4	100.4		16,900

横断溝用みぞぶた（呼称・寸法・重量・価格表）

T-20

みぞ幅 mm	呼称記号	ニムラグレーチング 実寸法 Wmm	Lmm	Hmm	重量 kg/m	受枠 寸法(mm)	重量 kg/m	総重量 kg/組	価格 本体	受枠
200	PKT-V 44-2	300	995	44	20.2	A型 L56×60×6	11.6	31.8	19,600	11,800
						B型 L61×60×6	11.9	32.1		14,200
250	PKT-V 50-2.5	350	995	50	28.2	A型 L61×60×6	11.9	40.1	26,300	12,200
						B型 L66×60×6	12.4	40.6		14,300
300	PKT-V 55-3	400	995	55	33.9	A型 L66×60×6	12.4	46.3	31,600	12,300
						B型 L71×60×6	12.6	46.5		14,400
350	PKT-V 60-3.5	450	995	60	40.5	A型 L71×60×6	12.6	53.1	37,600	12,400
						B型 L76×60×6	13.0	53.5		15,300
400	PKT-V 65-4	500	995	65	46.6	A型 L76×60×6	13.0	59.6	43,200	13,300
						B型 L81×60×6	13.8	60.4		15,400
450	PKT-V 75-4.5	550	995	75	57.6	A型 L86×60×6	14.0	71.6	52,800	13,400
						B型 L91×60×6	14.4	72.0		15,500
500	PKT-V 75-5	600	995	75	62.3	A型 L86×60×6	14.0	76.3	54,200	13,400
						B型 L91×60×6	14.4	76.7		15,500

T-14

みぞ幅 mm	呼称記号	ニムラグレーチング 実寸法 Wmm	Lmm	Hmm	重量 kg/m	受枠 寸法(mm)	重量 kg/m	総重量 kg/組	価格 本体	受枠
200	PKT-V 38-2	300	995	38	18.1	A型 L50×60×6	10.9	29.0	18,000	11,400
						B型 L56×60×6	11.6	29.7		13,800
250	PKT-V 44-2.5	350	995	44	22.5	A型 L56×60×6	11.6	34.1	21,500	11,800
						B型 L61×60×6	11.9	34.4		14,200
300	PKT-V 50-3	400	995	50	31.4	A型 L61×60×6	11.9	43.3	28,700	12,200
						B型 L66×60×6	12.4	43.8		14,300
350	PKT-V 50-3.5	450	995	50	34.5	A型 L61×60×6	11.9	46.4	31,100	12,200
						B型 L66×60×6	12.4	46.9		14,300
400	PKT-V 55-4	500	995	55	41.4	A型 L66×60×6	12.4	53.8	36,800	12,300
						B型 L71×60×6	12.6	54.0		14,400
450	PKT-V 55-4.5	550	995	55	45.0	A型 L66×60×6	12.4	57.4	39,700	12,300
						B型 L71×60×6	12.6	57.6		14,400
500	PKT-V 65-5	600	995	65	54.6	A型 L76×60×6	13.0	67.6	47,600	13,300
						B型 L81×60×6	13.8	68.4		15,400
600	PKT-V 75-6	700	995	75	71.5	A型 L86×60×6	14.0	85.5	61,600	13,400
						B型 L91×60×6	14.4	85.9		15,500

※注文情報
●受枠は（P.387）をご覧下さい。
●表示価格には消費税は含まれておりません。

A型パッキン無し　B型パッキン付
・受枠L=2000は両側1000mmの価格です。
●標準タイプ　交通量の激しい道路に設置される溝蓋に使用して下さい。
グレーチング本体と受枠をボルト・ナットで固定する事により騒音、衝撃を低減する事が出来ます。

Tボックス

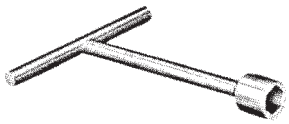

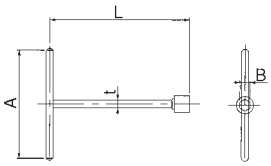

GCボルトカバー

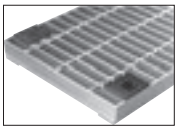

■寸法表（Tボックス）　〈単位：mm〉

呼　称	A	B	L	t	価格/1本
Tボックス24	195	24	250	14	4,000

■部品構成表

材　質	備　考
SS400	ユニクロメッキ

呼　称	価格/1個	材　質
GCボルトカバー	900	クロロプレン

受枠型式

Aタイプ

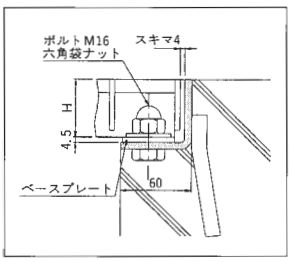

Bタイプ

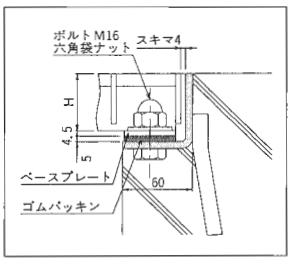

Zタイプ

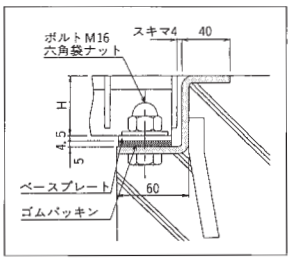

袋式タイプ

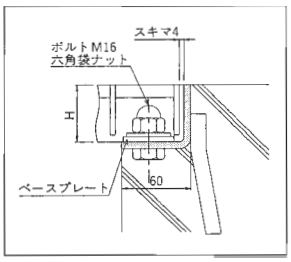

（ボルト固定式）
A：パッキンなし
B：パッキン付用

PKT（一般型）

一般型　普通目　横断溝用

PKT　50-2
- PKT：ボルト固定式 一般型
- 50：ベアリングバーの高さ（50mm）
- 2：みぞ幅寸法（200mm）

T-25　T-20　T-14　T-6　T-2　歩道用

■材質・表面処理
材質：SS400
処理：溶融亜鉛めっき（グレーチング）
樹脂系塗装（受枠）

●公共建築協会評価対象製品
ベアリングバーピッチ 35.3mm（H50～H90）
ベアリングバーピッチ 30.0mm（H38～H44）

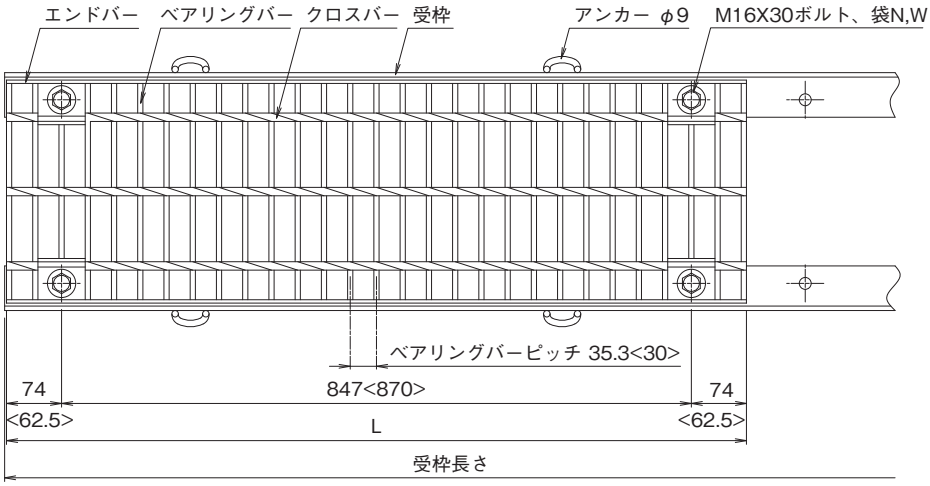

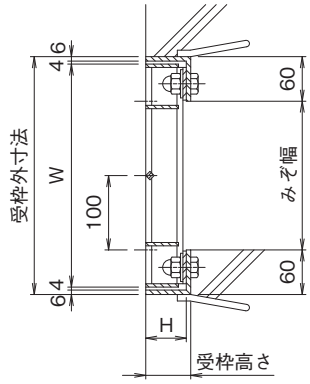

※<　>寸法は、H44以下の寸法です。

横断溝用みぞぶた（呼称・寸法・重量・価格表）

T-25

みぞ幅 mm	呼称記号	ニムラグレーチング 実寸法 Wmm	Lmm	Hmm	重量 kg/m	受枠 寸法（mm）	重量 kg/m	総重量 kg/組	価格 本体	価格 受枠
200	PKT 50-2	300	995	50	25.1	A型 L61×60×6	11.9	37.0	22,700	12,200
						B型 L66×60×6	12.4	37.5		14,300
250	PKT 55-2.5	350	995	55	30.4	A型 L66×60×6	12.4	42.8	27,800	12,300
						B型 L71×60×6	12.6	43.0		14,400
300	PKT 60-3	400	995	60	36.8	A型 L71×60×6	12.6	49.4	33,200	12,400
						B型 L76×60×6	13.0	49.8		15,300
350	PKT 65-3.5	450	995	65	42.5	A型 L76×60×6	13.0	55.5	38,500	13,300
						B型 L81×60×6	13.8	56.3		15,400
400	PKT 75-4	500	995	75	53.2	A型 L86×60×6	14.0	67.2	48,300	13,400
						B型 L91×60×6	14.4	67.6		15,500
450	PKT 75-4.5	550	995	75	57.6	A型 L86×60×6	14.0	71.6	51,500	13,400
						B型 L91×60×6	14.4	72.0		15,500
500	PKT 90-5	600	995	90	84.0	A型 L101×60×6	15.8	99.8	72,800	13,700
						B型 L106×60×6	16.4	100.4		16,900

横断溝用みぞぶた（呼称・寸法・重量・価格表）

T-20

みぞ幅 mm	呼称記号	ニムラグレーチング 実寸法 Wmm	Lmm	Hmm	重量 kg/m	受枠 寸法(mm)	重量 kg/m	総重量 kg/組	価格 本体	受枠
200	PKT 44-2	300	995	44	20.2	A型 L56×60×6	11.6	31.8	19,200	11,800
						B型 L61×60×6	11.9	32.1		14,200
250	PKT 50-2.5	350	995	50	28.2	A型 L61×60×6	11.9	40.1	25,500	12,200
						B型 L66×60×6	12.4	40.6		14,300
300	PKT 55-3	400	995	55	33.9	A型 L66×60×6	12.4	46.3	30,800	12,300
						B型 L71×60×6	12.6	46.5		14,400
350	PKT 60-3.5	450	995	60	40.5	A型 L71×60×6	12.6	53.1	36,400	12,400
						B型 L76×60×6	13.0	53.5		15,300
400	PKT 65-4	500	995	65	46.6	A型 L76×60×6	13.0	59.6	42,000	13,300
						B型 L81×60×6	13.8	60.4		15,400
450	PKT 75-4.5	550	995	75	57.6	A型 L86×60×6	14.0	71.6	51,500	13,400
						B型 L91×60×6	14.4	72.0		15,500
500	PKT 75-5	600	995	75	62.3	A型 L86×60×6	14.0	76.3	52,900	13,400
						B型 L91×60×6	14.4	76.7		15,500

T-14

みぞ幅 mm	呼称記号	ニムラグレーチング 実寸法 Wmm	Lmm	Hmm	重量 kg/m	受枠 寸法(mm)	重量 kg/m	総重量 kg/組	価格 本体	受枠
200	PKT 38-2	300	995	38	18.1	A型 L50×60×6	10.9	29.0	17,600	11,400
						B型 L56×60×6	11.6	29.7		13,800
250	PKT 44-2.5	350	995	44	22.5	A型 L56×60×6	11.6	34.1	21,000	11,800
						B型 L61×60×6	11.9	34.4		14,200
300	PKT 50-3	400	995	50	31.4	A型 L61×60×6	11.9	43.3	27,900	12,200
						B型 L66×60×6	12.4	43.8		14,300
350	PKT 50-3.5	450	995	50	34.5	A型 L61×60×6	11.9	46.4	30,000	12,200
						B型 L66×60×6	12.4	46.9		14,300
400	PKT 55-4	500	995	55	41.4	A型 L66×60×6	12.4	53.8	35,700	12,300
						B型 L71×60×6	12.6	54.0		14,400
450	PKT 55-4.5	550	995	55	45.0	A型 L66×60×6	12.4	57.4	38,500	12,300
						B型 L71×60×6	12.6	57.6		14,400
500	PKT 65-5	600	995	65	54.6	A型 L76×60×6	13.0	67.6	46,400	13,300
						B型 L81×60×6	13.8	68.4		15,400
600	PKT 75-6	700	995	75	71.5	A型 L86×60×6	14.0	85.5	60,100	13,400
						B型 L91×60×6	14.4	85.9		15,500

※注文情報
●受枠は（P.387）をご覧下さい。
●表示価格には消費税は含まれておりません。

A型パッキン無し　B型パッキン付
・受枠L=2000は両側1000mmの価格です。
●標準タイプ　交通量の激しい道路に設置される溝蓋に使用して下さい。
グレーチング本体と受枠をボルト・ナットで固定する事により騒音、衝撃を低減する事が出来ます。

Tボックス

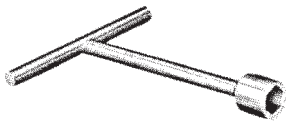

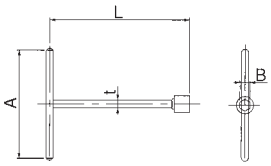

GCボルトカバー

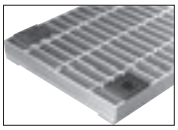

■寸法表（Tボックス）　〈単位：mm〉

呼　称	A	B	L	t	価格/1本
Tボックス24	195	24	250	14	4,000

■部品構成表

材　質	備　考
SS400	ユニクロメッキ

呼　称	価格/1個	材　質
GCボルトカバー	900	クロロプレン

受枠型式

Aタイプ

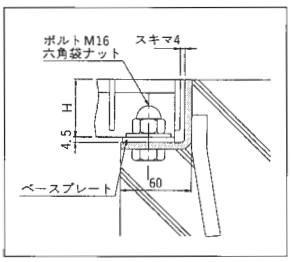

Bタイプ

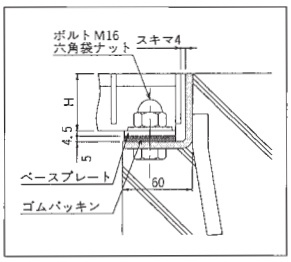

Zタイプ

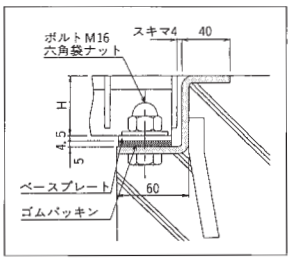

袋式タイプ

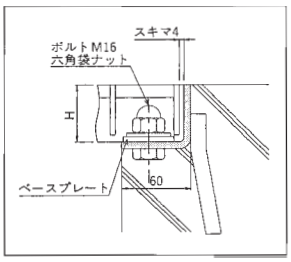

（ボルト固定式）
A：パッキンなし
B：パッキン付用

PKT-V（スベリ止）

スベリ止　普通目　横断溝用

PKT-V　44-2
- PKT-V：ボルト固定式 スベリ止
- 44：ベアリングバーの高さ（44mm）
- 2：みぞ幅寸法（200mm）

T-25　T-20　T-14　T-6　T-2　歩道用

■材質・表面処理
材質：SS400
処理：溶融亜鉛めっき（グレーチング）
樹脂系塗装（受枠）

●公共建築協会評価対象製品
ベアリングバーピッチ 35.3mm（H50～H75）
ベアリングバーピッチ 30.0mm（H32～H44）

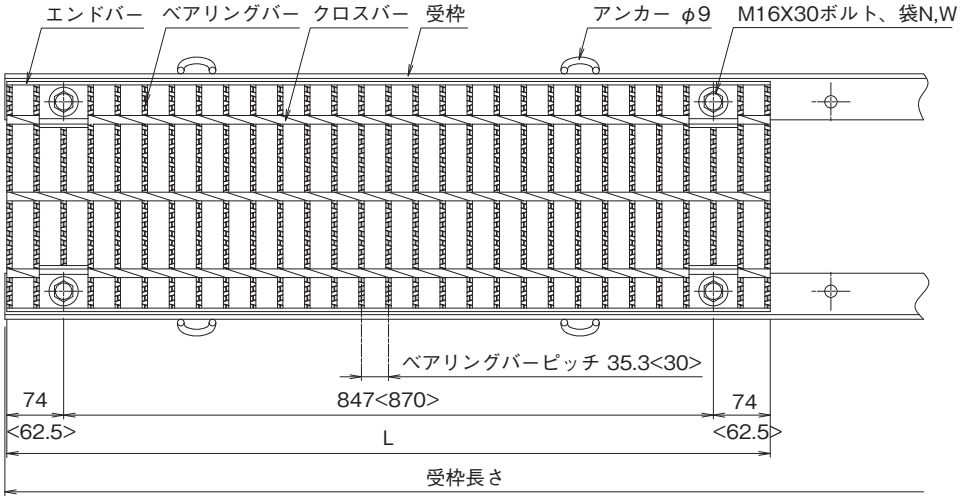

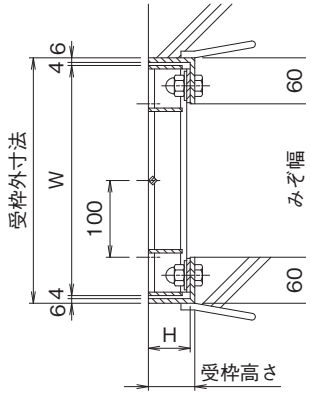

※< >寸法は、H44以下の寸法です。

横断溝用みぞぶた（呼称・寸法・重量・価格表）

T-25

みぞ幅 mm	呼称記号	ニムラグレーチング 実寸法 Wmm	Lmm	Hmm	重量 kg/m	受枠 寸法（mm）	重量 kg/m	総重量 kg/組	価格 本体	受枠
200	PKT-V 44-2	300	995	44	20.2	A型 L56×60×6	11.6	31.8	19,600	11,800
						B型 L61×60×6	11.9	32.1		14,200
250	PKT-V 50-2.5	350	995	50	28.2	A型 L61×60×6	11.9	40.1	26,300	12,200
						B型 L66×60×6	12.4	40.6		14,300
300	PKT-V 55-3	400	995	55	33.9	A型 L66×60×6	12.4	46.3	31,600	12,300
						B型 L71×60×6	12.6	46.5		14,400
350	PKT-V 60-3.5	450	995	60	40.5	A型 L71×60×6	12.6	53.1	37,600	12,400
						B型 L76×60×6	13.0	53.5		15,300
400	PKT-V 65-4	500	995	65	46.6	A型 L76×60×6	13.0	59.6	43,200	13,300
						B型 L81×60×6	13.8	60.4		15,400
450	PKT-V 75-4.5	550	995	75	57.6	A型 L86×60×6	14.0	71.6	52,800	13,400
						B型 L91×60×6	14.4	72.0		15,500
500	PKT-V 75-5	600	995	75	62.3	A型 L86×60×6	14.0	76.3	54,200	13,400
						B型 L91×60×6	14.4	76.7		15,500

横断溝用みぞぶた(呼称・寸法・重量・価格表)

T-20

みぞ幅 mm	呼称記号	ニムラグレーチング 実寸法 Wmm	Lmm	Hmm	重量 kg/m	受枠 寸法(mm)	重量 kg/m	総重量 kg/組	価格 本体	受枠
200	PKT-V 38-2	300	995	38	18.1	A型 L50×60×6	10.9	29.0	18,000	11,400
						B型 L56×60×6	11.6	29.7		13,800
250	PKT-V 44-2.5	350	995	44	22.5	A型 L56×60×6	11.6	34.1	21,500	11,800
						B型 L61×60×6	11.9	34.4		14,200
300	PKT-V 50-3	400	995	50	31.4	A型 L61×60×6	11.9	43.3	28,700	12,200
						B型 L66×60×6	12.4	43.8		14,300
350	PKT-V 55-3.5	450	995	55	37.2	A型 L66×60×6	12.4	49.6	33,800	12,300
						B型 L71×60×6	12.6	49.8		14,400
400	PKT-V 60-4	500	995	60	44.3	A型 L71×60×6	12.6	56.9	38,700	12,400
						B型 L76×60×6	13.0	57.3		15,300
450	PKT-V 65-4.5	550	995	65	50.5	A型 L76×60×6	13.0	63.5	44,200	13,300
						B型 L81×60×6	13.8	64.3		15,400
500	PKT-V 65-5	600	995	65	54.6	A型 L76×60×6	13.0	67.6	47,600	13,300
						B型 L81×60×6	13.8	68.4		15,400
600	PKT-V 75-6	700	995	75	71.5	A型 L86×60×6	14.0	85.5	61,600	13,400
						B型 L91×60×6	14.4	85.9		15,500

T-14

みぞ幅 mm	呼称記号	ニムラグレーチング 実寸法 Wmm	Lmm	Hmm	重量 kg/m	受枠 寸法(mm)	重量 kg/m	総重量 kg/組	価格 本体	受枠
200	PKT-V 32-2	300	995	32	15.9	A型 L44×60×6	9.6	25.5	17,000	9,900
						B型 L50×60×6	10.9	26.8		13,400
250	PKT-V 38-2.5	350	995	38	20.1	A型 L50×60×6	10.9	31.0	20,100	11,400
						B型 L56×60×6	11.6	31.7		13,800
300	PKT-V 44-3	400	995	44	24.9	A型 L56×60×6	11.6	36.5	23,200	11,800
						B型 L61×60×6	11.9	36.8		14,200
350	PKT-V 50-3.5	450	995	50	34.5	A型 L61×60×6	11.9	46.4	31,100	12,200
						B型 L66×60×6	12.4	46.9		14,300
400	PKT-V 50-4	500	995	50	37.7	A型 L61×60×6	11.9	49.6	33,200	12,200
						B型 L66×60×6	12.4	50.1		14,300
450	PKT-V 55-4.5	550	995	55	44.0	A型 L66×60×6	12.4	56.4	39,700	12,300
						B型 L71×60×6	12.6	56.6		14,400
500	PKT-V 55-5	600	995	55	47.6	A型 L66×60×6	12.4	60.0	41,700	12,300
						B型 L71×60×6	12.6	60.2		14,400
600	PKT-V 65-6	700	995	65	62.7	A型 L76×60×6	13.0	75.7	53,900	13,300
						B型 L81×60×6	13.8	76.5		15,400

※注文情報
●受枠は(P.387)をご覧下さい。
●表示価格には消費税は含まれておりません。

A型パッキン無し　B型パッキン付
・受枠L=2000は両側1000mmの価格です。
●エコノミータイプ　交通量の少ない道路に使用して下さい。
グレーチング本体と受枠をボルト・ナットで固定する事により騒音、衝撃を低減する事が出来ます。

Tボックス

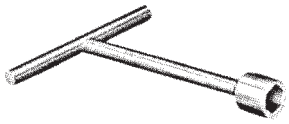

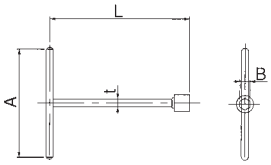

GCボルトカバー

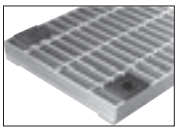

■寸法表(Tボックス)　〈単位:mm〉

呼　称	A	B	L	t	価格/1本
Tボックス24	195	24	250	14	4,000

■部品構成表

材　質	備　考
SS400	ユニクロメッキ

呼　称	価格/1個	材　質
GCボルトカバー	900	クロロプレン

受枠型式

Aタイプ　Bタイプ　Zタイプ　袋式タイプ

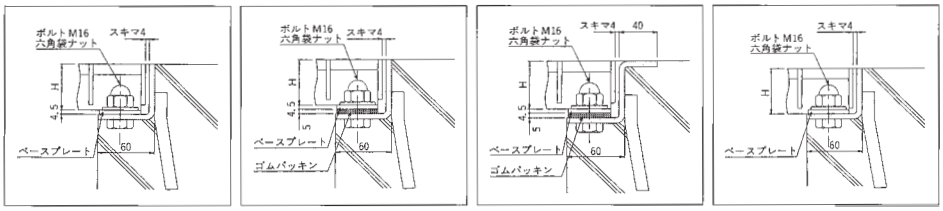

(ボルト固定式)
A:パッキンなし
B:パッキン付用

PKT(一般型)

一般型　普通目　横断溝用

PKT　44-2
ボルト固定式 一般型
ベアリングバーの高さ(44mm)
みぞ幅寸法(200mm)

T-25　T-20　T-14　T-6　T-2　歩道用

■材質・表面処理
材質:SS400
処理:溶融亜鉛めっき(グレーチング)
樹脂系塗装(受枠)

●公共建築協会評価対象製品
ベアリングバーピッチ 35.3mm(H50～H75)
ベアリングバーピッチ 30.0mm(H32～H44)

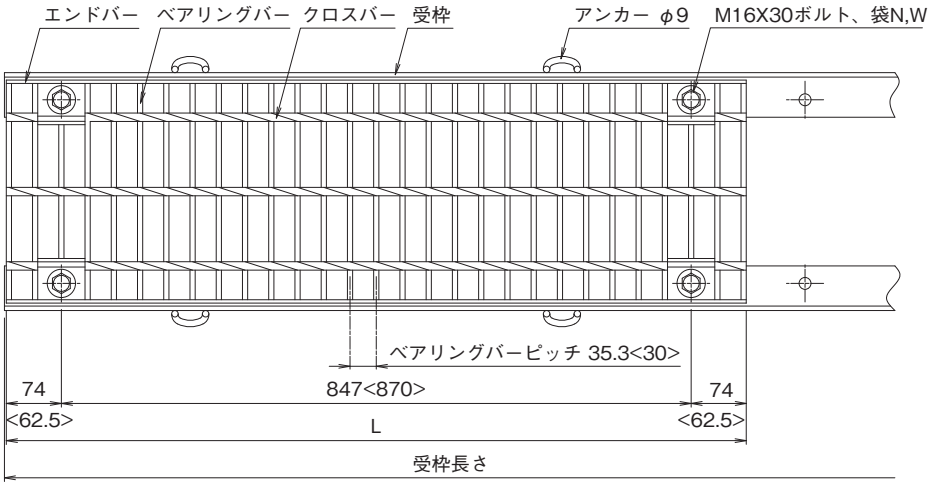

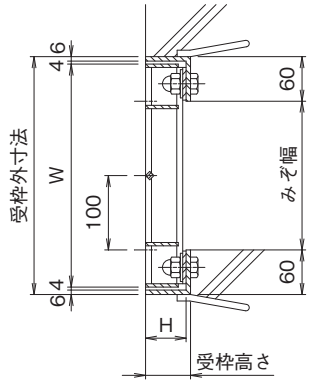

※< >寸法は、H44以下の寸法です。

横断溝用みぞぶた(呼称・寸法・重量・価格表)

T-25

みぞ幅 mm	呼称記号	ニムラグレーチング 実寸法 Wmm	Lmm	Hmm	重量 kg/m	受枠 寸法(mm)	重量 kg/m	総重量 kg/組	価格 本体	受枠
200	PKT 44-2	300	995	44	20.2	A型 L56×60×6	11.6	31.8	19,200	11,800
						B型 L61×60×6	11.9	32.1		14,200
250	PKT 50-2.5	350	995	50	28.2	A型 L61×60×6	11.9	40.1	25,500	12,200
						B型 L66×60×6	12.4	40.6		14,300
300	PKT 55-3	400	995	55	33.9	A型 L66×60×6	12.4	46.3	30,800	12,300
						B型 L71×60×6	12.6	46.5		14,400
350	PKT 60-3.5	450	995	60	40.5	A型 L71×60×6	12.6	53.1	36,400	12,400
						B型 L76×60×6	13.0	53.5		15,300
400	PKT 65-4	500	995	65	46.6	A型 L76×60×6	13.0	59.6	42,000	13,300
						B型 L81×60×6	13.8	60.4		15,400
450	PKT 75-4.5	550	995	75	57.6	A型 L86×60×6	14.0	71.6	51,500	13,400
						B型 L91×60×6	14.4	72.0		15,500
500	PKT 75-5	600	995	75	62.3	A型 L86×60×6	14.0	76.3	52,900	13,400
						B型 L91×60×6	14.4	76.7		15,500

横断溝用みぞぶた(呼称・寸法・重量・価格表)

T-20

みぞ幅 mm	呼称記号	ニムラグレーチング 実寸法 Wmm	Lmm	Hmm	重量 kg/m	受枠 寸法(mm)	重量 kg/m	総重量 kg/組	価格 本体	受枠
200	**PKT 38-2**	300	995	38	18.1	A型 L50×60×6	10.9	29.0	**17,600**	**11,400**
						B型 L56×60×6	11.6	29.7		**13,800**
250	**PKT 44-2.5**	350	995	44	22.5	A型 L56×60×6	11.6	34.1	**21,000**	**11,800**
						B型 L61×60×6	11.9	34.4		**14,200**
300	**PKT 50-3**	400	995	50	31.4	A型 L61×60×6	11.9	43.3	**27,900**	**12,200**
						B型 L66×60×6	12.4	43.8		**14,300**
350	**PKT 55-3.5**	450	995	55	37.2	A型 L66×60×6	12.4	49.6	**32,900**	**12,300**
						B型 L71×60×6	12.6	49.8		**14,400**
400	**PKT 60-4**	500	995	60	44.3	A型 L71×60×6	12.6	56.9	**37,800**	**12,400**
						B型 L76×60×6	13.0	57.3		**15,300**
450	**PKT 65-4.5**	550	995	65	50.5	A型 L76×60×6	13.0	63.5	**42,900**	**13,300**
						B型 L81×60×6	13.8	64.3		**15,400**
500	**PKT 65-5**	600	995	65	54.6	A型 L76×60×6	13.0	67.6	**46,400**	**13,300**
						B型 L81×60×6	13.8	68.4		**15,400**
600	**PKT 75-6**	700	995	75	71.5	A型 L86×60×6	14.0	85.5	**60,100**	**13,400**
						B型 L91×60×6	14.4	85.9		**15,500**

T-14

みぞ幅 mm	呼称記号	ニムラグレーチング 実寸法 Wmm	Lmm	Hmm	重量 kg/m	受枠 寸法(mm)	重量 kg/m	総重量 kg/組	価格 本体	受枠
200	**PKT 32-2**	300	995	32	15.9	A型 L44×60×6	9.6	25.5	**16,700**	**9,900**
						B型 L50×60×6	10.9	26.8		**13,400**
250	**PKT 38-2.5**	350	995	38	20.1	A型 L50×60×6	10.9	31.0	**19,500**	**11,400**
						B型 L56×60×6	11.6	31.7		**13,800**
300	**PKT 44-3**	400	995	44	24.9	A型 L56×60×6	11.6	36.5	**22,600**	**11,800**
						B型 L61×60×6	11.9	36.8		**14,200**
350	**PKT 50-3.5**	450	995	50	34.5	A型 L61×60×6	11.9	46.4	**30,000**	**12,200**
						B型 L66×60×6	12.4	46.9		**14,300**
400	**PKT 50-4**	500	995	50	37.7	A型 L61×60×6	11.9	49.6	**32,200**	**12,200**
						B型 L66×60×6	12.4	50.1		**14,300**
450	**PKT 55-4.5**	550	995	55	44.0	A型 L66×60×6	12.4	56.4	**38,500**	**12,300**
						B型 L71×60×6	12.6	56.6		**14,400**
500	**PKT 55-5**	600	995	55	47.6	A型 L66×60×6	12.4	60.0	**40,500**	**12,300**
						B型 L71×60×6	12.6	60.2		**14,400**
600	**PKT 65-6**	700	995	65	62.7	A型 L76×60×6	13.0	75.7	**52,500**	**13,300**
						B型 L81×60×6	13.8	76.5		**15,400**

※注文情報
●受枠は(P.387)をご覧下さい。
●表示価格には消費税は含まれておりません。

A型パッキン無し　B型パッキン付
・受枠L=2000は両側1000mmの価格です。
●エコノミータイプ　交通量の少ない道路に使用して下さい。
グレーチング本体と受枠をボルト・ナットで固定する事により騒音、衝撃を低減する事が出来ます。

Tボックス

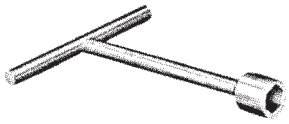

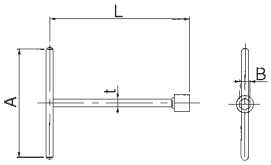

GCボルトカバー

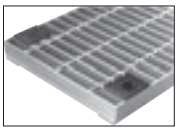

■寸法表(Tボックス)　〈単位:mm〉

呼　称	A	B	L	t	価格/1本
Tボックス24	195	24	250	14	**4,000**

■部品構成表

材　質	備　考
SS400	ユニクロメッキ

呼　称	価格/1個	材　質
GCボルトカバー	**900**	クロロプレン

受枠型式

Aタイプ　Bタイプ　Zタイプ　袋式タイプ

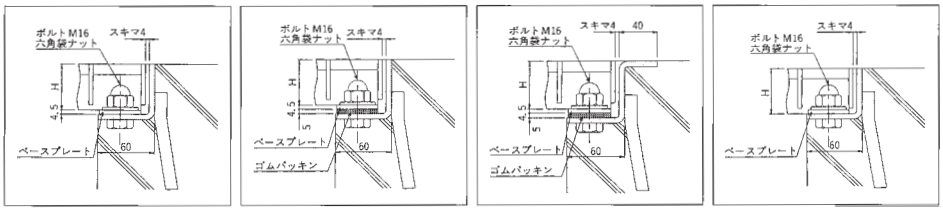

(ボルト固定式)
A:パッキンなし
B:パッキン付用

PKT-SV(スベリ止)

スベリ止　細　目　横断溝用

PKT-SV　538-2

- PKT-SV：細目ボルト固定式 スベリ止
- 538：ベアリングバーの厚み(5mm)
- 3：ベアリングバーの高さ(38mm)
- 8：みぞ幅寸法(200mm)

T-25　T-20　T-14　T-6　T-2　歩道用

■材質・表面処理
材質:SS400
処理:溶融亜鉛めっき(グレーチング)
樹脂系塗装(受枠)

●公共建築協会評価対象製品
ベアリングバーピッチ 15.0mm

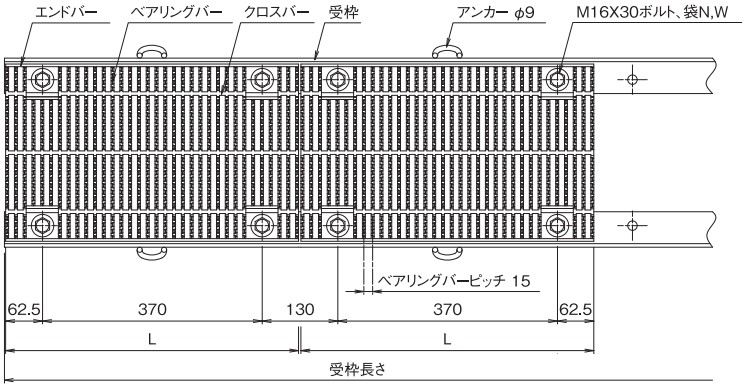

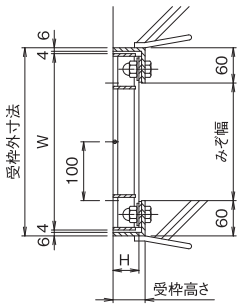

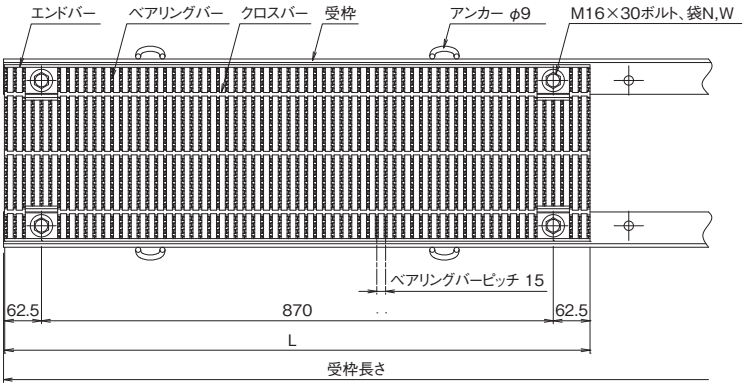

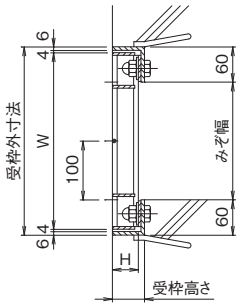

横断溝用細目みぞぶた(呼称・寸法・重量・価格表)

T-25

みぞ幅 mm	呼称記号	ニムラグレーチング 実寸法 Wmm	Lmm	Hmm	重量 kg/m	受枠 寸法(mm)	重量 kg/m	総重量 kg/組	価格 本体	受枠
200	PKT-SV 538-2	300	995	38	28.4	L38A L50×60×6	10.9	39.3	32,700	11,400
						L38B L56×60×6	11.6	40.0		13,800
250	PKT-SV 544-2.5	350	995	44	36.6	L44A L56×60×6	11.6	48.2	40,300	11,800
						L44B L61×60×6	11.9	48.5		14,200
300	PKT-SV 544-3	400	995	44	41.2	L44A L56×60×6	11.6	52.8	45,300	11,800
						L44B L61×60×6	11.9	53.1		14,200
350	PKT-SV 750-3.5 ※	450	498+498	50	67.0	L50AD L61×60×6	11.9	78.9	64,400	12,700
						L50BD L66×60×6	12.4	79.4		16,100
400	PKT-SV 750-4 ※	500	498+498	50	74.5	L50AD L61×60×6	11.9	86.4	71,600	12,700
						L50BD L66×60×6	12.4	86.9		16,100
450	PKT-SV 750-4.5 ※	550	498+498	50	81.5	L50AD L61×60×6	11.9	93.4	77,500	12,700
						L50BD L66×60×6	12.4	93.9		16,100
500	PKT-SV 750-5 ※	600	498+498	50	88.5	L50AD L61×60×6	11.9	100.4	83,900	12,700
						L50BD L66×60×6	12.4	100.9		16,100
550	PKT-SV 755-5.5 ※	650	498+498	55	103.5	L55AD L66×60×6	12.4	115.9	97,300	14,100
						L55BD L71×60×6	12.6	116.1		16,700
600	PKT-SV 760-6 ※	700	498+498	60	123.9	L60AD L71×60×6	12.6	136.5	109,500	14,700
						L60BD L76×60×6	13.0	136.9		18,000

横断溝用細目みぞぶた（呼称・寸法・重量・価格表）

T-20

みぞ幅 mm	呼称記号	ニムラグレーチング 実寸法 Wmm	Lmm	Hmm	重量 kg/m	受枠 寸法(mm)	重量 kg/m	総重量 kg/組	価格 本体	価格 受枠
200	PKT-SV 532-2	300	995	32	24.7	L32A L44×60×6	9.6	34.3	29,000	9,900
						L32B L50×60×6	10.9	35.6		13,400
250	PKT-SV 538-2.5	350	995	38	32.3	L38A L50×60×6	10.9	43.2	36,400	11,400
						L38B L56×60×6	11.6	43.9		13,800
300	PKT-SV 544-3	400	995	44	41.2	L44A L56×60×6	11.6	52.8	45,300	11,800
						L44B L61×60×6	11.9	53.1		14,200
350	PKT-SV 544-3.5	450	995	44	45.6	L44A L56×60×6	11.6	57.2	49,600	11,800
						L44B L61×60×6	11.9	57.5		14,200
400	PKT-SV 750-4 ※	500	498+498	50	74.5	L50AD L61×60×6	11.9	86.4	71,600	12,700
						L50BD L66×60×6	12.4	86.9		16,100
450	PKT-SV 750-4.5 ※	550	498+498	50	81.5	L50AD L61×60×6	11.9	93.4	77,500	12,700
						L50BD L66×60×6	12.4	93.9		16,100
500	PKT-SV 750-5 ※	600	498+498	50	88.5	L50AD L61×60×6	11.9	100.4	83,900	12,700
						L50BD L66×60×6	12.4	100.9		16,100
550	PKT-SV 750-5.5 ※	650	498+498	50	95.6	L50AD L61×60×6	11.9	107.5	90,000	12,700
						L50BD L66×60×6	12.4	108.0		16,100
600	PKT-SV 750-6 ※	700	498+498	50	102.8	L50AD L61×60×6	11.9	114.7	96,300	12,700
						L50BD L66×60×6	12.4	115.2		16,100

T-14

みぞ幅 mm	呼称記号	ニムラグレーチング 実寸法 Wmm	Lmm	Hmm	重量 kg/m	受枠 寸法(mm)	重量 kg/m	総重量 kg/組	価格 本体	価格 受枠
200	PKT-SV 532-2	300	995	32	24.7	L32A L44×60×6	9.6	34.3	29,000	9,900
						L32B L50×60×6	10.9	35.6		13,400
250	PKT-SV 532-2.5	350	995	32	28.0	L32A L44×60×6	9.6	37.6	34,300	9,900
						L32B L50×60×6	10.9	38.9		13,400
300	PKT-SV 538-3	400	995	38	36.3	L38A L50×60×6	10.9	47.2	41,100	11,400
						L38B L56×60×6	11.6	47.9		13,800
350	PKT-SV 538-3.5	450	995	38	40.2	L38A L50×60×6	10.9	51.1	45,000	11,400
						L38B L56×60×6	11.6	51.8		13,800
400	PKT-SV 544-4	500	995	44	50.3	L44A L56×60×6	11.6	61.9	53,000	11,800
						L44B L61×60×6	11.9	62.2		14,200
450	PKT-SV 544-4.5	550	995	44	54.7	L44A L56×60×6	11.6	66.3	55,800	11,800
						L44B L61×60×6	11.9	66.6		14,200
500	PKT-SV 544-5	600	995	44	59.4	L44A L56×60×6	11.6	71.0	58,800	11,800
						L44B L61×60×6	11.9	71.3		14,200
550	PKT-SV 750-5.5 ※	650	498+498	50	95.6	L50AD L61×60×6	11.9	107.5	90,000	12,700
						L50BD L66×60×6	12.4	108.0		16,100
600	PKT-SV 750-6 ※	700	498+498	50	102.8	L50AD L61×60×6	11.9	114.7	96,300	12,700
						L50BD L66×60×6	12.4	115.2		16,100

※注文情報
- ●受枠は（P.387）をご覧下さい。
- ●受枠L＝2000は両側L＝1000の価格です。
- ●表示価格には消費税は含まれておりません。
- ●寸法・重量表中※印はグレーチングが2枚割となります。（1枚でも製作できます）
  A型パッキン無し　B型パッキン付　・受枠L=2000は両側1000mmの価格です。
- ●標準タイプ　交通量の激しい道路に設置される溝蓋に使用して下さい。
  グレーチング本体と受枠をボルト・ナットで固定する事により騒音、衝撃を低減する事が出来ます。

Tボックス

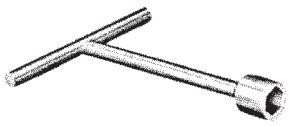

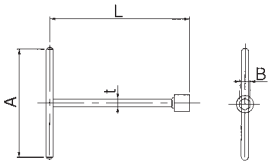

GCボルトカバー

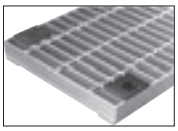

■寸法表（Tボックス）　〈単位：mm〉

呼　称	A	B	L	t	価格/1本
Tボックス24	195	24	250	14	4,000

■部品構成表

材　質	備　考
SS400	ユニクロメッキ

呼　称	価格/1個	材　質
GCボルトカバー	900	クロロプレン

受枠型式

Aタイプ

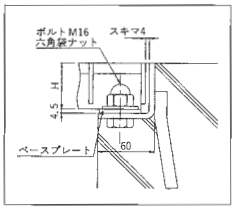

Bタイプ

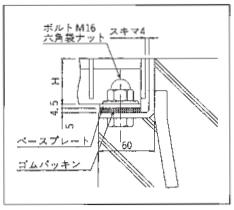

Zタイプ

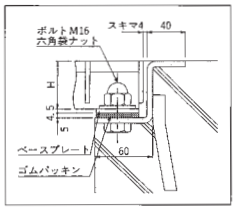

袋式タイプ

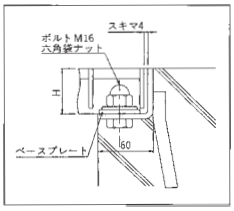

（ボルト固定式）
A：パッキンなし
B：パッキン付用

PKT-SV（スベリ止）

スベリ止　細目　横断溝用

PKT-SV　532-2

- 細目ボルト固定式 スベリ止
- 5：ベアリングバーの厚み（5mm）
- 32：ベアリングバーの高さ（32mm）
- 2：みぞ幅寸法（200mm）

T-25　T-20　T-14　T-6　T-2　歩道用

■材質・表面処理
材質：SS400
処理：溶融亜鉛めっき（グレーチング）
樹脂系塗装（受枠）

●公共建築協会評価対象製品
ベアリングバーピッチ 15.0mm

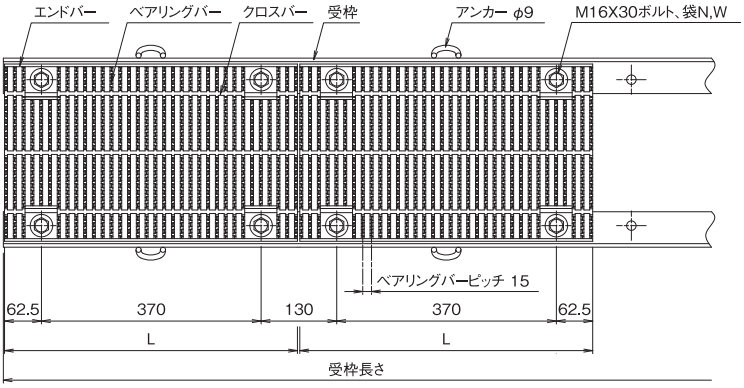

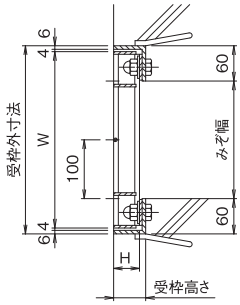

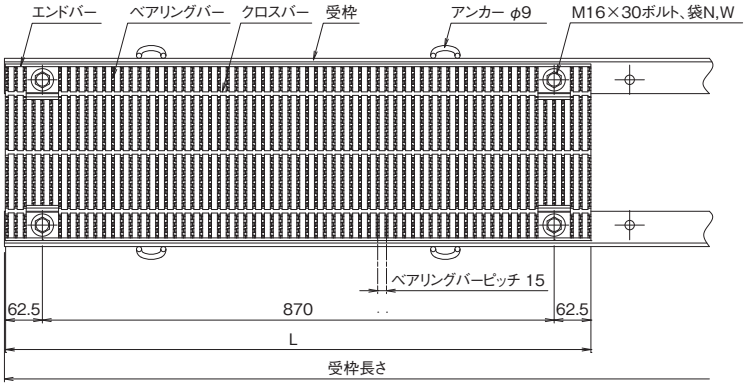

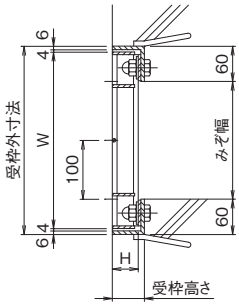

横断溝用細目みぞぶた（呼称・寸法・重量・価格表）

T-25

みぞ幅 mm	呼称記号	ニムラグレーチング 実寸法 Wmm	Lmm	Hmm	重量 kg/m	受枠 寸法(mm)	重量 kg/m	総重量 kg/組	価格 本体	価格 受枠
200	PKT-SV 532-2	300	995	32	24.7	L32A L44×60×6	9.6	34.3	29,000	9,900
						L32B L50×60×6	10.9	35.6		13,400
250	PKT-SV 538-2.5	350	995	38	32.3	L38A L50×60×6	10.9	43.2	36,400	11,400
						L38B L56×60×6	11.6	43.9		13,800
300	PKT-SV 544-3	400	995	44	41.2	L44A L56×60×6	11.6	52.8	45,300	11,800
						L44B L61×60×6	11.9	53.1		14,200
350	PKT-SV 750-3.5 ※	450	498+498	50	67.0	L50AD L61×60×6	11.9	78.9	64,400	12,700
						L50BD L66×60×6	12.4	79.4		16,100
400	PKT-SV 750-4 ※	500	498+498	50	74.5	L50AD L61×60×6	11.9	86.4	71,600	12,700
						L50BD L66×60×6	12.4	86.9		16,100
450	PKT-SV 750-4.5 ※	550	498+498	50	81.5	L50AD L61×60×6	11.9	93.4	77,500	12,700
						L50BD L66×60×6	12.4	93.9		16,100
500	PKT-SV 750-5 ※	600	498+498	50	88.5	L50AD L61×60×6	11.9	100.4	83,900	12,700
						L50BD L66×60×6	12.4	100.9		16,100
550	PKT-SV 750-5.5 ※	650	498+498	50	95.6	L50AD L61×60×6	11.9	107.5	90,000	12,700
						L50BD L66×60×6	12.4	108.0		16,100
600	PKT-SV 755-6 ※	700	498+498	55	111.5	L55AD L66×60×6	12.4	123.9	104,200	14,100
						L55BD L71×60×6	12.6	124.1		16,700

横断溝用細目みぞぶた(呼称・寸法・重量・価格表)

T-20

みぞ幅 mm	呼称記号	ニムラグレーチング 実寸法 Wmm	Lmm	Hmm	重量 kg/m	受枠 寸法(mm)	重量 kg/m	総重量 kg/組	価格 本体	受枠
200	PKT-SV 532-2	300	995	32	24.7	L32A L44×60×6	9.6	34.3	29,000	9,900
						L32B L50×60×6	10.9	35.6		13,400
250	PKT-SV 532-2.5	350	995	32	28.0	L32A L44×60×6	9.6	37.6	34,300	9,900
						L32B L50×60×6	10.9	38.9		13,400
300	PKT-SV 538-3	400	995	38	36.3	L38A L50×60×6	10.9	47.2	41,100	11,400
						L38B L56×60×6	11.6	47.9		13,800
350	PKT-SV 544-3.5	450	995	44	45.6	L44A L56×60×6	11.6	57.2	49,600	11,800
						L44B L61×60×6	11.9	57.5		14,200
400	PKT-SV 544-4	500	995	44	50.3	L44A L56×60×6	11.6	61.9	53,000	11,800
						L44B L61×60×6	11.9	62.2		14,200
450	PKT-SV 750-4.5 ※	550	498+498	50	81.5	L50AD L61×60×6	11.9	93.4	77,500	12,700
						L50BD L66×60×6	12.4	93.9		16,100
500	PKT-SV 750-5 ※	600	498+498	50	88.5	L50AD L61×60×6	11.9	100.4	83,900	12,700
						L50BD L66×60×6	12.4	100.9		16,100
550	PKT-SV 750-5.5 ※	650	498+498	50	95.6	L50AD L61×60×6	11.9	107.5	90,000	12,700
						L50BD L66×60×6	12.4	108.0		16,100
600	PKT-SV 750-6 ※	700	498+498	50	102.8	L50AD L61×60×6	11.9	114.7	96,300	12,700
						L50BD L66×60×6	12.4	115.2		16,100

T-14

みぞ幅 mm	呼称記号	ニムラグレーチング 実寸法 Wmm	Lmm	Hmm	重量 kg/m	受枠 寸法(mm)	重量 kg/m	総重量 kg/組	価格 本体	受枠
200	PKT-SV 532-2	300	995	32	24.7	L32A L44×60×6	9.6	34.3	29,000	9,900
						L32B L50×60×6	10.9	35.6		13,400
250	PKT-SV 532-2.5	350	995	32	28.0	L32A L44×60×6	9.6	37.6	34,300	9,900
						L32B L50×60×6	10.9	38.9		13,400
300	PKT-SV 532-3	400	995	32	31.5	L32A L44×60×6	9.6	41.1	37,600	9,900
						L32B L50×60×6	10.9	42.4		13,400
350	PKT-SV 538-3.5	450	995	38	40.2	L38A L50×60×6	10.9	51.1	45,000	11,400
						L38B L56×60×6	11.6	51.8		13,800
400	PKT-SV 538-4	500	995	38	44.3	L38A L50×60×6	10.9	55.2	48,900	11,400
						L38B L56×60×6	11.6	55.9		13,800
450	PKT-SV 544-4.5	550	995	44	54.7	L44A L56×60×6	11.6	66.3	55,800	11,800
						L44B L61×60×6	11.9	66.6		14,200
500	PKT-SV 544-5	600	995	44	59.4	L44A L56×60×6	11.6	71.0	58,800	11,800
						L44B L61×60×6	11.9	71.3		14,200
550	PKT-SV 544-5.5	650	995	44	63.8	L44A L56×60×6	11.6	75.4	62,700	11,800
						L44B L61×60×6	11.9	75.7		14,200
600	PKT-SV 750-6 ※	700	498+498	50	102.8	L50AD L61×60×6	11.9	114.7	96,300	12,700
						L50BD L66×60×6	12.4	115.2		16,100

※注文情報
- ●受枠は(P.387)をご覧下さい。
- ●受枠L=2000は両側L=1000の価格です。
- ●表示価格には消費税は含まれておりません。
- ●寸法・重量表中※印はグレーチングが2枚割となります。(1枚でも製作できます)
  A型パッキン無し　B型パッキン付　・受枠L=2000は両側1000mmの価格です。
- ●エコノミータイプ　交通量の少ない道路に使用して下さい。
  グレーチング本体と受枠をボルト・ナットで固定する事により騒音、衝撃を低減する事が出来ます。

Tボックス

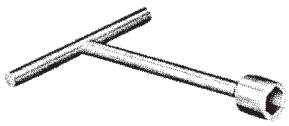

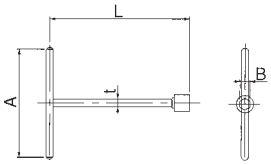

GCボルトカバー

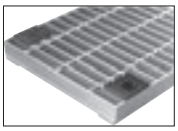

■寸法表(Tボックス)　〈単位:mm〉

呼　称	A	B	L	t	価格/1本
Tボックス24	195	24	250	14	4,000

■部品構成表

材　質	備　考
SS400	ユニクロメッキ

呼　称	価格/1個	材　質
GCボルトカバー	900	クロロプレン

受枠型式

Aタイプ

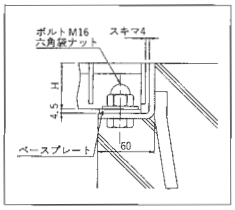

Bタイプ

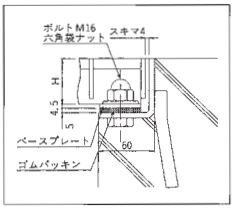

Zタイプ

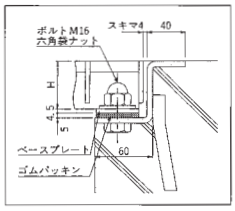

袋式タイプ

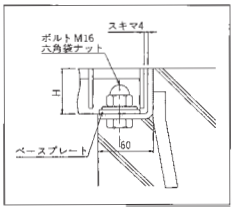

(ボルト固定式)
A:パッキンなし
B:パッキン付用

PKT-S（一般型）

一般型　細目　横断溝用

PKT-S　438-3

細目ボルト固定式
一般型

- みぞ幅寸法（300mm）
- ベアリングバーの高さ（38mm）
- ベアリングバーの厚み（4.5mm）

T-25　T-20　T-14　T-6　T-2　歩道用

■材質・表面処理
材質：SS400
処理：溶融亜鉛めっき（グレーチング）
樹脂系塗装（受枠）

●公共建築協会評価対象製品
ベアリングバーピッチ 12.5mm（H32～H44）
ベアリングバーピッチ 15.0mm（H50～H55）

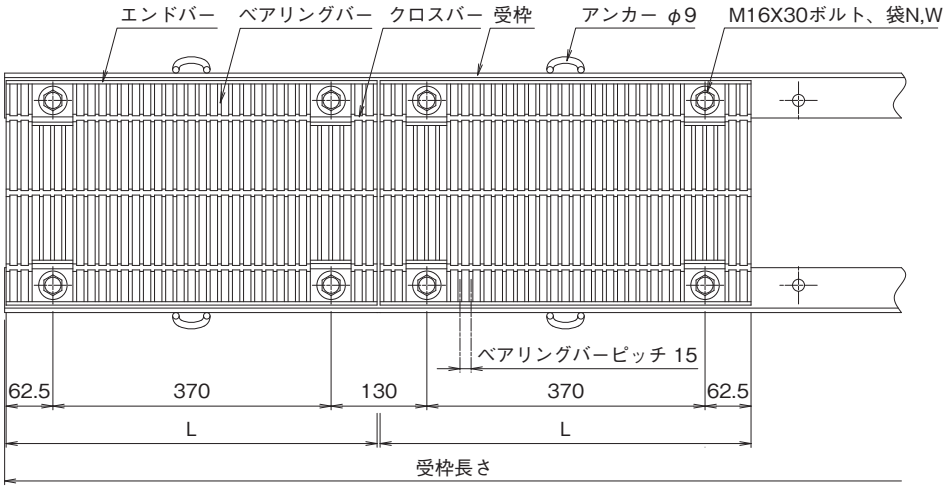

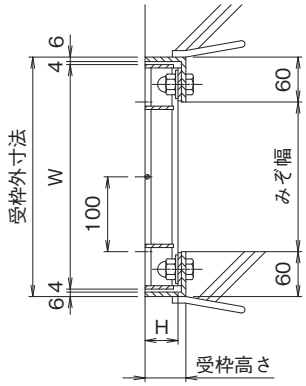

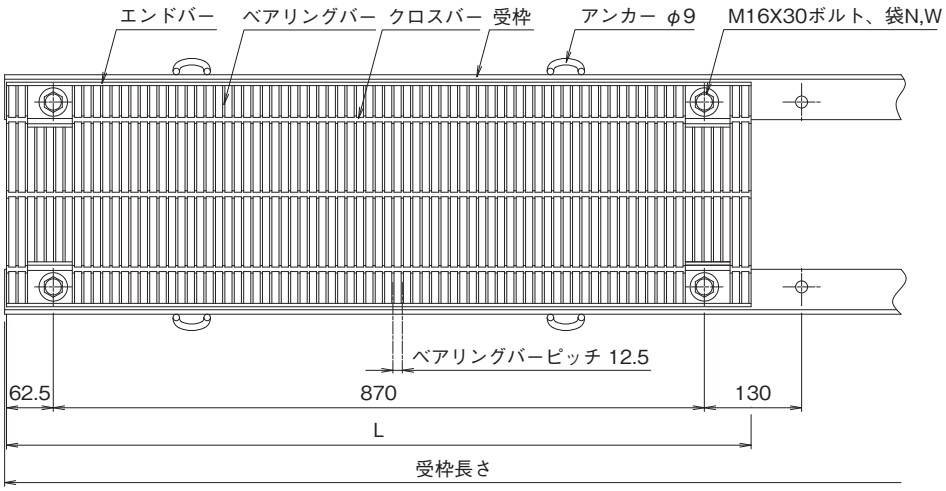

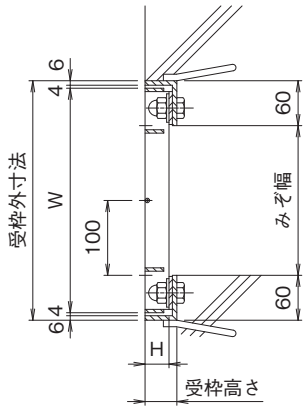

受枠型式

Aタイプ　Bタイプ　Zタイプ　袋式タイプ

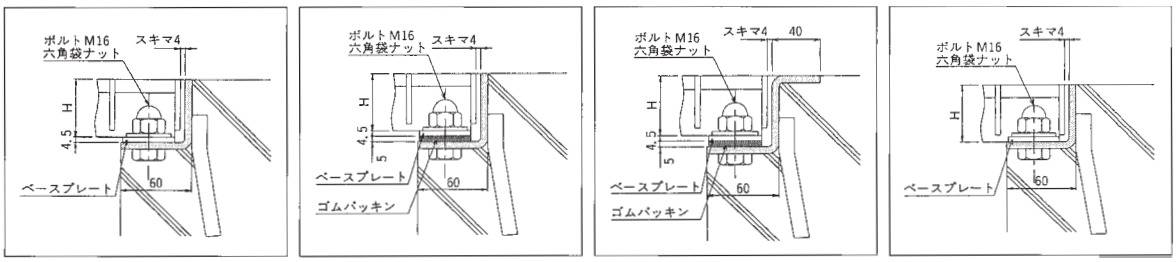

（ボルト固定式）
A：パッキンなし
B：パッキン付用

横断溝用細目みぞぶた（呼称・寸法・重量・価格表）

T-25

みぞ幅 mm	呼称記号	ニムラグレーチング 実寸法 Wmm	Lmm	Hmm	重量 kg/m	受枠 寸法(mm)	重量 kg/m	総重量 kg/組	価格 本体	受枠
200	PKT-S 338-2	300	995	38	27.1	L38A L50×60×6	10.9	38.0	28,000	11,400
						L38B L56×60×6	11.6	38.7		13,800
250	PKT-S 438-2.5	350	995	38	42.9	L38A L50×60×6	10.9	53.8	46,000	11,400
						L38B L56×60×6	11.6	54.5		13,800
300	PKT-S 444-3	400	995	44	53.0	L44A L56×60×6	11.6	64.6	55,800	11,800
						L44B L61×60×6	11.9	64.9		14,200
350	PKT-S 444-3.5	450	995	44	61.7	L44A L56×60×6	11.6	73.3	61,000	11,800
						L44B L61×60×6	11.9	73.6		14,200
400	PKT-S 750-4 ※	500	498+498	50	72.9	L50AD L61×60×6	11.9	84.8	69,000	12,700
						L50BD L66×60×6	12.4	85.3		16,100
450	PKT-S 750-4.5 ※	550	498+498	50	79.7	L50AD L61×60×6	11.9	81.6	75,100	12,700
						L50BD L66×60×6	12.4	92.1		16,100
500	PKT-S 750-5 ※	600	498+498	50	86.8	L50AD L61×60×6	11.9	98.7	81,300	12,700
						L50BD L66×60×6	12.4	99.2		16,100
550	PKT-S 755-5.5 ※	650	498+498	55	101.7	L55AD L66×60×6	12.4	114.1	94,300	14,100
						L55BD L71×60×6	12.9	114.6		16,700

T-20

みぞ幅 mm	呼称記号	ニムラグレーチング 実寸法 Wmm	Lmm	Hmm	重量 kg/m	受枠 寸法(mm)	重量 kg/m	総重量 kg/組	価格 本体	受枠
200	PKT-S 338-2	300	995	38	27.1	L38A L50×60×6	10.9	38.0	28,000	11,400
						L38B L56×60×6	11.6	38.7		13,800
250	PKT-S 438-2.5	350	995	38	42.9	L38A L50×60×6	10.9	53.8	46,000	11,400
						L38B L56×60×6	11.6	54.5		13,800
300	PKT-S 438-3	400	995	38	49.4	L38A L50×60×6	10.9	60.3	50,400	11,400
						L38B L56×60×6	11.6	61.0		13,800
350	PKT-S 444-3.5	450	995	44	61.7	L44A L56×60×6	11.6	73.3	61,000	11,800
						L44B L61×60×6	11.9	73.6		14,200
400	PKT-S 444-4	500	995	44	70.8	L44A L56×60×6	11.6	82.4	65,900	11,800
						L44B L61×60×6	11.9	82.7		14,200
450	PKT-S 750-4.5 ※	550	498+498	50	79.7	L50AD L61×60×6	11.9	91.6	75,100	12,700
						L50BD L66×60×6	12.4	92.1		16,100
500	PKT-S 750-5 ※	600	498+498	50	86.8	L50AD L61×60×6	11.9	98.7	81,300	12,700
						L50BD L66×60×6	12.4	99.2		16,100
550	PKT-S 750-5.5 ※	650	498+498	50	93.6	L50AD L61×60×6	11.9	105.5	87,300	12,700
						L50BD L66×60×6	12.4	106.0		16,100
600	PKT-S 750-6 ※	700	498+498	50	100.6	L50AD L61×60×6	11.9	112.5	93,300	12,700
						L50BD L66×60×6	12.4	113.0		16,100

T-14 T-6

みぞ幅 mm	呼称記号	ニムラグレーチング 実寸法 Wmm	Lmm	Hmm	重量 kg/m	受枠 寸法(mm)	重量 kg/m	総重量 kg/組	価格 本体	受枠
200	PKT-S 332-2	300	995	32	22.7	L32A L44×60×6	9.6	32.3	25,100	9,900
						L32B L50×60×6	10.9	33.6		13,400
250	PKT-S 338-2.5	350	995	38	30.8	L38A L50×60×6	10.9	41.7	31,700	11,400
						L38B L56×60×6	11.6	42.4		13,800
300	PKT-S 338-3	400	995	38	33.7	L38A L50×60×6	10.9	43.9	33,800	11,400
						L38B L56×60×6	11.6	45.3		13,800
350	PKT-S 438-3.5	450	995	38	54.0	L38A L50×60×6	10.9	64.9	54,700	11,400
						L38B L56×60×6	11.6	65.6		13,800
400	PKT-S 438-4	500	995	38	59.7	L38A L50×60×6	10.9	70.6	58,900	11,400
						L38B L56×60×6	11.6	71.3		13,800
450	PKT-S 438-4.5	550	995	38	65.1	L38A L50×60×6	10.9	76.0	63,100	11,400
						L38B L56×60×6	11.6	76.7		13,800
500	PKT-S 444-5	600	995	44	81.2	L44A L56×60×6	11.6	92.8	76,100	11,800
						L44B L61×60×6	11.9	93.1		14,200
550	PKT-S 444-5.5	650	995	44	87.4	L44A L56×60×6	11.6	99.0	81,100	11,800
						L44B L61×60×6	11.9	99.3		14,200
600	PKT-S 750-6 ※	700	498+498	50	100.6	L50AD L61×60×6	11.9	112.5	93,300	12,700
						L50BD L66×60×6	12.4	113.0		16,100

※注文情報

●受枠は（P.387）をご覧下さい。
●受枠L＝2000は両側L＝1000の価格です。
●表示価格には消費税は含まれておりません。

●寸法・重量表中※印はグレーチングが2枚割となります。（1枚でも製作できます）
A型パッキン無し　B型パッキン付　・受枠L=2000は両側1000mmの価格です。
●標準タイプ　交通量の激しい道路に設置される溝蓋に使用して下さい。
グレーチング本体と受枠をボルト・ナットで固定する事により騒音、衝撃を低減する事が出来ます。

PKT-S（一般型）

一般型　細　目　横断溝用

PKT-S　438-3

細目ボルト固定式
一般型

- みぞ幅寸法（300mm）
- ベアリングバーの高さ（38mm）
- ベアリングバーの厚み（4.5mm）

T-25　T-20　T-14　T-6　T-2　歩道用

■材質・表面処理
材質：SS400
処理：溶融亜鉛めっき（グレーチング）
樹脂系塗装（受枠）

●公共建築協会評価対象製品
ベアリングバーピッチ 12.5mm（H32～H44）
ベアリングバーピッチ 15.0mm（H50～H55）

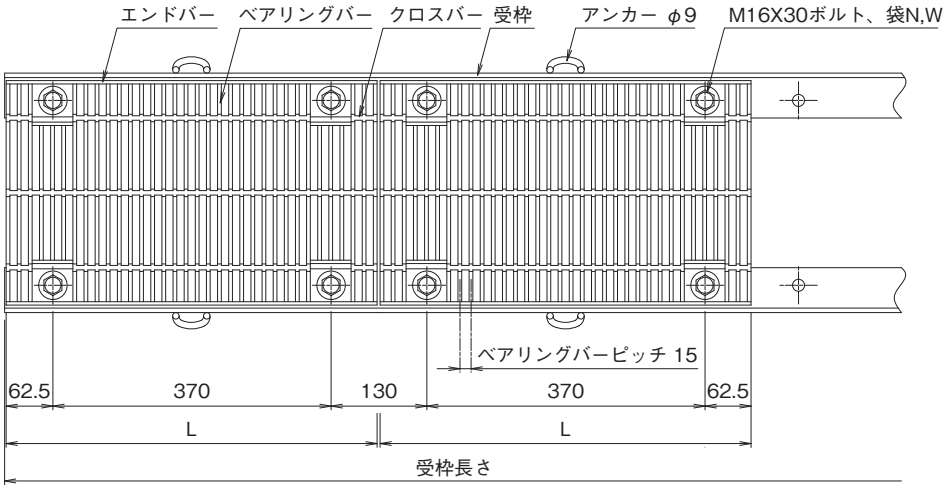

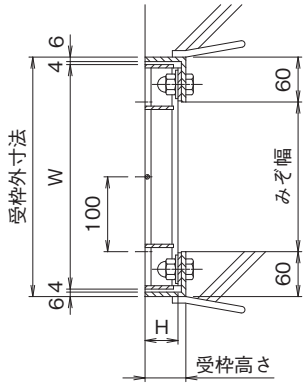

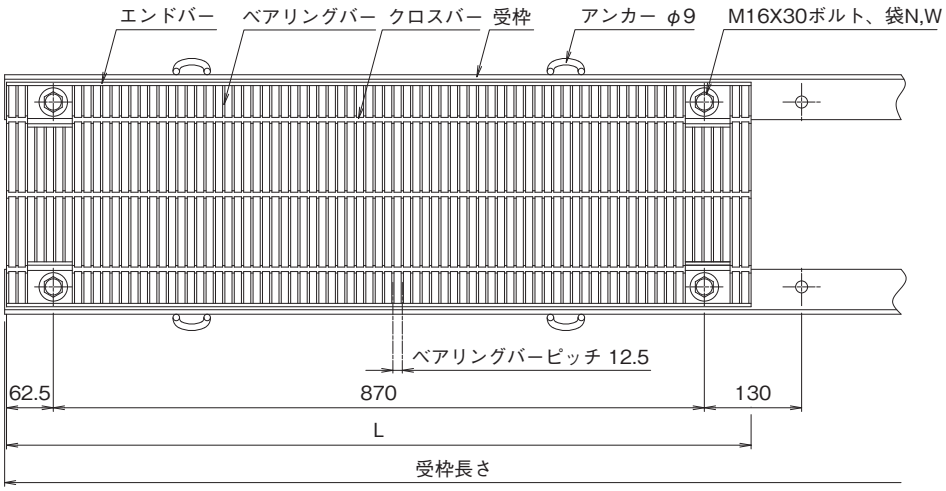

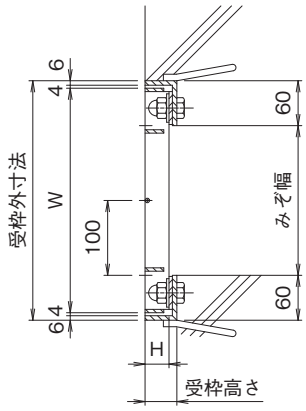

受枠型式

Aタイプ　Bタイプ　Zタイプ　袋式タイプ

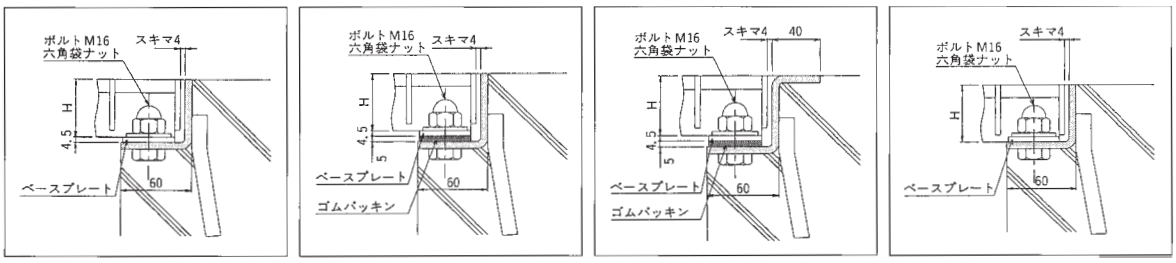

（ボルト固定式）
A：パッキンなし
B：パッキン付用

横断溝用細目みぞぶた（呼称・寸法・重量・価格表）

T-25

みぞ幅 mm	呼称記号	ニムラグレーチング 実寸法 Wmm	Lmm	Hmm	重量 kg/m	受枠 寸法(mm)	重量 kg/m	総重量 kg/組	価格 本体	受枠
200	PKT-S 332-2	300	995	32	22.7	L32A L44×60×6	9.6	32.3	25,100	9,900
						L32B L50×60×6	10.9	33.6		13,400
250	PKT-S 338-2.5	350	995	38	30.8	L38A L50×60×6	10.9	41.7	31,700	11,400
						L38B L56×60×6	11.6	42.4		13,800
300	PKT-S 438-3	400	995	38	49.4	L38A L50×60×6	10.9	60.3	50,400	11,400
						L38B L56×60×6	11.6	61.0		13,800
350	PKT-S 444-3.5	450	995	44	61.7	L44A L56×60×6	11.6	73.3	61,000	11,800
						L44B L61×60×6	11.9	73.6		14,200
400	PKT-S 444-4	500	995	44	70.8	L44A L56×60×6	11.6	82.4	65,900	11,800
						L44B L61×60×6	11.9	82.7		14,200
450	PKT-S 750-4.5 ※	550	498+498	50	79.6	L50AD L61×60×6	11.9	91.5	75,100	12,700
						L50BD L66×60×6	12.4	92.0		16,100
500	PKT-S 750-5 ※	600	498+498	50	86.7	L50AD L61×60×6	11.9	98.6	81,300	12,700
						L50BD L66×60×6	12.4	99.1		16,100
550	PKT-S 750-5.5 ※	650	498+498	50	93.5	L50AD L61×60×6	11.9	105.4	87,300	12,700
						L50BD L66×60×6	12.4	105.9		16,100
600	PKT-S 755-6 ※	700	498+498	55	110.0	L55AD L66×60×6	12.4	122.4	100,900	14,100
						L55BD L71×60×6	12.9	122.9		16,700

T-20

みぞ幅 mm	呼称記号	ニムラグレーチング 実寸法 Wmm	Lmm	Hmm	重量 kg/m	受枠 寸法(mm)	重量 kg/m	総重量 kg/組	価格 本体	受枠
200	PKT-S 332-2	300	995	32	22.7	L32A L44×60×6	9.6	32.3	25,100	9,900
						L32B L50×60×6	10.9	33.6		13,400
250	PKT-S 338-2.5	350	995	38	30.8	L38A L50×60×6	10.9	41.7	31,700	11,400
						L38B L56×60×6	11.6	42.4		13,800
300	PKT-S 438-3	400	995	38	49.4	L38A L50×60×6	10.9	60.3	50,400	11,400
						L38B L56×60×6	11.6	61.0		13,800
350	PKT-S 438-3.5	450	995	38	54.0	L38A L50×60×6	10.9	64.9	54,700	11,400
						L38B L56×60×6	11.6	65.6		13,800
400	PKT-S 444-4	500	995	44	70.8	L44A L56×60×6	11.6	82.4	65,900	11,800
						L44B L61×60×6	11.9	82.7		14,200
450	PKT-S 444-4.5	550	995	44	74.5	L44A L56×60×6	11.6	86.1	70,800	11,800
						L44B L61×60×6	11.9	86.4		14,200
500	PKT-S 750-5 ※	600	498+498	50	86.7	L50AD L61×60×6	11.9	98.6	81,300	12,700
						L50BD L66×60×6	12.4	99.1		16,100
550	PKT-S 750-5.5 ※	650	498+498	50	93.5	L50AD L61×60×6	11.9	105.4	87,300	12,700
						L50BD L66×60×6	12.4	105.9		16,100
600	PKT-S 750-6 ※	700	498+498	50	100.5	L50AD L61×60×6	11.9	112.4	93,300	12,700
						L50BD L66×60×6	12.4	112.9		16,100

T-14

みぞ幅 mm	呼称記号	ニムラグレーチング 実寸法 Wmm	Lmm	Hmm	重量 kg/m	受枠 寸法(mm)	重量 kg/m	総重量 kg/組	価格 本体	受枠
200	PKT-S 332-2	300	995	32	22.7	L32A L44×60×6	9.6	32.3	25,100	9,900
						L32B L50×60×6	10.9	33.6		13,400
250	PKT-S 332-2.5	350	995	32	25.7	L32A L44×60×6	9.6	35.3	28,200	9,900
						L32B L50×60×6	10.9	36.6		13,400
300	PKT-S 338-3	400	995	38	33.7	L38A L50×60×6	10.9	44.6	33,800	11,400
						L38B L56×60×6	11.6	45.3		13,800
350	PKT-S 338-3.5	450	995	38	37.3	L38A L50×60×6	10.9	48.2	38,000	11,400
						L38B L56×60×6	11.6	49.9		13,800
400	PKT-S 438-4	500	995	38	59.7	L38A L50×60×6	10.9	70.6	58,900	11,400
						L38B L56×60×6	11.6	71.3		13,800
450	PKT-S 438-4.5	550	995	38	65.1	L38A L50×60×6	10.9	76.0	63,100	11,400
						L38B L56×60×6	11.6	76.7		13,800
500	PKT-S 438-5	600	995	38	70.6	L38A L50×60×6	10.9	81.5	67,900	11,400
						L38B L56×60×6	11.6	82.2		13,800
550	PKT-S 444-5.5	650	995	44	87.4	L44A L56×60×6	11.6	99.0	81,100	11,800
						L44B L61×60×6	11.9	99.3		14,200
600	PKT-S 444-6	700	995	44	93.7	L44A L56×60×6	11.6	105.3	86,000	11,800
						L44B L61×60×6	11.9	105.6		14,200

※注文情報

- ●受枠は（P.387）をご覧下さい。
- ●受枠L＝2000は両側L＝1000の価格です。
- ●表示価格には消費税は含まれておりません。
- ●寸法・重量表中※印はグレーチングが2枚割となります。（1枚でも製作できます）
  A型パッキン無し　B型パッキン付　・受枠L=2000は両側1000mmの価格です。
- ●エコノミータイプ　交通量の少ない道路に使用して下さい。
  グレーチング本体と受枠をボルト・ナットで固定する事により騒音、衝撃を低減する事が出来ます。

ルーフドレイン
マンホール鉄蓋
カラー舗装用鉄蓋
カラー舗装化粧用グレーチング
フロアーハッチ
上水道用鉄蓋
鋳鉄蓋製格子蓋／ガードコーナー
排水トラップ
排水金物／通気金物／吊環
ツリーガード
鋼板製グレーチング
ステンレス製グレーチング
FRPグレーチング
アルミ製グレーチング／樹脂グレーチング
車止め
技術資料・会社案内・施工例写真集

PRT-V（スベリ止）

スベリ止　普通目　横断溝用

T-25　T-20　T-14　T-6　**T-2**　歩道用

PRT-V　25-2
- PRT-V：ボルト固定式 スベリ止
- 25：ベアリングバーの高さ（25mm）
- 2：みぞ幅寸法（200mm）

ベアリングバーピッチ 30.0mm

■材質・表面処理
材質：SS400
処理：溶融亜鉛めっき（グレーチング）
樹脂系塗装（受枠）

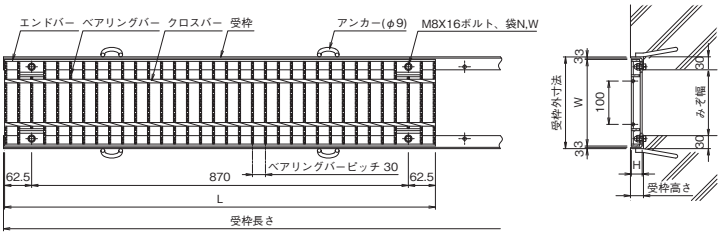

建築外構用みぞぶた（呼称・寸法・重量・価格表）

T-2

みぞ幅 mm	呼称記号	ニムラグレーチング 実寸法 Wmm	Lmm	Hmm	重量 kg/枚	受枠 寸法(mm)	重量 kg/枚	総重量 kg/組	価格 本体	受枠
100	**PRT-V 25-1**	150	995	25	5.9	L25R L30×30×3	3.2	9.1	**8,600**	**9,000**
150	**PRT-V 25-1.5**	200	995	25	7.2	L25R L30×30×3	3.2	10.4	**10,500**	**9,000**
200	**PRT-V 25-2**	250	995	25	8.4	L25R L30×30×3	3.2	11.6	**12,400**	**9,000**

※注文情報
- ●総重量2tまでの車輌が通行する敷地内用（公道を除く）として使用できます。
- ●受枠L＝2000は両側L＝1000の価格です。
- ●TボックスはP391を御覧下さい。
- ●表示価格には消費税は含まれておりません。

PRT（一般型）

一般型　普通目　横断溝用

T-25　T-20　T-14　T-6　**T-2**　歩道用

PRT　25-2
- PRT：ボルト固定式 一般型
- 25：ベアリングバーの高さ（25mm）
- 2：みぞ幅寸法（200mm）

ベアリングバーピッチ 30.0mm

■材質・表面処理
材質：SS400
処理：溶融亜鉛めっき（グレーチング）
樹脂系塗装（受枠）

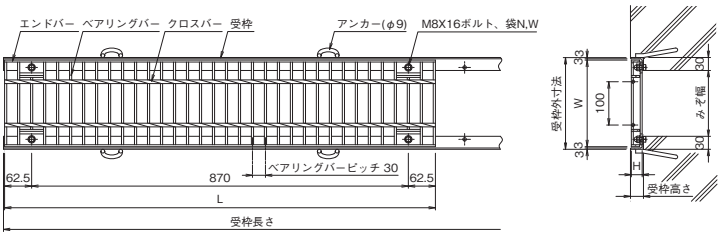

建築外構用みぞぶた（呼称・寸法・重量・価格表）

T-2

みぞ幅 mm	呼称記号	ニムラグレーチング 実寸法 Wmm	Lmm	Hmm	重量 kg/枚	受枠 寸法(mm)	重量 kg/枚	総重量 kg/組	価格 本体	受枠
100	**PRT 25-1**	150	995	25	5.9	L25R L30×30×3	3.2	9.1	**8,300**	**9,000**
150	**PRT 25-1.5**	200	995	25	7.2	L25R L30×30×3	3.2	10.4	**10,300**	**9,000**
200	**PRT 25-2**	250	995	25	8.4	L25R L30×30×3	3.2	11.6	**12,200**	**9,000**

※注文情報
- ●総重量2tまでの車輌が通行する敷地内用（公道を除く）として使用できます。
- ●受枠L＝2000は両側L＝1000の価格です。
- ●TボックスはP391を御覧下さい。
- ●表示価格には消費税は含まれておりません。

PRT-SV（スベリ止）

スベリ止　細　目　横断溝用

T-25　T-20　T-14　T-6　**T-2**　歩道用

PRT-SV　525-2

- PRT-SV：細目ボルト固定式 スベリ止
- 525：ベアリングバーの厚み（5mm）
- 25：ベアリングバーの高さ（25mm）
- 2：みぞ幅寸法（200mm）

ベアリングバーピッチ 15mm

■材質・表面処理
材質：SS400
処理：溶融亜鉛めっき（グレーチング）
樹脂系塗装（受枠）

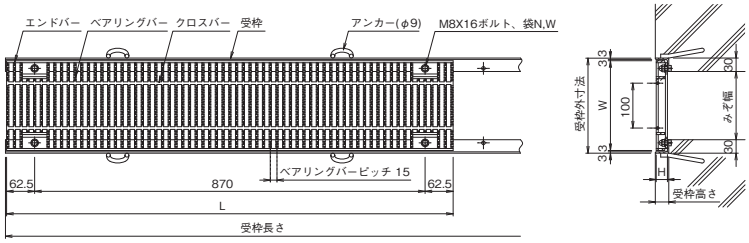

建築外構用みぞぶた（呼称・寸法・重量・価格表）

T-2

みぞ幅 mm	呼称記号	ニムラグレーチング 実寸法 Wmm	Lmm	Hmm	重量 kg/枚	受枠 寸法（mm）	重量 kg/枚	総重量 kg/組	価格 本体	受枠
100	PRT-SV 525-1	150	995	25	9.1	L25R L30×30×3	3.2	12.3	23,800	9,000
150	PRT-SV 525-1.5	200	995	25	11.7	L25R L30×30×3	3.2	14.9	30,400	9,000
200	PRT-SV 525-2	250	995	25	14.2	L25R L30×30×3	3.2	17.4	36,000	9,000

※注文情報
- ●総重量2tまでの車輌が通行する敷地内用（公道を除く）として使用できます。
- ●受枠L＝2000は両側L＝1000の価格です。
- ●TボックスはP391を御覧下さい。
- ●表示価格には消費税は含まれておりません。

PRT-S（一般型）

一般型　細　目　横断溝用

T-25　T-20　T-14　T-6　**T-2**　歩道用

PRT-S　325-2

- PRT-S：細目ボルト固定式 一般型
- 325：ベアリングバーの厚み（3mm）
- 25：ベアリングバーの高さ（25mm）
- 2：みぞ幅寸法（200mm）

ベアリングバーピッチ 12.5mm

■材質・表面処理
材質：SS400
処理：溶融亜鉛めっき（グレーチング）
樹脂系塗装（受枠）

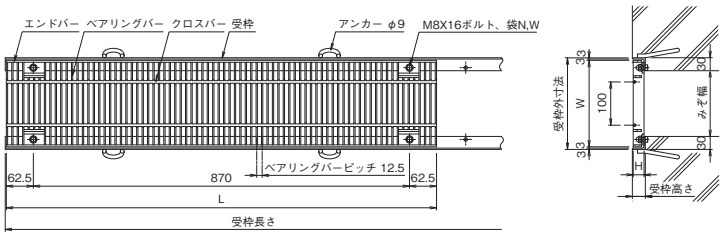

建築外構用みぞぶた（呼称・寸法・重量・価格表）

T-2

みぞ幅 mm	呼称記号	ニムラグレーチング 実寸法 Wmm	Lmm	Hmm	重量 kg/枚	受枠 寸法（mm）	重量 kg/枚	総重量 kg/組	価格 本体	受枠
100	PRT-S 325-1	150	995	25	8.4	L25R L30×30×3	3.2	11.6	14,000	9,000
150	PRT-S 325-1.5	200	995	25	10.8	L25R L30×30×3	3.2	14.0	17,900	9,000
200	PRT-S 325-2	250	995	25	13.1	L25R L30×30×3	3.2	16.3	21,200	9,000

※注文情報
- ●総重量2tまでの車輌が通行する敷地内用（公道を除く）として使用できます。
- ●受枠L＝2000は両側L＝1000の価格です。
- ●TボックスはP391を御覧下さい。
- ●表示価格には消費税は含まれておりません。

PKD(一般型)

一般型　普通目　横断・側溝用

PKD　25-05
- PKD：横断・側溝用 一般型
- 25：ベアリングバーの高さ(25mm)
- 05：みぞ幅寸法(50mm)

T-25　T-20　T-14　T-6　**T-2**　歩道用

■材質・表面処理
材質：SS400
処理：溶融亜鉛めっき

ベアリングバーピッチ 30.0mm

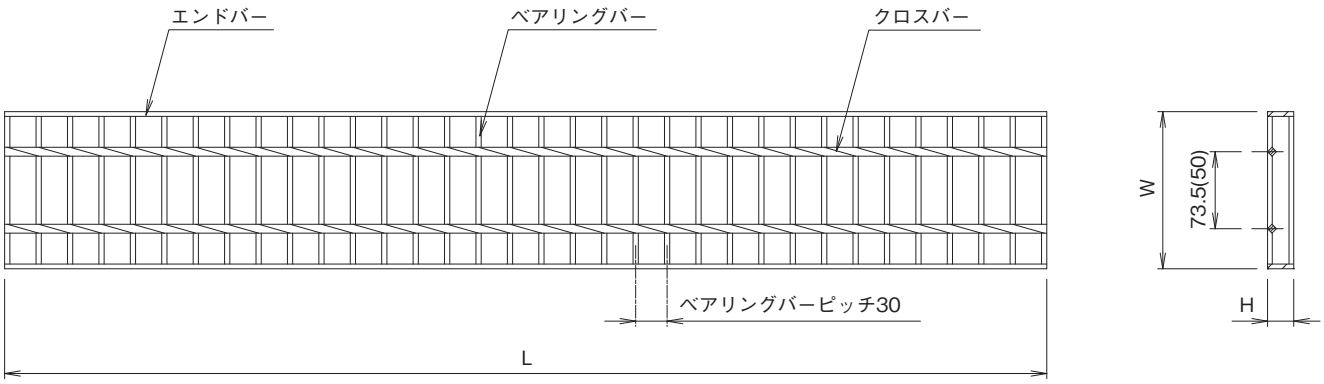

(　)寸法は、みぞ幅50用の寸法です。

細溝用みぞぶた(呼称・寸法・重量・価格表)

T-2

みぞ幅 mm	呼称記号	ニムラグレーチング 実寸法 Wmm	Lmm	Hmm	重量 kg/枚	価格
50	**PKD 25-05**	95	995	25	4.8	**7,000**
90	**PKD 25-09**	150	995	25	5.9	**8,500**

※注文情報
●表示価格には消費税は含まれておりません。

ルーフドレイン
マンホール鉄蓋
カラー舗装用鉄蓋
カラー舗装化粧用グレーチング
フロアーハッチ
上水道用鉄蓋
鋳鉄蓋製格子蓋／ガードコーナー
排水トラップ
排水金物／通気金物／吊環
ツリーガード
鋼板製グレーチング
ステンレス製グレーチング
FRPグレーチング
アルミ製グレーチング／樹脂グレーチング
車止め
技術資料・会社案内・施工例写真集

PGM-V（スベリ止）

スベリ止　普通目　桝用

PGM-V　50-33

落とし込みますぶた
スベリ止

みぞ幅寸法（300×300mm）
ベアリングバーの高さ（50mm）

T-25　T-20　T-14　T-6　T-2　歩道用

■材質・表面処理
材質：SS400
処理：溶融亜鉛めっき（グレーチング）
樹脂系塗装（受枠）

●公共建築協会評価対象製品
ベアリングバーピッチ 35.3mm（H50～H90）
ベアリングバーピッチ 30.0mm（H25～H44）

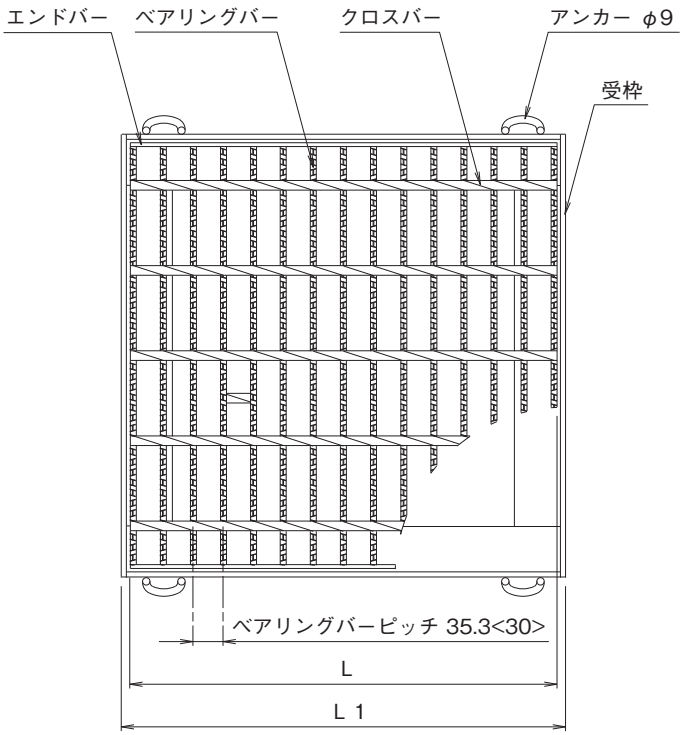

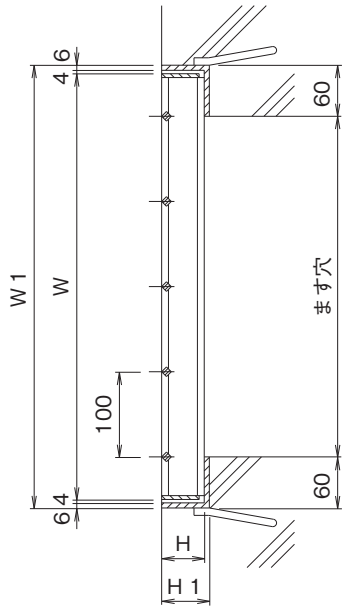

※<　>寸法は、H44以下の寸法です。

桝用ますぶた（呼称・寸法・重量・価格表）

T-25

ます穴 幅×長さ mm	呼称記号	ニムラグレーチング W mm	L mm	H mm	重量 kg/枚	受枠 W1 mm	L1 mm	H1 mm	重量 kg/枚	総重量 kg/組	価格 本体	受枠
300×300	PGM-V 50-33	400	395	50	11.4	420	420	56	8.6	20.0	11,200	8,800
350×350	PGM-V 50-35	450	450	50	13.1	470	470	56	10.3	23.4	16,300	9,500
400×400	PGM-V 55-44	500	501	55	19.1	520	520	61	11.1	30.2	18,700	10,700
450×450	PGM-V 60-45	550	550	60	25.5	570	570	66	12.7	38.2	24,200	12,200
500×500	PGM-V 65-55	600	600	65	31.9	620	620	71	14.0	45.9	29,000	13,400
600×600	PGM-V 75-66	700	700	75	46.5	720	720	81	18.5	65.0	41,400	16,000
700×700	PGM-V 75-77	800	800	75	63.1	820	820	81	20.8	83.9	54,500	19,400
800×800	PGM-V 90-88	900	890	90	91.6	920	920	96	26.8	118.4	93,100	25,100
900×900	PGM-V 90-99	1000	995	90	112.9	1020	1020	96	28.3	141.2	106,400	25,500

桝用ますぶた（呼称・寸法・重量・価格表）

T-20

ます穴 幅×長さ mm	呼称記号	ニムラグレーチング W mm	L mm	H mm	重量 kg/枚	受枠 W1 mm	L1 mm	H1 mm	重量 kg/枚	総重量 kg/組	価格 本体	受枠
150×150	PGM-V 32-15	250	245	32	2.7	270	270	38	4.3	7.0	3,500	4,500
200×200	PGM-V 32-22	300	300	32	3.9	320	320	38	5.4	9.3	4,300	5,100
250×250	PGM-V 38-25	350	350	38	6.1	370	370	44	6.7	12.8	7,400	6,200
300×300	PGM-V 44-33	400	395	44	8.7	420	420	50	8.0	16.7	8,500	8,100
350×350	PGM-V 50-35	450	450	50	13.1	470	470	56	10.3	23.4	16,300	9,500
400×400	PGM-V 50-44	500	501	50	17.6	520	520	56	10.8	28.4	17,100	10,500
450×450	PGM-V 55-45	550	550	55	22.2	570	570	61	12.2	34.4	21,700	12,000
500×500	PGM-V 55-55	600	600	55	27.5	620	620	61	14.0	41.5	25,900	12,900
600×600	PGM-V 65-66	700	700	65	43.4	720	720	71	17.1	60.5	38,300	15,900
700×700	PGM-V 75-77	800	800	75	63.1	820	820	81	20.8	83.9	54,500	19,400
800×800	PGM-V 75-88	900	890	75	77.5	920	920	81	23.9	101.4	65,300	21,700
900×900	PGM-V 90-99	1000	995	90	112.9	1020	1020	96	28.3	141.2	106,400	25,500
1000×1000	PGM-V 90-11 ※	1100	537+559	90	142.1	1120	1120	96	31.6	173.7	132,300	30,700

T-14 T-6

ます穴 幅×長さ mm	呼称記号	ニムラグレーチング W mm	L mm	H mm	重量 kg/枚	受枠 W1 mm	L1 mm	H1 mm	重量 kg/枚	総重量 kg/組	価格 本体	受枠
300×300	PGM-V 38-33	400	395	38	7.6	420	420	44	7.6	15.2	7,200	7,600
350×350	PGM-V 44-35	450	450	44	10.1	470	470	50	10.1	20.2	12,900	9,000
400×400	PGM-V 44-44	500	500	44	14.0	520	520	50	10.3	24.3	13,800	10,200
450×450	PGM-V 50-45	550	550	50	20.4	570	570	56	12.6	33.0	19,800	11,300
500×500	PGM-V 50-55	600	600	50	25.3	620	620	56	13.5	38.8	24,700	12,400
600×600	PGM-V 55-66	700	700	55	37.0	720	720	61	16.5	53.5	33,200	15,000
700×700	PGM-V 60-77	800	800	60	51.7	820	820	66	18.9	70.6	46,700	17,900
800×800	PGM-V 65-88	900	890	65	67.2	920	920	71	22.4	89.6	58,800	20,300
900×900	PGM-V 65-99	1000	995	65	83.0	1020	1020	71	24.7	107.7	72,500	22,400
1000×1000	PGM-V 75-11 ※	1100	537+559	75	120.5	1120	1120	81	29.2	149.7	100,600	26,500

T-2

ます穴 幅×長さ mm	呼称記号	ニムラグレーチング W mm	L mm	H mm	重量 kg/枚	受枠 W1 mm	L1 mm	H1 mm	重量 kg/枚	総重量 kg/組	価格 本体	受枠
300×300	PGM-V 25-33	400	395	25	5.9	420	420	31	6.6	12.5	5,600	5,400
350×350	PGM-V 32-35	450	450	32	7.5	470	470	38	8.6	16.1	7,800	8,300
400×400	PGM-V 32-44	500	500	32	10.4	520	520	38	9.0	19.4	10,400	9,000
450×450	PGM-V 32-45	550	545	32	11.7	570	570	38	9.8	21.5	12,000	10,000
500×500	PGM-V 38-55	600	600	38	16.7	620	620	44	11.4	28.1	15,900	11,200
600×600	PGM-V 38-66	700	695	38	21.9	720	720	44	13.5	35.4	21,000	13,100
700×700	PGM-V 44-77	800	800	44	32.7	820	820	50	16.5	49.2	31,900	16,000
800×800	PGM-V 44-88	900	900	44	41.2	920	920	50	18.3	59.5	38,300	17,900
900×900	PGM-V 50-99	1000	995	50	65.6	1020	1020	56	22.7	88.3	60,300	20,600
1000×1000	PGM-V 50-11 ※	1100	537+559	50	82.7	1120	1120	56	25.1	107.8	73,100	22,400

※注文情報
- ※はグレーチングが2枚割となります。（1枚でも製作可）
- 盗難防止用鎖が必要な場合は「鎖付」とご指示ください。
- 表示価格には消費税は含まれておりません。

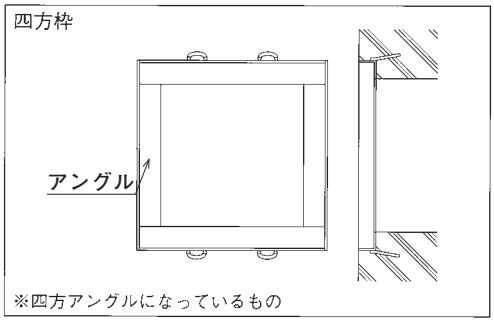

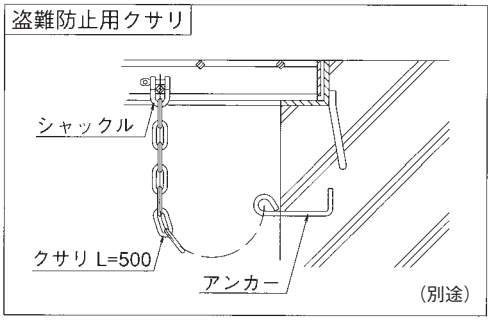

PGM（一般型）

一般型　普通目　桝用

PGM　50-33

- PGM：落とし込みますぶた 一般型
- 50：ベアリングバーの高さ（50mm）
- 33：みぞ幅寸法（300×300mm）

T-25　T-20　T-14　T-6　T-2　歩道用

■材質・表面処理
材質：SS400
処理：溶融亜鉛めっき（グレーチング）
樹脂系塗装（受枠）

●公共建築協会評価対象製品
ベアリングバーピッチ 35.3mm（H50～H100）
ベアリングバーピッチ 30.0mm（H25～H44）

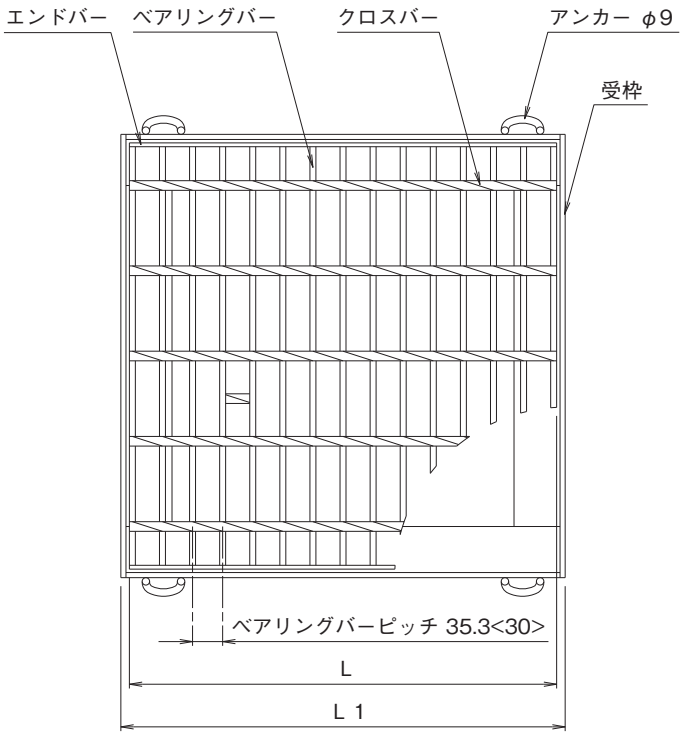

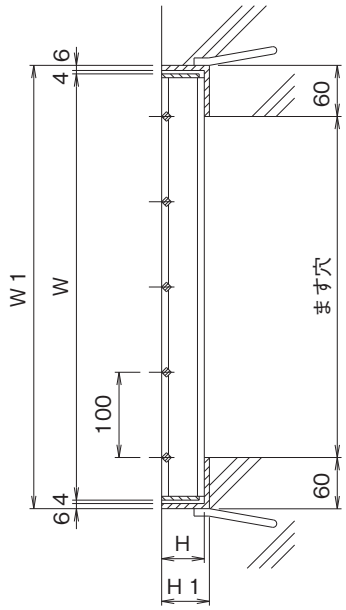

※< >寸法は、H44以下の寸法です。

桝用ますぶた（呼称・寸法・重量・価格表）

T-25

ます穴 幅×長さ mm	呼称記号	ニムラグレーチング W mm	L mm	H mm	重量 kg/枚	受枠 W1 mm	L1 mm	H1 mm	重量 kg/枚	総重量 kg/組	価格 本体	受枠
300×300	PGM 50-33	400	395	50	11.4	420	420	56	8.6	20.0	11,000	8,800
350×350	PGM 50-35	450	450	50	13.1	470	470	56	10.3	23.4	15,800	9,500
400×400	PGM 55-44	500	501	55	19.1	520	520	61	11.1	30.2	18,300	10,700
450×450	PGM 60-45	550	550	60	25.5	570	570	66	12.7	38.2	23,500	12,200
500×500	PGM 65-55	600	600	65	31.9	620	620	71	14.0	45.9	28,100	13,400
600×600	PGM 75-66	700	700	75	46.5	720	720	81	18.5	65.0	40,400	16,000
700×700	PGM 75-77	800	800	75	63.1	820	820	81	20.8	83.9	53,000	19,400
800×800	PGM 90-88	900	890	90	91.6	920	920	96	26.8	118.4	90,400	25,100
900×900	PGM 90-99	1000	995	90	112.9	1020	1020	96	28.3	141.2	103,600	25,500
1000×1000	PGM 100-11 ※	1100	536+560	100	180.5	1120	1120	106	35.4	215.9	148,400	32,900

桝用ますぶた（呼称・寸法・重量・価格表）

T-20

ます穴 幅×長さ mm	呼称記号	ニムラグレーチング W mm	L mm	H mm	重量 kg/枚	受枠 W1 mm	L1 mm	H1 mm	重量 kg/枚	総重量 kg/組	価格 本体	受枠
150×150	PGM 32-15	250	245	32	2.7	270	270	38	4.3	7.0	3,400	4,500
200×200	PGM 32-22	300	300	32	3.9	320	320	38	5.4	9.3	4,200	5,100
250×250	PGM 38-25	350	350	38	6.1	370	370	44	6.7	12.8	7,100	6,200
300×300	PGM 44-33	400	395	44	8.7	420	420	50	8.0	16.7	8,200	8,100
350×350	PGM 50-35	450	450	50	13.1	470	470	56	10.3	23.4	15,800	9,500
400×400	PGM 50-44	500	501	50	17.6	520	520	56	10.8	28.4	16,800	10,500
450×450	PGM 55-45	550	550	55	22.2	570	570	61	12.2	34.4	21,100	12,000
500×500	PGM 55-55	600	600	55	27.5	620	620	61	14.0	41.5	25,400	12,900
600×600	PGM 65-66	700	700	65	43.4	720	720	71	17.1	60.5	37,500	15,900
700×700	PGM 75-77	800	800	75	63.1	820	820	81	20.8	83.9	53,000	19,400
800×800	PGM 75-88	900	890	75	77.5	920	920	81	23.9	101.4	63,500	21,700
900×900	PGM 90-99	1000	995	90	112.9	1020	1020	96	28.3	141.2	103,600	25,500
1000×1000	PGM 90-11 ※	1100	537+559	90	142.1	1120	1120	96	31.6	173.7	128,800	30,700

T-14 T-6

ます穴 幅×長さ mm	呼称記号	ニムラグレーチング W mm	L mm	H mm	重量 kg/枚	受枠 W1 mm	L1 mm	H1 mm	重量 kg/枚	総重量 kg/組	価格 本体	受枠
300×300	PGM 38-33	400	395	38	7.6	420	420	44	7.6	15.2	7,000	7,600
350×350	PGM 44-35	450	450	44	10.1	470	470	50	10.1	20.2	12,600	9,000
400×400	PGM 44-44	500	500	44	14.0	520	520	50	10.3	24.3	13,500	10,200
450×450	PGM 50-45	550	550	50	20.4	570	570	56	12.6	33.0	19,300	11,300
500×500	PGM 50-55	600	600	50	25.3	620	620	56	13.5	38.8	23,900	12,400
600×600	PGM 55-66	700	700	55	37.0	720	720	61	16.5	53.5	32,200	15,000
700×700	PGM 60-77	800	800	60	51.7	820	820	66	18.9	70.6	45,400	17,900
800×800	PGM 65-88	900	890	65	67.2	920	920	71	22.4	89.6	57,200	20,300
900×900	PGM 65-99	1000	995	65	83.0	1020	1020	71	24.7	107.7	70,600	22,400
1000×1000	PGM 75-11 ※	1100	537+559	75	120.5	1120	1120	81	29.2	149.7	98,100	26,500

T-2

ます穴 幅×長さ mm	呼称記号	ニムラグレーチング W mm	L mm	H mm	重量 kg/枚	受枠 W1 mm	L1 mm	H1 mm	重量 kg/枚	総重量 kg/組	価格 本体	受枠
300×300	PGM 25-33	400	395	25	5.9	420	420	31	6.6	12.5	5,500	5,400
350×350	PGM 32-35	450	450	32	7.5	470	470	38	8.6	16.1	7,400	8,300
400×400	PGM 32-44	500	500	32	10.4	520	520	38	9.0	19.4	10,200	9,000
450×450	PGM 32-45	550	545	32	11.7	570	570	38	9.8	21.5	11,400	10,000
500×500	PGM 38-55	600	600	38	16.7	620	620	44	11.4	28.1	15,400	11,200
600×600	PGM 38-66	700	695	38	21.9	720	720	44	13.5	35.4	20,600	13,100
700×700	PGM 44-77	800	800	44	32.7	820	820	50	16.5	49.2	31,100	16,000
800×800	PGM 44-88	900	900	44	41.2	920	920	50	18.3	59.5	37,500	17,900
900×900	PGM 50-99	1000	995	50	65.6	1020	1020	56	22.7	88.3	58,800	20,600
1000×1000	PGM 50-11 ※	1100	537+559	50	82.7	1120	1120	56	25.1	107.8	71,100	22,400

※注文情報
- ※はグレーチングが2枚割となります。（1枚でも製作可）
- 盗難防止用鎖が必要な場合は「鎖付」とご指示ください。
- 表示価格には消費税は含まれておりません。

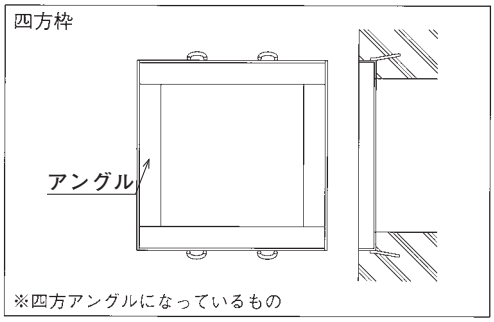

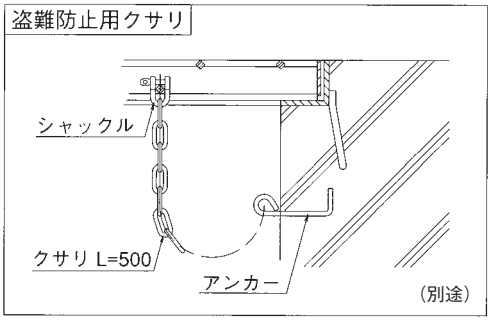

PGM-SV（スベリ止）

スベリ止　細　目　桝用

PGM-SV　538-33

- PGM-SV：落込みますぶた細目 スベリ止
- 538：ベアリングバーの厚み（5mm）
- 3：ベアリングバーの高さ（38mm）
- 33：みぞ幅寸法（300mm×300mm）

T-25　T-20　T-14　T-6　T-2　歩道用

■材質・表面処理
材質：SS400
処理：溶融亜鉛めっき（グレーチング）
樹脂系塗装（受枠）

●公共建築協会評価対象製品
ベアリングバーピッチ 15.0mm（H25～H55）
ベアリングバーピッチ 12.5mm（H19）

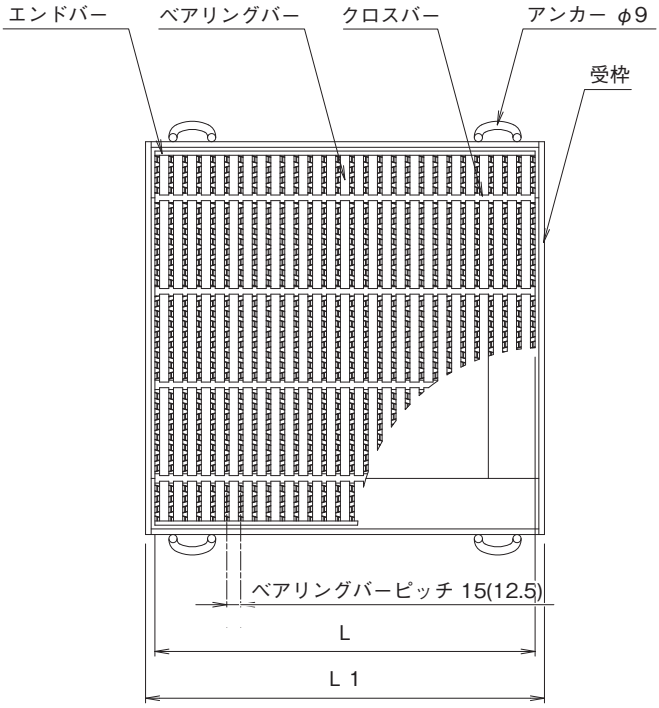

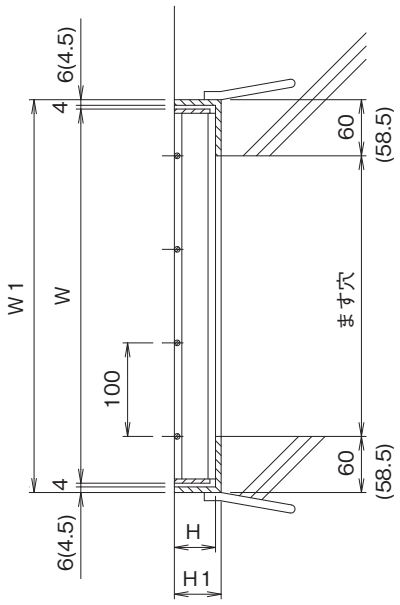

※(　)寸法は、H19の寸法です。

桝用細目ますぶた（呼称・寸法・重量・価格表）

T-25

ます穴 幅×長さ mm	呼称記号	ニムラグレーチング W mm	L mm	H mm	重量 kg/枚	受枠 W1 mm	L1 mm	H1 mm	重量 kg/枚	総重量 kg/組	価格 本体	価格 受枠
300×300	PGM-SV 538-33	400	400	38	13.6	420	420	44	7.6	21.2	14,600	7,600
350×350	PGM-SV 538-35	450	450	38	17.3	470	470	44	8.7	26.0	18,800	8,900
400×400	PGM-SV 544-44	500	500	44	25.3	520	520	50	10.3	35.6	27,500	10,200
450×450	PGM-SV 544-45	550	550	44	30.1	570	570	50	10.9	41.0	31,100	10,900
500×500	PGM-SV 750-55※	600	304+290	50	55.0	620	620	56	13.5	68.5	55,800	12,400
600×600	PGM-SV 750-66※	700	349+349	50	72.0	720	720	56	15.5	87.5	75,500	14,600
700×700	PGM-SV 750-77※	800	408+388	50	98.0	820	820	56	17.6	115.6	102,300	16,600
800×800	PGM-SV 755-88※	900	453+438	55	126.0	920	920	61	20.3	146.3	133,100	19,200

桝用細目ますぶた（呼称・寸法・重量・価格表）

T-20

ます穴 幅×長さ mm	呼称記号	ニムラグレーチング W mm	L mm	H mm	重量 kg/枚	受枠 W1 mm	L1 mm	H1 mm	重量 kg/枚	総重量 kg/組	価格 本体	受枠
300×300	PGM-SV 532-33	400	400	32	11.6	420	420	38	7.1	18.7	12,800	7,400
350×350	PGM-SV 538-35	450	450	38	17.3	470	470	44	8.7	26.0	18,800	8,900
400×400	PGM-SV 538-44	500	500	38	22.1	520	520	44	9.7	31.8	20,800	9,600
450×450	PGM-SV 544-45	550	550	44	30.1	570	570	50	10.9	41.0	31,100	10,900
500×500	PGM-SV 544-55	600	600	44	34.7	620	620	50	12.5	47.2	32,900	12,100
600×600	PGM-SV 750-66※	700	349+349	50	72.0	720	720	56	15.5	87.5	75,500	14,600
700×700	PGM-SV 750-77※	800	408+388	50	98.0	820	820	56	17.6	115.6	102,300	16,600
800×800	PGM-SV 750-88※	900	453+438	50	116.0	920	920	56	19.7	135.7	125,500	18,500
900×900	PGM-SV 755-99※	1000	498+498	55	151.3	1020	1020	61	21.8	173.1	149,200	21,100

T-14

ます穴 幅×長さ mm	呼称記号	ニムラグレーチング W mm	L mm	H mm	重量 kg/枚	受枠 W1 mm	L1 mm	H1 mm	重量 kg/枚	総重量 kg/組	価格 本体	受枠
300×300	PGM-SV 525-33	400	400	25	9.1	420	420	31	6.6	15.7	11,300	5,400
350×350	PGM-SV 532-35	450	450	32	14.8	470	470	38	8.6	23.4	16,700	8,300
400×400	PGM-SV 532-44	500	500	32	18.9	520	520	38	9.0	27.9	19,300	9,000
450×450	PGM-SV 538-45	550	550	38	26.5	570	570	44	10.8	37.3	21,200	10,200
500×500	PGM-SV 538-55	600	600	38	30.3	620	620	44	11.4	41.7	27,500	11,200
600×600	PGM-SV 544-66	700	700	44	46.6	720	720	50	14.4	61.0	49,000	13,900
700×700	PGM-SV 544-77	800	800	44	62.1	820	820	50	16.5	78.6	59,500	16,000
800×800	PGM-SV 750-88※	900	453+438	50	116.0	920	920	56	19.7	135.7	125,500	18,500
900×900	PGM-SV 750-99※	1000	498+498	50	141.4	1020	1020	56	22.7	164.1	145,200	20,600

T-2

ます穴 幅×長さ mm	呼称記号	ニムラグレーチング W mm	L mm	H mm	重量 kg/枚	受枠 W1 mm	L1 mm	H1 mm	重量 kg/枚	総重量 kg/組	価格 本体	受枠
300×300	PGM-SV 319-33	400	400	19	6.4	417	417	23.5	4.9	11.3	10,200	4,900
350×350	PGM-SV 525-35	450	450	25	11.7	470	470	31	7.5	19.2	14,800	6,400
400×400	PGM-SV 525-44	500	500	25	14.9	520	520	31	8.5	23.4	18,300	8,300
450×450	PGM-SV 525-45	550	550	25	17.1	570	570	31	9.0	26.1	18,500	8,900
500×500	PGM-SV 525-55	600	600	25	20.5	620	620	31	9.9	30.4	20,200	9,300
600×600	PGM-SV 532-66	700	700	32	34.7	720	720	38	12.8	47.5	36,300	12,600
700×700	PGM-SV 532-77	800	800	32	46.2	820	820	38	14.0	60.2	44,100	14,400
800×800	PGM-SV 532-88	900	900	32	57.1	920	920	38	16.9	74.0	64,600	16,800
900×900	PGM-SV 538-99	1000	995	38	82.3	1020	1020	44	19.1	101.4	72,600	18,600
1000×1000	PGM-SV 538-11※	1100	545+550	38	99.3	1120	1120	44	22.1	121.4	106,900	19,400

※注文情報
- ※はグレーチングが2枚割となります。(1枚でも製作可)
- 盗難防止用鎖が必要な場合は「鎖付」とご指示ください。
- 表示価格には消費税は含まれておりません。

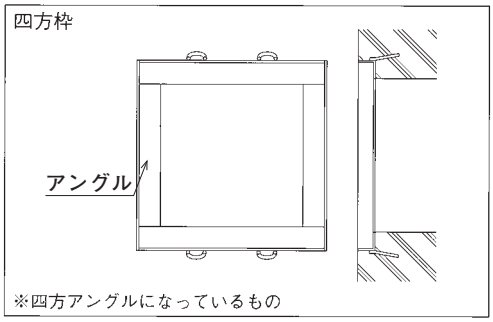

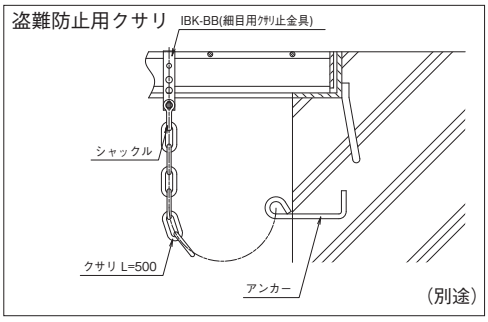

PGM-S（一般型）

一般型　細　目　桝用

PGM-S　338-33

- 落込みますぶた細目 一般型
- みぞ幅寸法（300mm×300mm）
- ベアリングバーの高さ（38mm）
- ベアリングバーの厚み（3mm）

T-25　T-20　T-14　T-6　T-2　歩道用

■材質・表面処理
材質：SS400
処理：溶融亜鉛めっき（グレーチング）
樹脂系塗装（受枠）

●公共建築協会評価対象製品
ベアリングバーピッチ 12.5mm（H19～H44）
ベアリングバーピッチ 15.0mm（H50～H55）

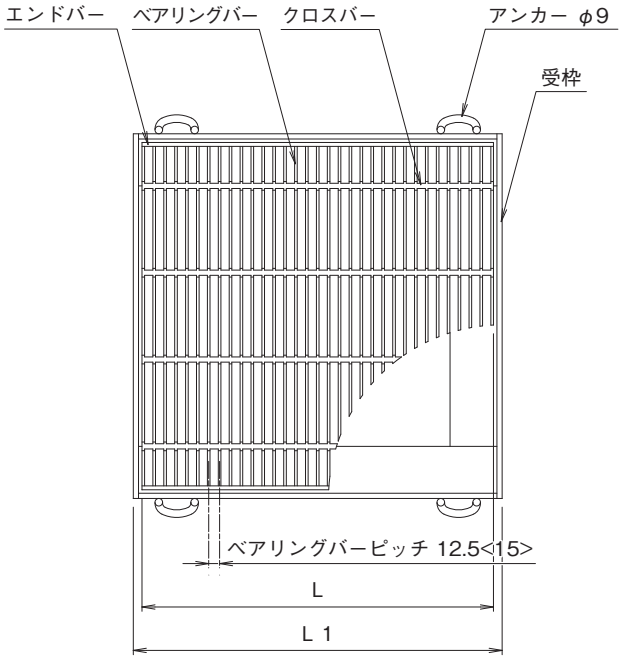

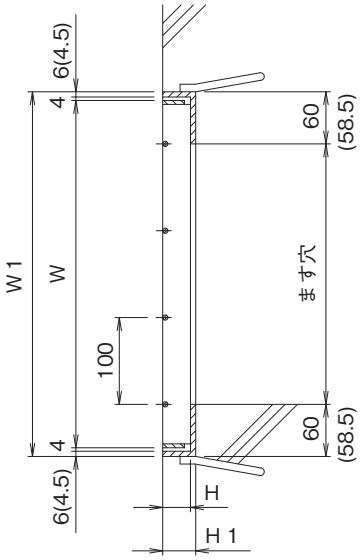

※<　>寸法は、H50以上の寸法です。
※(　)寸法は、H19の寸法です。

桝用細目ますぶた（呼称・寸法・重量・価格表）

T-25

ます穴 幅×長さ mm	呼称記号	ニムラグレーチング W mm	L mm	H mm	重量 kg/枚	受枠 W1 mm	L1 mm	H1 mm	重量 kg/枚	総重量 kg/組	価格 本体	価格 受枠
300×300	PGM-S 338-33	400	400	38	12.3	420	420	44	7.6	19.9	11,600	7,600
350×350	PGM-S 438-35	450	450	38	23.6	470	470	44	8.7	32.3	22,500	8,900
400×400	PGM-S 438-44	500	500	38	28.2	520	520	44	9.7	37.9	28,200	9,600
450×450	PGM-S 444-45	550	550	44	41.5	570	570	50	10.9	52.4	36,800	10,900
500×500	PGM-S 444-55	600	600	44	49.4	620	620	50	12.5	61.9	44,200	12,100
600×600	PGM-S 750-66 ※	700	349+349	50	73.0	720	720	56	15.5	88.5	64,500	14,600
700×700	PGM-S 750-77 ※	800	408+388	50	98.0	820	820	56	17.6	115.6	85,800	16,600
800×800	PGM-S 755-88 ※	900	453+438	55	126.0	920	920	61	20.3	146.3	113,700	19,200

桝用細目ますぶた（呼称・寸法・重量・価格表）

T-20

ます穴 幅×長さ mm	呼称記号	ニムラグレーチング W mm	L mm	H mm	重量 kg/枚	受枠 W1 mm	L1 mm	H1 mm	重量 kg/枚	総重量 kg/組	価格 本体	受枠
300×300	PGM-S 338-33	400	400	38	12.3	420	420	44	7.6	19.9	11,600	7,600
350×350	PGM-S 338-35	450	450	38	16.2	470	470	44	8.7	24.9	15,100	8,900
400×400	PGM-S 438-44	500	500	38	29.0	520	520	44	9.7	38.7	28,200	9,600
450×450	PGM-S 438-45	550	550	38	35.1	570	570	44	10.8	45.9	31,700	10,200
500×500	PGM-S 444-55	600	600	44	49.4	620	620	50	12.5	61.9	44,200	12,100
600×600	PGM-S 444-66	700	695	44	67.8	720	720	50	14.4	82.2	61,100	13,900
700×700	PGM-S 750-77 ※	800	408+388	50	98.0	820	820	56	17.6	115.6	85,800	16,600
800×800	PGM-S 750-88 ※	900	453+438	50	116.0	920	920	56	19.7	135.7	105,700	18,500
900×900	PGM-S 755-99 ※	1000	498+498	55	151.3	1020	1020	61	21.8	173.1	140,200	21,100

T-14

ます穴 幅×長さ mm	呼称記号	ニムラグレーチング W mm	L mm	H mm	重量 kg/枚	受枠 W1 mm	L1 mm	H1 mm	重量 kg/枚	総重量 kg/組	価格 本体	受枠
300×300	PGM-S 332-33	400	400	32	10.7	420	420	38	7.1	17.8	10,000	7,400
350×350	PGM-S 332-35	450	450	32	13.7	470	470	38	8.6	22.3	13,100	8,300
400×400	PGM-S 338-44	500	500	38	19.4	520	520	44	9.7	29.1	19,300	9,600
450×450	PGM-S 338-45	550	550	38	23.3	570	570	44	10.8	34.1	22,300	10,200
500×500	PGM-S 438-55	600	600	38	41.9	620	620	44	11.4	53.3	38,300	11,200
600×600	PGM-S 438-66	700	695	38	56.8	720	720	44	13.5	70.3	52,100	13,100
700×700	PGM-S 444-77	800	800	44	84.1	820	820	50	16.5	100.6	79,400	16,000
800×800	PGM-S 444-88	900	901	44	106.9	920	920	50	18.3	125.2	104,900	17,900
900×900	PGM-S 750-99 ※	1000	498+498	50	141.4	1020	1020	56	22.7	164.1	129,900	20,600

T-2

ます穴 幅×長さ mm	呼称記号	ニムラグレーチング W mm	L mm	H mm	重量 kg/枚	受枠 W1 mm	L1 mm	H1 mm	重量 kg/枚	総重量 kg/組	価格 本体	受枠
300×300	PGM-S 319-33	400	400	19	6.4	417	417	23.5	4.9	11.3	6,500	4,900
350×350	PGM-S 325-35	450	450	25	10.7	470	470	31	7.5	18.2	10,200	6,400
400×400	PGM-S 325-44	500	500	25	13.0	520	520	31	8.5	21.5	14,200	8,300
450×450	PGM-S 325-45	550	550	25	15.7	570	570	31	9.0	24.7	16,600	8,900
500×500	PGM-S 332-55	600	600	32	23.5	620	620	38	10.7	34.2	22,600	10,900
600×600	PGM-S 332-66	700	694	32	31.8	720	720	38	12.8	44.6	30,500	12,600
700×700	PGM-S 332-77	800	800	32	42.1	820	820	38	14.0	56.1	39,700	14,400
800×800	PGM-S 338-88	900	900	38	61.5	920	920	44	17.4	78.9	59,500	16,800
900×900	PGM-S 338-99	1000	995	38	75.5	1020	1020	44	19.1	94.6	73,700	18,600
1000×1000	PGM-S 438-11 ※	1100	544+544	38	135.4	1120	1120	44	22.1	157.5	130,900	19,400

※注文情報

- ※はグレーチングが2枚割となります。(1枚でも製作可)
- 盗難防止用鎖が必要な場合は「鎖付」とご指示ください。
- 表示価格には消費税は含まれておりません。

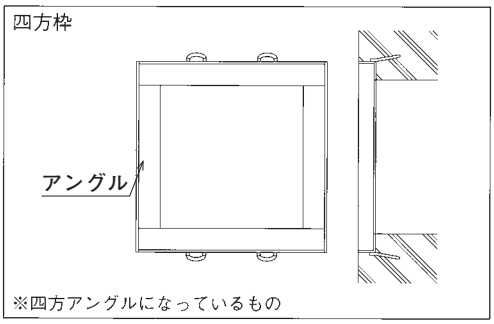

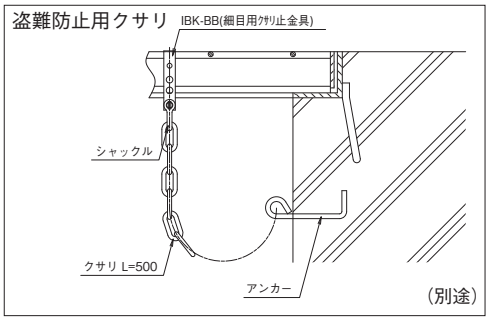

PGT-V（スベリ止）

スベリ止　普通目　桝用

T-25　T-20　T-14　T-6　T-2　歩道用

PGT-V　50-33

- PGT-V：ボルト固定式落込みますぶたスベリ止
- 50：ベアリングバーの高さ（50mm）
- 33：みぞ幅寸法（300mm×300mm）

■材質・表面処理
材質：SS400
処理：溶融亜鉛めっき（グレーチング）
樹脂系塗装（受枠）

●公共建築協会評価対象製品
ベアリングバーピッチ 35.3mm（H50～H90）
ベアリングバーピッチ 30.0mm（H32～H44）

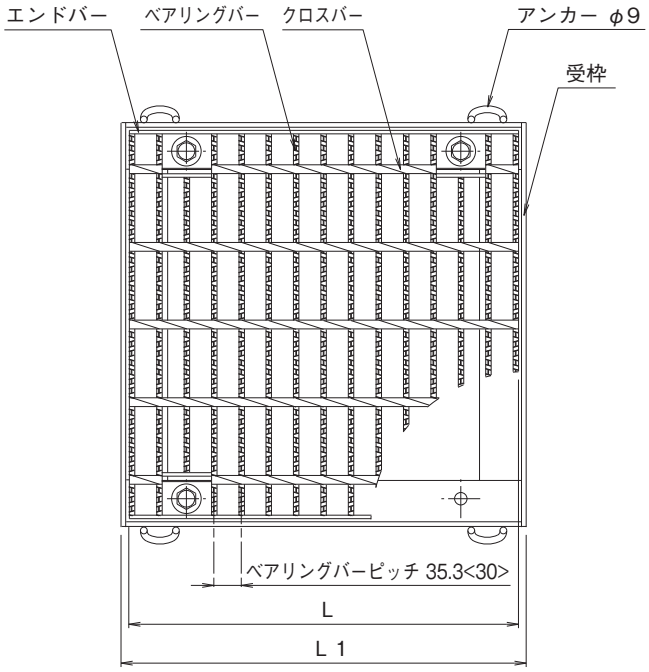

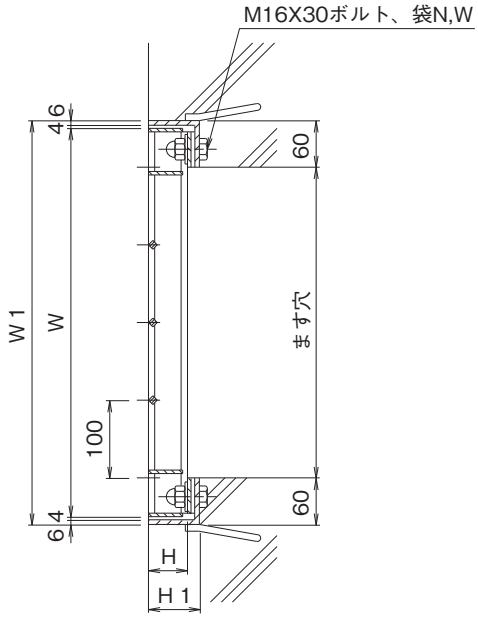

※<　>寸法は、H44以下の寸法です。

ボルト固定式落込みますぶた（呼称・寸法・重量・価格表）

T-25

ます穴 幅×長さ mm	呼称記号	ニムラグレーチング W mm	L mm	H mm	重量 kg/枚	受枠 W1 mm	L1 mm	H1 mm	重量 kg/枚	総重量 kg/組	価格 本体	価格 受枠
300×300	PGT-V 50-33	400	395	50	12.6	A型 420	420	61	9.3	21.9	17,500	14,800
						B型 420	420	66	9.7	22.3		17,000
350×350	PGT-V 50-35	450	450	50	15.9	A型 470	470	61	10.4	26.3	20,900	15,800
						B型 470	470	66	10.8	26.7		17,900
400×400	PGT-V 55-44	500	501	55	20.5	A型 520	520	66	12.0	32.5	25,600	16,700
						B型 520	520	71	12.5	33.0		18,700
450×450	PGT-V 60-45	550	550	60	27.2	A型 570	570	71	13.6	40.8	29,900	18,200
						B型 570	570	76	14.2	41.4		21,000
500×500	PGT-V 65-55	600	600	65	33.5	A型 620	620	76	15.6	49.1	36,000	19,500
						B型 620	620	81	16.2	49.7		22,400
600×600	PGT-V 75-66	700	700	75	51.8	A型 720	720	86	19.6	71.4	48,900	23,100
						B型 720	720	91	20.3	72.1		26,000
700×700	PGT-V 75-77	800	800	75	65.6	A型 820	820	86	22.3	87.9	58,900	26,700
						B型 820	820	91	23.1	88.7		31,100
800×800	PGT-V 90-88	900	890	90	97.5	A型 920	920	101	27.1	124.6	99,200	32,200
						B型 920	920	106	27.9	125.4		36,900
900×900	PGT-V 90-99	1000	995	90	116.0	A型 1020	1020	101	30.1	146.1	126,700	35,600
						B型 1020	1020	106	31.1	147.1		39,200

T-20

ます穴 幅×長さ mm	呼称記号	ニムラグレーチング W mm	L mm	H mm	重量 kg/枚	受枠 W1 mm	L1 mm	H1 mm	重量 kg/枚	総重量 kg/組	価格 本体	受枠
300×300	PGT-V 44-33	400	395	44	9.9	A型 420	420	56	8.9	18.8	14,800	14,300
						B型 420	420	61	9.3	19.2		16,300
350×350	PGT-V 50-35	450	450	50	15.9	A型 470	470	61	10.4	26.3	20,900	15,800
						B型 470	470	66	10.8	26.7		17,900
400×400	PGT-V 50-44	500	501	50	18.9	A型 520	520	61	11.5	30.4	24,000	16,600
						B型 520	520	66	12.0	30.9		18,600
450×450	PGT-V 55-45	550	550	55	24.9	A型 570	570	66	13.1	38.0	28,700	18,000
						B型 570	570	71	13.6	38.5		20,900
500×500	PGT-V 55-55	600	600	55	29.1	A型 620	620	66	14.4	43.5	32,100	19,000
						B型 620	620	71	15.0	44.1		21,800
600×600	PGT-V 65-66	700	700	65	45.2	A型 720	720	76	18.2	63.4	43,200	21,800
						B型 720	720	81	18.9	64.1		24,800
700×700	PGT-V 75-77	800	800	75	65.6	A型 820	820	86	22.3	87.9	58,900	26,700
						B型 820	820	91	23.1	88.7		31,100
800×800	PGT-V 75-88	900	890	75	82.1	A型 920	920	86	24.5	106.6	71,400	29,200
						B型 920	920	91	25.3	107.4		33,700
900×900	PGT-V 90-99	1000	995	90	116.0	A型 1020	1020	101	30.1	146.1	126,700	35,600
						B型 1020	1020	106	31.1	147.1		39,200
1000×1000	PGT-V 90-11 ※	1100	537+559	90	143.6	A型 1120	1120	101	33.4	177.0	158,400	44,500
						B型 1120	1120	106	34.4	178.0		49,000

T-14 T-6

ます穴 幅×長さ mm	呼称記号	ニムラグレーチング W mm	L mm	H mm	重量 kg/枚	受枠 W1 mm	L1 mm	H1 mm	重量 kg/枚	総重量 kg/組	価格 本体	受枠
300×300	PGT-V 38-33	400	395	38	8.8	A型 420	420	50	8.4	17.2	14,400	13,800
						B型 420	420	56	8.9	17.7		16,000
350×350	PGT-V 44-35	450	450	44	12.4	A型 470	470	56	10.0	22.4	18,700	15,000
						B型 470	470	61	10.5	22.9		17,100
400×400	PGT-V 44-44	500	500	44	15.6	A型 520	520	56	11.3	26.9	20,200	15,800
						B型 520	520	61	11.8	27.4		17,900
450×450	PGT-V 50-45	550	550	50	23.0	A型 570	570	61	12.6	35.6	27,400	17,500
						B型 570	570	66	13.1	36.1		20,400
500×500	PGT-V 50-55	600	600	50	26.9	A型 620	620	61	13.9	40.8	30,000	18,500
						B型 620	620	66	14.4	41.3		21,500
600×600	PGT-V 55-66	700	700	55	39.2	A型 720	720	66	16.8	56.0	38,900	21,000
						B型 720	720	71	17.5	56.7		23,900
700×700	PGT-V 60-77	800	800	60	54.2	A型 820	820	71	20.0	74.2	49,700	23,900
						B型 820	820	76	20.8	75.0		28,200
800×800	PGT-V 65-88	900	890	65	71.6	A型 920	920	76	22.7	94.3	64,900	26,000
						B型 920	920	81	23.6	95.2		30,600
900×900	PGT-V 65-99	1000	995	65	85.2	A型 1020	1020	76	25.3	110.5	80,300	29,600
						B型 1020	1020	81	26.3	111.5		33,700
1000×1000	PGT-V 75-11※	1100	537+559	75	121.1	A型 1120	1120	86	30.2	151.3	113,700	38,500
						B型 1120	1120	91	31.2	152.3		43,900

T-2

ます穴 幅×長さ mm	呼称記号	ニムラグレーチング W mm	L mm	H mm	重量 kg/枚	受枠 W1 mm	L1 mm	H1 mm	重量 kg/枚	総重量 kg/組	価格 本体	受枠
300×300	PGT-V 32-33	400	395	32	7.6	A型 420	420	44	8.0	15.6	13,800	13,400
						B型 420	420	50	8.4	16.0		15,800
350×350	PGT-V 32-35	450	450	32	9.6	A型 470	470	44	9.0	18.6	15,100	14,300
						B型 470	470	50	9.5	19.1		16,600
400×400	PGT-V 32-44	500	500	32	12.0	A型 520	520	44	10.1	22.1	16,400	15,000
						B型 520	520	50	10.7	22.7		17,200
450×450	PGT-V 32-45	550	545	32	13.3	A型 570	570	44	10.7	24.0	18,300	16,000
						B型 570	570	50	11.4	24.7		18,700
500×500	PGT-V 38-55	600	600	38	18.4	A型 620	620	50	12.5	30.9	22,300	17,200
						B型 620	620	56	13.2	31.6		20,200
600×600	PGT-V 38-66	700	695	38	23.8	A型 720	720	50	14.3	38.1	26,900	19,200
						B型 720	720	56	15.1	38.9		21,900
700×700	PGT-V 44-77	800	800	44	35.9	A型 820	820	56	17.5	53.4	35,300	21,800
						B型 820	820	61	18.3	54.2		26,000
800×800	PGT-V 44-88	900	900	44	43.7	A型 920	920	56	19.4	63.1	43,600	23,600
						B型 920	920	61	20.2	63.9		28,100
900×900	PGT-V 50-99	1000	995	50	68.1	A型 1020	1020	61	22.4	90.5	62,500	28,600
						B型 1020	1020	66	23.4	91.5		31,800
1000×1000	PGT-V 50-11※	1100	537+559	50	84.1	A型 1120	1120	61	24.9	109.0	84,300	35,600
						B型 1120	1120	66	26.0	110.1		42,400

※注文情報

A型パッキン無し　B型パッキン付

●エコノミータイプ　交通量の少ない道路に使用して下さい。グレーチング本体と受枠をボルト・ナットで固定する事により騒音、衝撃を低減する事が出来ます。

●表示価格には消費税は含まれておりません。

ルーフドレイン
マンホール鉄蓋
カラー舗装用鉄蓋
カラー舗装化粧用グレーチング
フロアーハッチ
上水道用鉄蓋
鋳鉄蓋製格子蓋／ガードコーナー
排水トラップ
排水金物／通気金物／吊環
ツリーガード
鋼板製グレーチング
ステンレス製グレーチング
FRPグレーチング
アルミ製グレーチング／樹脂グレーチング
車止め
技術資料・会社案内・施工例写真集

PGT（一般型）

一般型　普通目　桝用

PGT　50-33

- PGT：ボルト固定式落込みますぶた一般型
- 50：ベアリングバーの高さ（50mm）
- 33：みぞ幅寸法（300mm×300mm）

T-25　T-20　T-14　T-6　T-2　歩道用

■材質・表面処理
材質：SS400
処理：溶融亜鉛めっき（グレーチング）
樹脂系塗装（受枠）

●公共建築協会評価対象製品
ベアリングバーピッチ 35.3mm（H50～H90）
ベアリングバーピッチ 30.0mm（H32～H44）

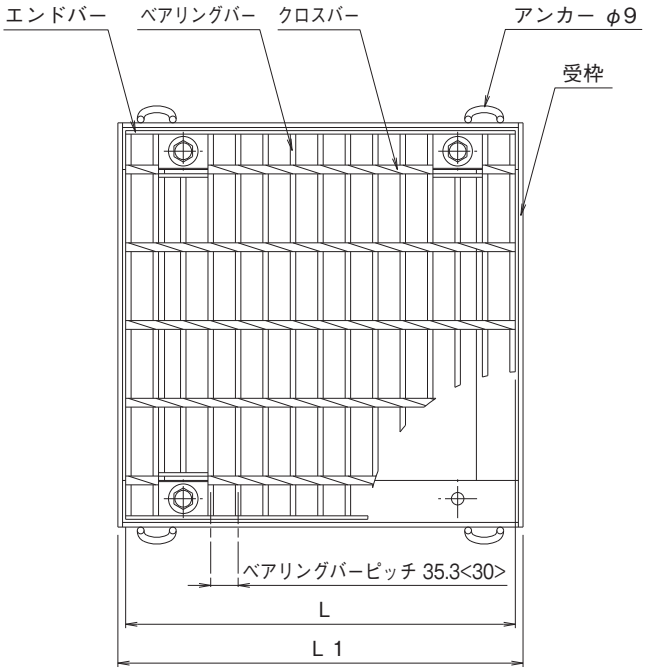

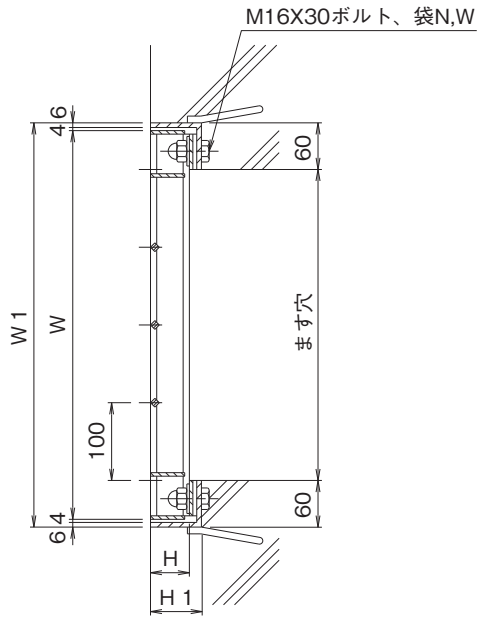

※<　>寸法は、H44以下の寸法です。

ボルト固定式落込みますぶた（呼称・寸法・重量・価格表）

T-25

ます穴 幅×長さ mm	呼称記号	ニムラグレーチング W mm	L mm	H mm	重量 kg/枚	受枠 W1 mm	L1 mm	H1 mm	重量 kg/枚	総重量 kg/組	価格 本体	受枠
300×300	PGT 50-33	400	395	50	12.6	A型 420	420	61	9.3	21.9	17,000	14,800
						B型 420	420	66	9.7	22.3		17,000
350×350	PGT 50-35	450	450	50	15.9	A型 470	470	61	10.4	26.3	20,200	15,800
						B型 470	470	66	10.8	26.7		17,900
400×400	PGT 55-44	500	501	55	20.5	A型 520	520	66	12.0	32.5	25,000	16,700
						B型 520	520	71	12.5	33.0		18,700
450×450	PGT 60-45	550	550	60	27.2	A型 570	570	71	13.6	40.8	29,200	18,200
						B型 570	570	76	14.2	41.4		21,000
500×500	PGT 65-55	600	600	65	33.5	A型 620	620	76	15.6	49.1	35,100	19,500
						B型 620	620	81	16.2	49.7		22,400
600×600	PGT 75-66	700	700	75	51.8	A型 720	720	86	19.6	71.4	47,600	23,100
						B型 720	720	91	20.3	72.1		26,000
700×700	PGT 75-77	800	800	75	65.6	A型 820	820	86	22.3	87.9	57,300	26,700
						B型 820	820	91	23.1	88.7		31,100
800×800	PGT 90-88	900	890	90	97.5	A型 920	920	101	27.1	124.6	96,600	32,200
						B型 920	920	106	27.9	125.4		36,900
900×900	PGT 90-99	1000	995	90	116.0	A型 1020	1020	101	30.1	146.1	122,900	35,600
						B型 1020	1020	106	31.1	147.1		39,200
1000×1000	PGT 100-11 ※	1100	536+560	100	187.3	A型 1120	1120	111	35.5	222.8	174,900	46,000
						B型 1120	1120	116	36.5	223.8		50,300

T-20

ます穴 幅×長さ mm	呼称記号	ニムラグレーチング W mm	L mm	H mm	重量 kg/枚	受枠 W1 mm	L1 mm	H1 mm	重量 kg/枚	総重量 kg/組	価格 本体	受枠
300×300	**PGT 44-33**	400	395	44	9.9	A型 420	420	56	8.9	18.8	14,500	14,300
						B型 420	420	61	9.3	19.2		16,300
350×350	**PGT 50-35**	450	450	50	15.9	A型 470	470	61	10.4	26.3	20,200	15,800
						B型 470	470	66	10.8	26.7		17,900
400×400	**PGT 50-44**	500	501	50	18.9	A型 520	520	61	11.5	30.4	23,400	16,600
						B型 520	520	66	12.0	30.9		18,600
450×450	**PGT 55-45**	550	550	55	24.9	A型 570	570	66	13.1	38.0	27,900	18,000
						B型 570	570	71	13.6	38.5		20,900
500×500	**PGT 55-55**	600	600	55	29.1	A型 620	620	66	14.4	43.5	31,300	19,000
						B型 620	620	71	15.0	44.1		21,800
600×600	**PGT 65-66**	700	700	65	45.2	A型 720	720	76	18.2	63.4	42,000	21,800
						B型 720	720	81	18.9	64.1		24,800
700×700	**PGT 75-77**	800	800	75	65.6	A型 820	820	86	22.3	87.9	57,300	26,700
						B型 820	820	91	23.1	88.7		31,100
800×800	**PGT 75-88**	900	890	75	82.1	A型 920	920	86	24.5	106.6	69,500	29,200
						B型 920	920	91	25.3	107.4		33,700
900×900	**PGT 90-99**	1000	995	90	116.0	A型 1020	1020	101	30.1	146.1	122,900	35,600
						B型 1020	1020	106	31.1	147.1		39,200
1000×1000	**PGT 90-11** ※	1100	537+559	90	143.6	A型 1120	1120	101	33.4	177.0	153,600	44,500
						B型 1120	1120	106	34.4	178.0		49,000

T-14 T-6

ます穴 幅×長さ mm	呼称記号	ニムラグレーチング W mm	L mm	H mm	重量 kg/枚	受枠 W1 mm	L1 mm	H1 mm	重量 kg/枚	総重量 kg/組	価格 本体	受枠
300×300	**PGT 38-33**	400	395	38	8.8	A型 420	420	50	8.4	17.2	14,000	13,800
						B型 420	420	56	8.9	17.7		16,000
350×350	**PGT 44-35**	450	450	44	12.4	A型 470	470	56	10.0	22.4	18,300	15,000
						B型 470	470	61	10.5	22.9		17,100
400×400	**PGT 44-44**	500	500	44	15.6	A型 520	520	56	11.3	26.9	19,600	15,800
						B型 520	520	61	11.8	27.4		17,900
450×450	**PGT 50-45**	550	550	50	23.0	A型 570	570	61	12.6	35.6	26,600	17,500
						B型 570	570	66	13.1	36.1		20,400
500×500	**PGT 50-55**	600	600	50	26.9	A型 620	620	61	13.9	40.8	29,300	18,500
						B型 620	620	66	14.4	41.3		21,500
600×600	**PGT 55-66**	700	700	55	39.2	A型 720	720	66	16.8	56.0	37,900	21,000
						B型 720	720	71	17.5	56.7		23,900
700×700	**PGT 60-77**	800	800	60	54.2	A型 820	820	71	20.0	74.2	48,300	23,900
						B型 820	820	76	20.8	75.0		28,200
800×800	**PGT 65-88**	900	890	65	71.6	A型 920	920	76	22.7	94.3	63,300	26,000
						B型 920	920	81	23.6	95.2		30,600
900×900	**PGT 65-99**	1000	995	65	85.2	A型 1020	1020	76	25.3	110.5	77,900	29,600
						B型 1020	1020	81	26.3	111.5		33,700
1000×1000	**PGT 75-11** ※	1100	537+559	75	121.1	A型 1120	1120	86	30.2	151.3	110,300	38,500
						B型 1120	1120	91	31.2	152.3		43,900

T-2

ます穴 幅×長さ mm	呼称記号	ニムラグレーチング W mm	L mm	H mm	重量 kg/枚	受枠 W1 mm	L1 mm	H1 mm	重量 kg/枚	総重量 kg/組	価格 本体	受枠
300×300	**PGT 32-33**	400	395	32	7.6	A型 420	420	44	8.0	15.6	13,500	13,400
						B型 420	420	50	8.4	16.0		15,800
350×350	**PGT 32-35**	450	450	32	9.6	A型 470	470	44	9.0	18.6	14,600	14,300
						B型 470	470	50	9.5	19.1		16,600
400×400	**PGT 32-44**	500	500	32	12.0	A型 520	520	44	10.1	22.1	15,900	15,000
						B型 520	520	50	10.7	22.7		17,200
450×450	**PGT 32-45**	550	545	32	13.3	A型 570	570	44	10.7	24.0	17,700	16,000
						B型 570	570	50	11.4	24.7		18,700
500×500	**PGT 38-55**	600	600	38	18.4	A型 620	620	50	12.5	30.9	21,600	17,200
						B型 620	620	56	13.2	31.6		20,200
600×600	**PGT 38-66**	700	695	38	23.8	A型 720	720	50	14.3	38.1	26,300	19,200
						B型 720	720	56	15.1	38.9		21,900
700×700	**PGT 44-77**	800	800	44	35.9	A型 820	820	56	17.5	53.4	34,100	21,800
						B型 820	820	61	18.3	54.2		26,000
800×800	**PGT 44-88**	900	900	44	43.7	A型 920	920	56	19.4	63.1	42,500	23,600
						B型 920	920	61	20.2	63.9		28,100
900×900	**PGT 50-99**	1000	995	50	68.1	A型 1020	1020	61	22.4	90.5	60,600	28,600
						B型 1020	1020	66	23.4	91.5		31,800
1000×1000	**PGT 50-11** ※	1100	537+559	50	84.1	A型 1120	1120	61	24.9	109.0	81,800	35,600
						B型 1120	1120	66	26.0	110.1		42,400

※注文情報

A型パッキン無し　B型パッキン付

●エコノミータイプ　交通量の少ない道路に使用して下さい。グレーチング本体と受枠をボルト・ナットで固定する事により騒音、衝撃を低減する事が出来ます。

●表示価格には消費税は含まれておりません。

PGT-SV（スベリ止）

スベリ止　細　目　桝用

PGT-SV　538-33

- PGT-SV：ボルト固定式 落込み細目ますぶた スベリ止
- 538：ベアリングバーの厚み（5mm）
- 38：ベアリングバーの高さ（38mm）
- 33：みぞ幅寸法（300mm×300mm）

T-25　T-20　T-14　T-6　T-2　歩道用

■材質・表面処理
材質：SS400
処理：溶融亜鉛めっき（グレーチング）
樹脂系塗装（受枠）

ベアリングバーピッチ 15.0mm

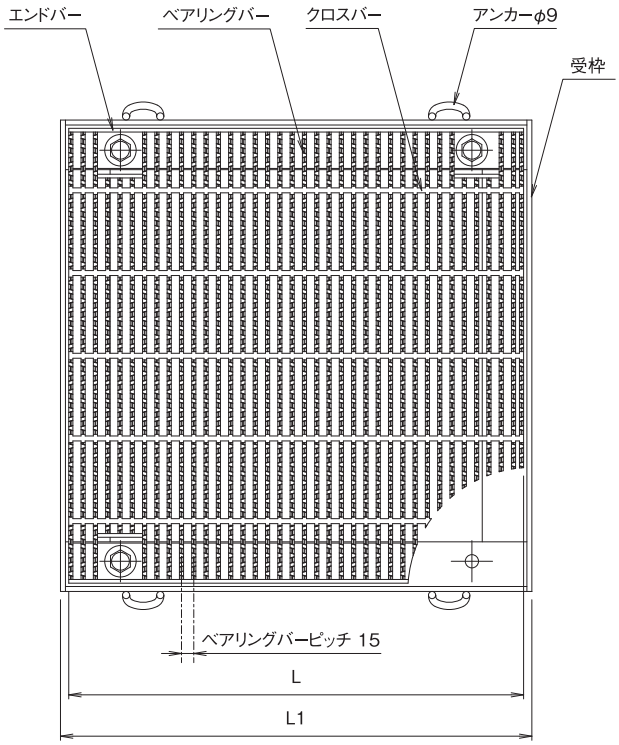

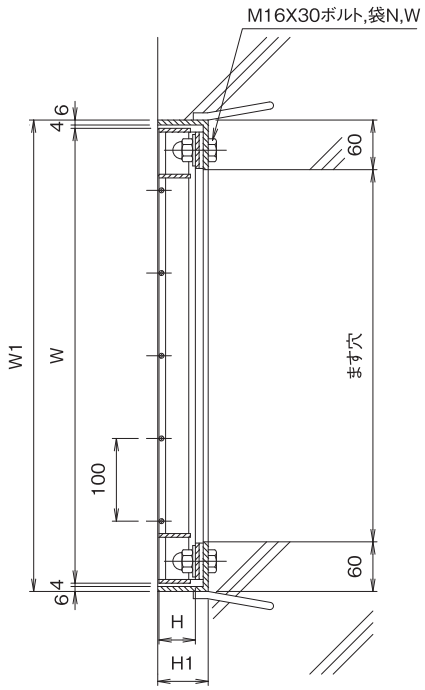

ボルト固定式落込み細目ますぶた（呼称・寸法・重量・価格表）

T-25

ます穴 幅×長さ mm	呼称記号	ニムラグレーチング W mm	L mm	H mm	重量 kg/枚	受枠 W1 mm	L1 mm	H1 mm	重量 kg/枚	総重量 kg/組	価格 本体	価格 受枠
300×300	PGT-SV 538-33	400	400	38	15.1	A型 420	420	50	8.4	23.5	21,900	13,800
						B型 420	420	56	8.9	24.0		16,000
350×350	PGT-SV 538-35	450	450	38	18.7	A型 470	470	50	9.5	28.2	26,400	14,700
						B型 470	470	56	10.0	28.7		16,900
400×400	PGT-SV 544-44	500	500	44	26.9	A型 520	520	56	11.3	38.2	34,800	15,800
						B型 520	520	61	11.8	38.7		17,900
450×450	PGT-SV 544-45	550	550	44	30.9	A型 570	570	56	12.0	42.9	38,400	16,200
						B型 570	570	61	12.6	43.5		19,200
500×500	PGT-SV 750-55 ※	600	304+290	50	56.2	A型 620	620	61	14.2	70.4	63,800	20,900
						B型 620	620	66	14.7	70.9		23,600
600×600	PGT-SV 750-66 ※	700	349+349	50	76.3	A型 720	720	61	16.4	92.7	84,400	21,900
						B型 720	720	66	17.1	93.4		24,900
700×700	PGT-SV 750-77 ※	800	408+388	50	99.4	A型 820	820	61	18.7	118.1	109,500	25,600
						B型 820	820	66	19.5	118.9		28,500
800×800	PGT-SV 755-88 ※	900	438+453	55	128.5	A型 920	920	66	21.3	149.8	142,200	26,700
						B型 920	920	71	22.2	150.7		29,500
900×900	PGT-SV 760-99 ※	1000	498+498	60	172.9	A型 1020	1020	71	24.7	197.6	178,600	35,000
						B型 1020	1020	76	25.6	198.5		39,100
1000×1000	PGT-SV 760-11 ※	1100	364×3	60	209.1	A型 1120	1120	71	27.3	236.4	223,300	42,600
						B型 1120	1120	76	28.4	237.5		47,600

ボルト固定式落込み細目ますぶた（呼称・寸法・重量・価格表）

T-20

ます穴 幅×長さ mm	呼称記号	ニムラグレーチング W mm	L mm	H mm	重量 kg/枚	受枠 W1 mm	L1 mm	H1 mm	重量 kg/枚	総重量 kg/組	価格 本体	受枠
300×300	PGT-SV 532-33	400	400	32	13.1	A型 420	420	44	8.0	21.1	19,300	13,400
						B型 420	420	50	8.4	21.5		15,800
350×350	PGT-SV 538-35	450	450	38	18.7	A型 470	470	50	9.5	28.2	26,400	14,700
						B型 470	470	56	10.0	28.7		16,900
400×400	PGT-SV 538-44	500	500	38	23.7	A型 520	520	50	10.7	34.4	29,200	15,500
						B型 520	520	56	11.3	35.0		17,700
450×450	PGT-SV 544-45	550	550	44	30.9	A型 570	570	56	12.0	42.9	38,400	16,200
						B型 570	570	61	12.6	43.5		19,200
500×500	PGT-SV 544-55	600	600	44	36.6	A型 620	620	56	13.2	49.8	40,400	18,000
						B型 620	620	61	13.7	50.3		20,900
600×600	PGT-SV 750-66 ※	700	349+349	50	76.3	A型 720	720	61	16.4	92.7	84,400	21,900
						B型 720	720	66	17.1	93.4		24,900
700×700	PGT-SV 750-77 ※	800	408+388	50	99.4	A型 820	820	61	18.7	118.1	109,500	25,600
						B型 820	820	66	19.5	118.9		28,500
800×800	PGT-SV 750-88 ※	900	438+453	50	118.5	A型 920	920	61	20.4	138.9	134,300	25,900
						B型 920	920	66	21.3	139.8		29,000
900×900	PGT-SV 755-99 ※	1000	498+498	55	156.9	A型 1020	1020	66	23.7	180.6	168,000	33,800
						B型 1020	1020	71	24.7	181.6		37,800
1000×1000	PGT-SV 755-11 ※	1100	364×3	55	189.7	A型 1120	1120	66	26.3	216.0	209,900	41,300
						B型 1120	1120	71	27.3	217.0		46,100

T-14 T-6

ます穴 幅×長さ mm	呼称記号	ニムラグレーチング W mm	L mm	H mm	重量 kg/枚	受枠 W1 mm	L1 mm	H1 mm	重量 kg/枚	総重量 kg/組	価格 本体	受枠
300×300	PGT-SV 532-33	400	400	32	13.1	A型 420	420	44	8.0	21.1	19,300	13,400
						B型 420	420	50	8.4	21.5		15,800
350×350	PGT-SV 532-35	450	450	32	16.2	A型 470	470	44	9.0	25.2	23,300	14,300
						B型 470	470	50	9.5	25.7		16,600
400×400	PGT-SV 532-44	500	500	32	20.5	A型 520	520	44	10.1	30.6	26,800	15,000
						B型 520	520	50	10.7	31.2		17,200
450×450	PGT-SV 538-45	550	550	38	27.2	A型 570	570	50	11.4	38.6	29,900	16,100
						B型 570	570	56	12.0	39.2		19,000
500×500	PGT-SV 538-55	600	600	38	32.2	A型 620	620	50	12.5	44.7	34,900	17,200
						B型 620	620	56	13.2	45.4		20,200
600×600	PGT-SV 544-66	700	700	44	48.9	A型 720	720	56	15.4	64.3	57,900	21,500
						B型 720	720	61	16.1	65.0		24,300
700×700	PGT-SV 544-77	800	800	44	65.7	A型 820	820	56	17.8	83.5	70,000	21,800
						B型 820	820	61	18.6	84.3		26,000
800×800	PGT-SV 750-88 ※	900	438+453	50	118.5	A型 920	920	61	20.4	138.9	134,300	25,900
						B型 920	920	66	21.3	139.8		29,000
900×900	PGT-SV 750-99 ※	1000	498+498	50	144.5	A型 1020	1020	61	22.7	167.2	158,600	32,900
						B型 1020	1020	66	23.7	168.2		36,500
1000×1000	PGT-SV 750-11 ※	1100	364×3	50	174.8	A型 1120	1120	61	25.2	200.0	198,200	40,100
						B型 1120	1120	66	26.3	201.1		44,800

T-2

ます穴 幅×長さ mm	呼称記号	ニムラグレーチング W mm	L mm	H mm	重量 kg/枚	受枠 W1 mm	L1 mm	H1 mm	重量 kg/枚	総重量 kg/組	価格 本体	受枠
300×300	PGT-SV 532-33	400	400	32	13.1	A型 420	420	44	8.0	21.1	19,300	13,400
						B型 420	420	50	8.4	21.5		15,800
350×350	PGT-SV 532-35	450	450	32	16.2	A型 470	470	44	9.0	25.2	23,300	14,300
						B型 470	470	50	9.5	25.7		16,600
400×400	PGT-SV 532-44	500	500	32	20.5	A型 520	520	44	10.1	30.6	26,800	15,000
						B型 520	520	50	10.7	31.2		17,200
450×450	PGT-SV 532-45	550	550	32	23.5	A型 570	570	44	10.7	34.2	27,300	16,000
						B型 570	570	50	11.4	34.9		18,700
500×500	PGT-SV 532-55	600	600	32	27.8	A型 620	620	44	11.7	39.5	29,000	16,900
						B型 620	620	50	12.5	40.3		19,800
600×600	PGT-SV 532-66	700	700	32	37.1	A型 720	720	44	13.8	50.9	46,700	17,400
						B型 720	720	50	14.6	51.7		20,300
700×700	PGT-SV 532-77	800	800	32	49.8	A型 820	820	44	15.9	65.7	53,200	19,600
						B型 820	820	50	16.9	66.7		22,500
800×800	PGT-SV 532-88	900	900	32	60.8	A型 920	920	44	17.6	78.4	73,700	24,300
						B型 920	920	50	18.6	79.4		27,200
900×900	PGT-SV 538-99	1000	995	38	83.9	A型 1020	1020	50	20.3	104.2	98,800	29,800
						B型 1020	1020	56	21.5	105.4		33,200
1000×1000	PGT-SV 538-11 ※	1100	545+545	38	101.3	A型 1120	1120	50	22.6	123.9	123,600	31,200
						B型 1120	1120	56	23.9	125.2		35,000

※注文情報

●※はグレーチングが2枚割となります。（1枚でも製作可）　●盗難防止用鎖が必要な場合は「鎖付」とご指示ください。　●表示価格には消費税は含まれておりません。

PGT-S（一般型）

一般型　細　目　桝用

PGT-S　338-33

- ボルト固定式落込み細目ますぶた一般型
- 3：ベアリングバーの厚み（3mm）
- 38：ベアリングバーの高さ（38mm）
- 33：みぞ幅寸法（300mm×300mm）

T-25　T-20　T-14　T-6　T-2　歩道用

■材質・表面処理
材質：SS400
処理：溶融亜鉛めっき（グレーチング）
樹脂系塗装（受枠）

ベアリングバーピッチ 12.5mm（H32～H44）
ベアリングバーピッチ 15.0mm（H50～H55）

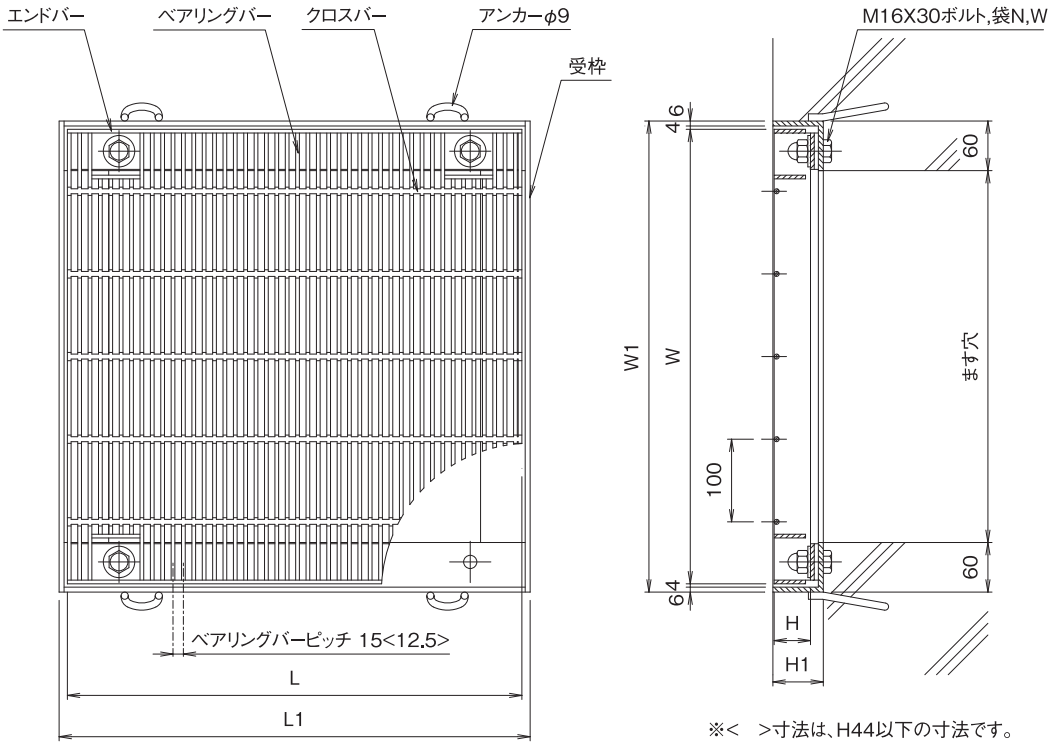

※<　>寸法は、H44以下の寸法です。

ボルト固定式落込み細目ますぶた（呼称・寸法・重量・価格表）

T-25

ます穴 幅×長さ mm	呼称記号	ニムラグレーチング W mm	L mm	H mm	重量 kg/枚	受枠 W1 mm	L1 mm	H1 mm	重量 kg/枚	総重量 kg/組	価格 本体	受枠
300×300	PGT-S 338-33	400	400	38	14.1	A型 420	420	50	8.4	22.5	21,500	13,800
						B型 420	420	56	8.9	23.0		16,000
350×350	PGT-S 438-35	450	450	38	25.0	A型 470	470	50	9.5	34.5	32,300	14,700
						B型 470	470	56	10.0	35.0		16,900
400×400	PGT-S 438-44	500	500	38	31.8	A型 520	520	50	10.7	42.5	36,000	15,500
						B型 520	520	56	11.3	43.1		17,700
450×450	PGT-S 444-45	550	550	44	41.5	A型 570	570	56	12.0	53.5	44,400	16,200
						B型 570	570	61	12.6	54.1		19,200
500×500	PGT-S 444-55	600	600	44	49.6	A型 620	620	56	13.2	62.8	53,400	18,000
						B型 620	620	61	13.7	63.3		20,900
600×600	PGT-S 750-66 ※	700	349+349	50	76.3	A型 720	720	61	16.4	92.7	84,000	21,900
						B型 720	720	66	17.1	93.4		24,900
700×700	PGT-S 750-77 ※	800	408+388	50	99.4	A型 820	820	61	18.7	118.1	109,200	25,600
						B型 820	820	66	19.5	118.9		28,500
800×800	PGT-S 755-88 ※	900	438+453	55	128.5	A型 920	920	66	21.3	149.8	141,900	26,700
						B型 920	920	71	22.2	150.7		29,500
900×900	PGT-S 760-99 ※	1000	498+498	60	172.9	A型 1020	1020	71	24.7	197.6	178,400	35,000
						B型 1020	1020	76	25.6	198.5		39,100
1000×1000	PGT-S 760-11 ※	1100	364×3	60	209.1	A型 1120	1120	71	27.3	236.4	223,000	42,600
						B型 1120	1120	76	28.4	237.5		47,600

ボルト固定式落込み細目ますぶた（呼称・寸法・重量・価格表）

T-20

ます穴 幅×長さ mm	呼称記号	ニムラグレーチング W mm	L mm	H mm	重量 kg/枚	受枠 W1 mm	L1 mm	H1 mm	重量 kg/枚	総重量 kg/組	価格 本体	受枠
300×300	PGT-S 338-33	400	400	38	14.1	A型 420	420	50	8.4	22.5	21,500	13,800
						B型 420	420	56	8.9	23.0		16,000
350×350	PGT-S 338-35	450	450	38	17.6	A型 470	470	50	9.5	27.1	25,100	14,700
						B型 470	470	56	10.0	27.6		16,900
400×400	PGT-S 438-44	500	500	38	31.8	A型 520	520	50	10.7	42.5	36,000	15,500
						B型 520	520	56	11.3	43.1		17,700
450×450	PGT-S 438-45	550	550	38	36.2	A型 570	570	50	11.4	47.6	40,700	16,100
						B型 570	570	56	12.0	48.2		19,000
500×500	PGT-S 444-55	600	600	44	49.6	A型 620	620	56	13.2	62.8	53,400	18,000
						B型 620	620	61	13.7	63.3		20,900
600×600	PGT-S 444-66	700	695	44	67.2	A型 720	720	56	15.4	82.6	76,100	21,500
						B型 720	720	61	16.1	83.3		24,300
700×700	PGT-S 750-77※	800	408+388	50	99.4	A型 820	820	61	18.7	118.1	109,200	25,600
						B型 820	820	66	19.5	118.9		28,500
800×800	PGT-S 750-88※	900	438+453	50	118.5	A型 920	920	61	20.4	138.9	133,700	25,900
						B型 920	920	66	21.3	139.8		29,000
900×900	PGT-S 755-99※	1000	498+498	55	156.9	A型 1020	1020	66	23.7	180.6	167,200	33,800
						B型 1020	1020	71	24.7	181.6		37,800
1000×1000	PGT-S 755-11※	1100	364×3	55	189.7	A型 1120	1120	66	26.3	216.0	209,000	41,300
						B型 1120	1120	71	27.3	217.0		46,100

T-14 T-6

ます穴 幅×長さ mm	呼称記号	ニムラグレーチング W mm	L mm	H mm	重量 kg/枚	受枠 W1 mm	L1 mm	H1 mm	重量 kg/枚	総重量 kg/組	価格 本体	受枠
300×300	PGT-S 332-33	400	400	32	12.0	A型 420	420	44	8.0	20.0	18,800	13,400
						B型 420	420	50	8.4	20.4		15,800
350×350	PGT-S 332-35	450	450	32	15.1	A型 470	470	44	9.0	24.1	22,300	14,300
						B型 470	470	50	9.5	24.6		16,600
400×400	PGT-S 338-44	500	500	38	22.3	A型 520	520	50	10.7	33.0	28,200	15,500
						B型 520	520	56	11.3	33.6		17,700
450×450	PGT-S 338-45	550	550	38	25.4	A型 570	570	50	11.4	36.8	29,000	16,100
						B型 570	570	56	12.0	37.4		19,000
500×500	PGT-S 438-55	600	600	38	43.2	A型 620	620	50	12.5	55.7	46,000	17,200
						B型 620	620	56	13.2	56.4		20,200
600×600	PGT-S 438-66	700	695	38	56.7	A型 720	720	50	14.3	71.0	53,800	19,200
						B型 720	720	56	15.1	71.8		21,900
700×700	PGT-S 444-77	800	800	44	88.6	A型 820	820	56	17.8	106.4	65,000	21,800
						B型 820	820	61	18.6	107.2		26,000
800×800	PGT-S 444-88	900	901	44	109.8	A型 920	920	56	19.7	129.5	87,800	23,600
						B型 920	920	61	20.5	130.3		28,100
900×900	PGT-S 750-99※	1000	498+498	50	144.5	A型 1020	1020	61	22.7	167.2	156,200	32,900
						B型 1020	1020	66	23.7	168.2		36,500
1000×1000	PGT-S 750-11※	1100	364×3	50	174.8	A型 1120	1120	61	25.2	200.0	192,500	40,100
						B型 1120	1120	66	26.3	201.1		44,800

T-2

ます穴 幅×長さ mm	呼称記号	ニムラグレーチング W mm	L mm	H mm	重量 kg/枚	受枠 W1 mm	L1 mm	H1 mm	重量 kg/枚	総重量 kg/組	価格 本体	受枠
300×300	PGT-S 332-33	400	400	32	12.0	A型 420	420	44	8.0	20.0	18,800	13,400
						B型 420	420	50	8.4	20.4		15,800
350×350	PGT-S 332-35	450	450	32	15.1	A型 470	470	44	9.0	24.1	22,300	14,300
						B型 470	470	50	9.5	24.6		16,600
400×400	PGT-S 332-44	500	500	32	19.1	A型 520	520	44	10.1	29.2	25,500	15,000
						B型 520	520	50	10.7	29.8		17,200
450×450	PGT-S 332-45	550	550	32	21.7	A型 570	570	44	10.7	32.4	25,800	16,000
						B型 570	570	50	11.4	33.1		18,700
500×500	PGT-S 332-55	600	600	32	26.2	A型 620	620	44	11.7	37.9	29,700	16,900
						B型 620	620	50	12.5	38.7		19,800
600×600	PGT-S 332-66	700	694	32	34.2	A型 720	720	44	13.8	48.0	31,700	17,400
						B型 720	720	50	14.6	48.8		20,300
700×700	PGT-S 332-77	800	800	32	45.5	A型 820	820	44	15.9	61.4	32,100	19,600
						B型 820	820	50	16.9	62.4		22,500
800×800	PGT-S 338-88	900	900	38	65.2	A型 920	920	50	18.3	83.5	49,800	22,300
						B型 920	920	56	19.4	84.6		25,200
900×900	PGT-S 338-99	1000	995	38	78.5	A型 1020	1020	50	20.3	98.8	62,300	29,800
						B型 1020	1020	56	21.5	100.0		33,200
1000×1000	PGT-S 438-11※	1100	544+544	38	137.2	A型 1120	1120	50	22.6	159.8	108,000	31,200
						B型 1120	1120	56	23.9	161.1		35,000

※注文情報

●※はグレーチングが2枚割となります。（1枚でも製作可）　●盗難防止用鎖が必要な場合は「鎖付」とご指示ください。　●表示価格には消費税は含まれておりません。

PGE-V（スベリ止）

スベリ止　普通目　桝用

PGE-V　55-34

110°開閉ますぶた
スベリ止

みぞ幅寸法（300mm×400mm）
ベアリングバーの高さ（55mm）

T-25　T-20　T-14　T-6　T-2　歩道用

■材質・表面処理
材質：SS400
処理：溶融亜鉛めっき（グレーチング）
樹脂系塗装（受枠）

●公共建築協会評価対象製品
ベアリングバーピッチ 35.3mm（H50～H75）
ベアリングバーピッチ 30.0mm（H32～H44）

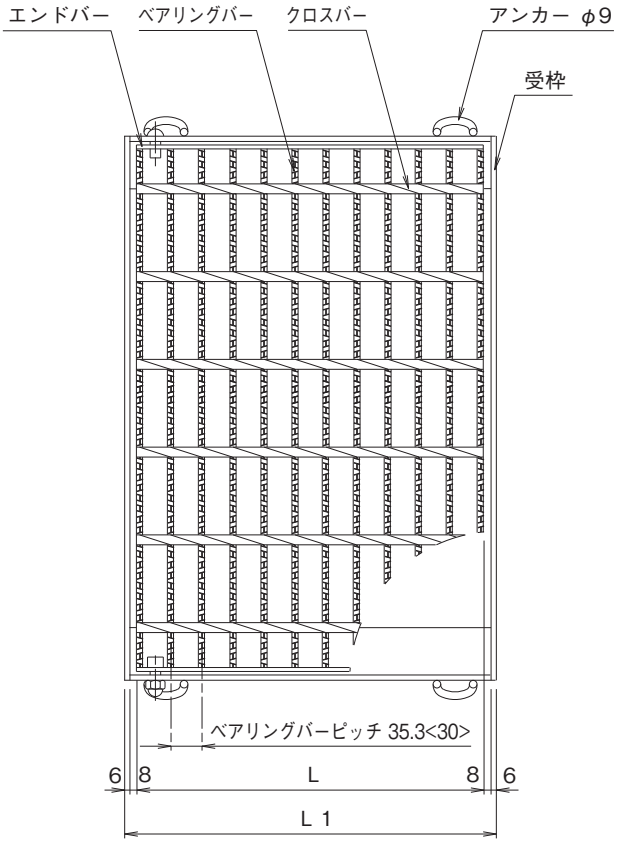

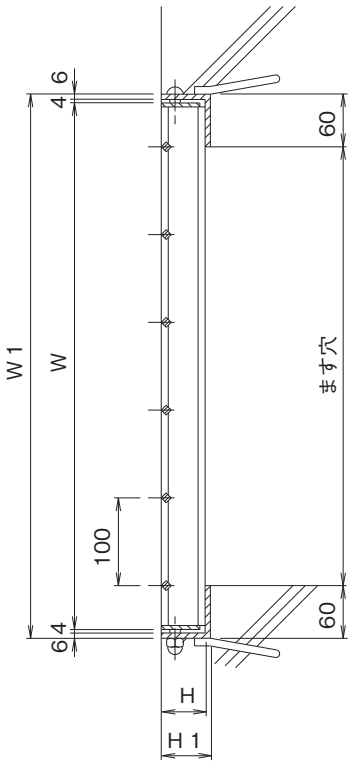

※<　>寸法は、H44以下の寸法です。

110°開閉ますぶた（呼称・寸法・重量・価格表）

T-25

ます穴 幅×長さ mm	呼称記号	ニムラグレーチング W mm	L mm	H mm	重量 kg/枚	受枠 W1 mm	L1 mm	H1 mm	重量 kg/枚	総重量 kg/組	価格 本体・受枠
300×400	PGE-V 55-34	500	289	55	11.3	520	317	61	6.6	17.9	19,300
300×500	PGE-V 65-35	600	289	65	15.6	620	317	71	8.0	23.6	25,700
300×600	PGE-V 75-36	700	289	75	20.8	720	317	81	9.6	30.4	31,600
400×400	PGE-V 55-44	500	395	55	15.1	520	423	61	7.8	22.9	24,300
400×500	PGE-V 65-45	600	395	65	20.8	620	423	71	9.3	30.1	31,300
400×600	PGE-V 75-46	700	395	75	27.8	720	423	81	11.0	38.8	38,900
500×400	PGE-V 55-54	500	501	55	18.9	520	529	61	8.9	27.8	28,500
500×500	PGE-V 65-55	600	501	65	26.1	620	529	71	10.5	36.6	37,000
500×600	PGE-V 75-56	700	501	75	34.7	720	529	81	12.3	47.0	46,500
500×700	PGE-V 75-57	800	501	75	39.4	820	529	81	13.0	52.4	49,100
600×600	PGE-V 75-66	700	607	75	41.7	720	635	81	13.7	55.4	54,700
700×700	PGE-V 75-77	800	713	75	55.3	820	741	81	15.7	71.0	73,400

110°開閉ますぶた（呼称・寸法・重量・価格表）

T-20

ます穴 幅×長さ mm	呼称記号	ニムラグレーチング W mm	L mm	H mm	重量 kg/枚	受枠 W1 mm	L1 mm	H1 mm	重量 kg/枚	総重量 kg/組	価格 本体・受枠
300×400	PGE-V 50-34	500	289	50	10.5	520	317	56	6.2	16.7	17,400
300×500	PGE-V 55-35	600	289	55	13.5	620	317	61	7.1	20.6	21,700
300×600	PGE-V 65-36	700	289	65	18.2	720	317	71	8.6	26.8	28,100
400×400	PGE-V 50-44	500	395	50	14.0	520	423	56	7.3	21.3	21,500
400×500	PGE-V 55-45	600	395	55	18.1	620	423	61	8.3	26.4	27,400
400×600	PGE-V 65-46	700	395	65	24.3	720	423	71	9.9	34.2	34,500
500×400	PGE-V 50-54	500	501	50	17.6	520	529	56	8.4	26.0	26,300
500×500	PGE-V 55-55	600	501	55	22.7	620	529	61	9.4	32.1	32,100
500×600	PGE-V 65-56	700	501	65	30.4	720	529	71	11.1	41.5	39,700
500×700	PGE-V 75-57	800	501	75	39.4	820	529	81	13.0	52.4	49,100
600×600	PGE-V 65-66	700	607	65	36.2	720	635	71	12.4	48.6	49,200
700×700	PGE-V 75-77	800	713	75	55.3	820	741	81	15.7	71.0	73,400

T-14 T-6

ます穴 幅×長さ mm	呼称記号	ニムラグレーチング W mm	L mm	H mm	重量 kg/枚	受枠 W1 mm	L1 mm	H1 mm	重量 kg/枚	総重量 kg/組	価格 本体・受枠
300×400	PGE-V 44-34	500	305	44	8.3	520	333	50	5.9	14.2	15,100
300×500	PGE-V 50-35	600	289	50	12.4	620	317	56	6.7	19.1	19,300
300×600	PGE-V 55-36	700	289	55	15.6	720	317	61	7.7	23.3	24,900
400×400	PGE-V 44-44	500	395	44	10.8	520	423	50	6.8	17.6	18,500
400×500	PGE-V 50-45	600	395	50	16.6	620	423	56	7.8	24.4	24,200
400×600	PGE-V 55-46	700	395	55	20.9	720	423	61	8.8	29.7	30,000
500×400	PGE-V 44-54	500	485	44	17.6	520	513	50	7.7	25.3	22,100
500×500	PGE-V 50-55	600	501	50	20.8	620	529	56	8.9	29.7	29,300
500×600	PGE-V 55-56	700	501	55	26.2	720	529	61	10.0	36.2	35,700
500×700	PGE-V 60-57	800	501	60	32.6	820	529	66	11.1	43.7	43,300
600×600	PGE-V 55-66	700	607	55	29.7	720	635	61	11.1	40.8	41,100
700×700	PGE-V 60-77	800	713	60	46.4	820	741	66	13.5	59.9	60,200

T-2

ます穴 幅×長さ mm	呼称記号	ニムラグレーチング W mm	L mm	H mm	重量 kg/枚	受枠 W1 mm	L1 mm	H1 mm	重量 kg/枚	総重量 kg/組	価格 本体・受枠
300×400	PGE-V 32-34	500	305	32	6.2	520	333	38	5.0	11.2	12,600
300×500	PGE-V 38-35	600	305	38	8.6	620	333	44	5.8	14.4	15,500
300×600	PGE-V 38-36	700	305	38	10.0	720	333	44	6.1	16.1	17,000
400×400	PGE-V 32-44	500	395	32	7.9	520	423	38	5.7	13.6	14,800
400×500	PGE-V 38-45	600	395	38	11.0	620	423	44	6.6	17.6	19,000
400×600	PGE-V 38-46	700	395	38	12.7	720	423	44	7.0	19.7	20,200
500×400	PGE-V 32-54	500	485	32	10.2	520	513	38	6.5	16.7	17,900
500×500	PGE-V 38-55	600	485	38	14.2	620	513	44	7.5	21.7	22,700
500×600	PGE-V 38-56	700	485	38	16.4	720	513	44	7.8	24.2	24,900
500×700	PGE-V 44-57	800	485	44	21.3	820	513	50	8.9	30.2	29,600
600×600	PGE-V 38-66	700	605	38	18.2	720	635	44	8.9	27.1	30,000
700×700	PGE-V 44-77	800	695	44	27.8	820	723	50	11.0	38.8	45,200

※注文情報
●桝内径と受枠内径が合致しない製品がありますのでご注意ください。
●表示価格には消費税は含まれておりません。

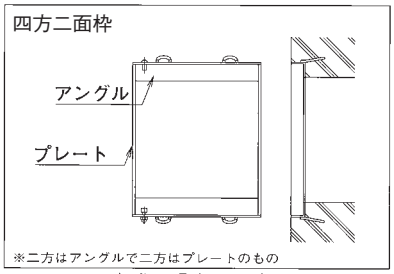

※ワンタッチ方式の場合は別途になります。

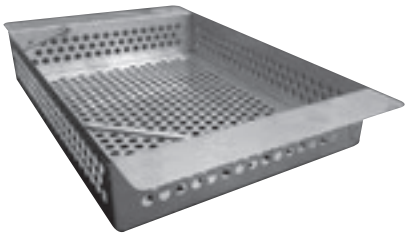
PGE 用落葉バスケット製作できます。

PGE(一般型)

一般型　普通目　桝用

PGE　55-34

110°開閉ますぶた
一般型

55：ベアリングバーの高さ(55mm)
34：みぞ幅寸法(300mm×400mm)

T-25　T-20　T-14　T-6　T-2　歩道用

■材質・表面処理
材質：SS400
処理：溶融亜鉛めっき(グレーチング)
樹脂系塗装(受枠)

●公共建築協会評価対象製品
ベアリングバーピッチ 35.3mm(H50～H75)
ベアリングバーピッチ 30.0mm(H32～H44)

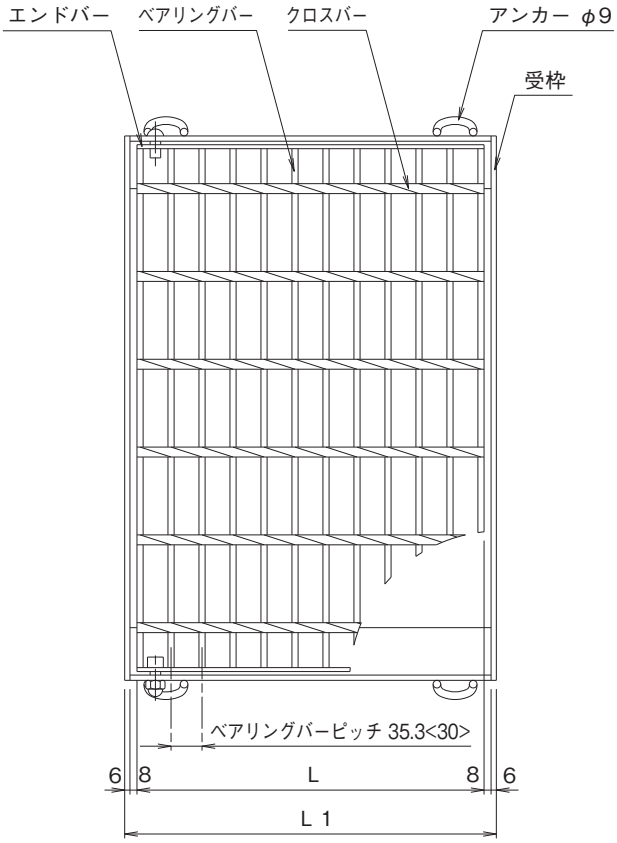

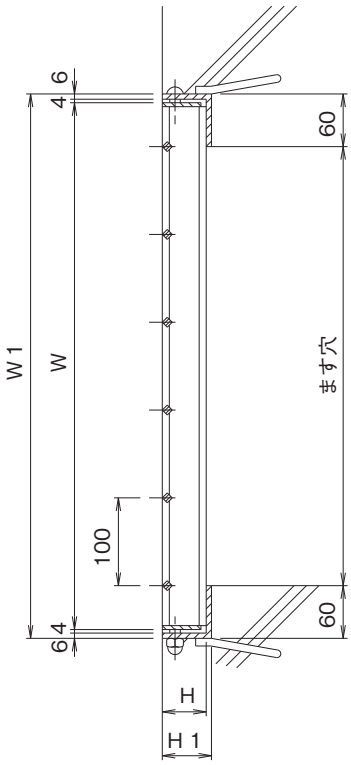

※<　>寸法は、H44以下の寸法です。

110°開閉ますぶた(呼称・寸法・重量・価格表)

T-25

ます穴 幅×長さ mm	呼称記号	ニムラグレーチング W mm	L mm	H mm	重量 kg/枚	受枠 W1 mm	L1 mm	H1 mm	重量 kg/枚	総重量 kg/組	価格 本体・受枠
300×400	PGE 55-34	500	289	55	11.3	520	317	61	6.6	17.9	18,800
300×500	PGE 65-35	600	289	65	15.6	620	317	71	8.0	23.6	25,100
300×600	PGE 75-36	700	289	75	20.8	720	317	81	9.6	30.4	30,800
400×400	PGE 55-44	500	395	55	15.1	520	423	61	7.8	22.9	23,600
400×500	PGE 65-45	600	395	65	20.8	620	423	71	9.3	30.1	30,500
400×600	PGE 75-46	700	395	75	27.8	720	423	81	11.0	38.8	37,900
500×400	PGE 55-54	500	501	55	18.9	520	529	61	8.9	27.8	27,800
500×500	PGE 65-55	600	501	65	26.1	620	529	71	10.5	36.6	36,100
500×600	PGE 75-56	700	501	75	34.7	720	529	81	12.3	47.0	45,200
500×700	PGE 75-57	800	501	75	39.4	820	529	81	13.0	52.4	47,800
600×600	PGE 75-66	700	607	75	41.7	720	635	81	13.7	55.4	53,200
700×700	PGE 75-77	800	713	75	55.3	820	741	81	15.7	71.0	71,600

110°開閉ますぶた（呼称・寸法・重量・価格表）

T-20

ます穴 幅×長さ mm	呼称記号	ニムラグレーチング W mm	L mm	H mm	重量 kg/枚	受枠 W1 mm	L1 mm	H1 mm	重量 kg/枚	総重量 kg/組	価格 本体・受枠
300×400	PGE 50-34	500	289	50	10.5	520	317	56	6.2	16.7	16,900
300×500	PGE 55-35	600	289	55	13.5	620	317	61	7.1	20.6	21,100
300×600	PGE 65-36	700	289	65	18.2	720	317	71	8.6	26.8	27,500
400×400	PGE 50-44	500	395	50	14.0	520	423	56	7.3	21.3	21,000
400×500	PGE 55-45	600	395	55	18.1	620	423	61	8.3	26.4	26,600
400×600	PGE 65-46	700	395	65	24.3	720	423	71	9.9	34.2	33,700
500×400	PGE 50-54	500	501	50	17.6	520	529	56	8.4	26.0	25,500
500×500	PGE 55-55	600	501	55	22.7	620	529	61	9.4	32.1	31,300
500×600	PGE 65-56	700	501	65	30.4	720	529	71	11.1	41.5	38,500
500×700	PGE 75-57	800	501	75	39.4	820	529	81	13.0	52.4	47,800
600×600	PGE 65-66	700	607	65	36.2	720	635	71	12.4	48.6	48,100
700×700	PGE 75-77	800	713	75	55.3	820	741	81	15.7	71.0	71,600

T-14 T-6

ます穴 幅×長さ mm	呼称記号	ニムラグレーチング W mm	L mm	H mm	重量 kg/枚	受枠 W1 mm	L1 mm	H1 mm	重量 kg/枚	総重量 kg/組	価格 本体・受枠
300×400	PGE 44-34	500	305	44	8.3	520	333	50	5.9	14.2	14,600
300×500	PGE 50-35	600	289	50	12.4	620	317	56	6.7	19.1	18,800
300×600	PGE 55-36	700	289	55	15.6	720	317	61	7.7	23.3	24,200
400×400	PGE 44-44	500	395	44	10.8	520	423	50	6.8	17.6	17,900
400×500	PGE 50-45	600	395	50	16.6	620	423	56	7.8	24.4	23,500
400×600	PGE 55-46	700	395	55	20.9	720	423	61	8.8	29.7	29,300
500×400	PGE 44-54	500	485	44	17.6	520	513	50	7.7	25.3	21,500
500×500	PGE 50-55	600	501	50	20.8	620	529	56	8.9	29.7	28,500
500×600	PGE 55-56	700	501	55	26.2	720	529	61	10.0	36.2	34,800
500×700	PGE 60-57	800	501	60	32.6	820	529	66	11.1	43.7	42,100
600×600	PGE 55-66	700	607	55	29.7	720	635	61	11.1	40.8	40,000
700×700	PGE 60-77	800	713	60	46.4	820	741	66	13.5	59.9	58,600

T-2

ます穴 幅×長さ mm	呼称記号	ニムラグレーチング W mm	L mm	H mm	重量 kg/枚	受枠 W1 mm	L1 mm	H1 mm	重量 kg/枚	総重量 kg/組	価格 本体・受枠
300×400	PGE 32-34	500	305	32	6.2	520	333	38	5.0	11.2	12,300
300×500	PGE 38-35	600	305	38	8.6	620	333	44	5.8	14.4	15,200
300×600	PGE 38-36	700	305	38	10.0	720	333	44	6.1	16.1	16,700
400×400	PGE 32-44	500	395	32	7.9	520	423	38	5.7	13.6	14,500
400×500	PGE 38-45	600	395	38	11.0	620	423	44	6.6	17.6	18,500
400×600	PGE 38-46	700	395	38	12.7	720	423	44	7.0	19.7	19,600
500×400	PGE 32-54	500	485	32	10.2	520	513	38	6.5	16.7	17,400
500×500	PGE 38-55	600	485	38	14.2	620	513	44	7.5	21.7	22,100
500×600	PGE 38-56	700	485	38	16.4	720	513	44	7.8	24.2	24,200
500×700	PGE 44-57	800	485	44	21.3	820	513	50	8.9	30.2	28,700
600×600	PGE 38-66	700	605	38	18.2	720	635	44	8.9	27.1	29,300
700×700	PGE 44-77	800	695	44	27.8	820	723	50	11.0	38.8	44,000

※注文情報
●桝内径と受枠内径が合致しない製品がありますのでご注意ください。
●表示価格には消費税は含まれておりません。

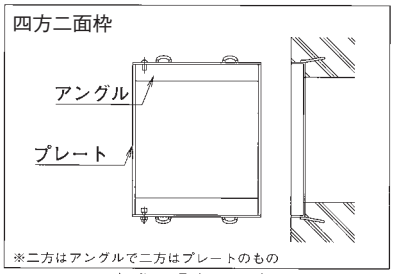

※ワンタッチ方式の場合は別途になります。

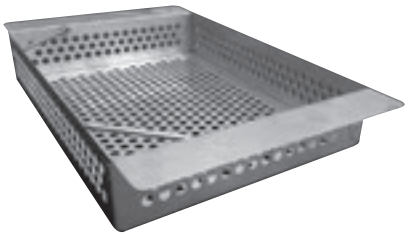
PGE 用落葉バスケット製作できます。

PGE-SV（スベリ止）

スベリ止　細目　桝用

T-25　T-20　T-14　T-6　T-2　歩道用

PGE-SV　544-34

- PGE-SV：110°開閉ますぶた細目 スベリ止め
- 544：ベアリングバーの厚み（5mm）
- 44：ベアリングバーの高さ（44mm）
- 34：ます穴寸法（300mm×400mm）

■材質・表面処理
材質：SS400
処理：溶融亜鉛めっき（グレーチング）
樹脂系塗装（受枠）

●公共建築協会評価対象製品
ベアリングバーピッチ 15.0mm（H25～H50）

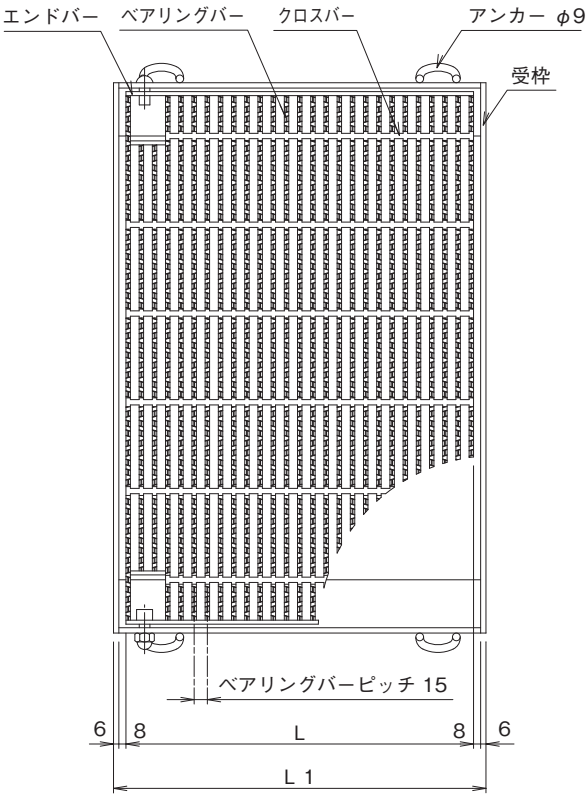

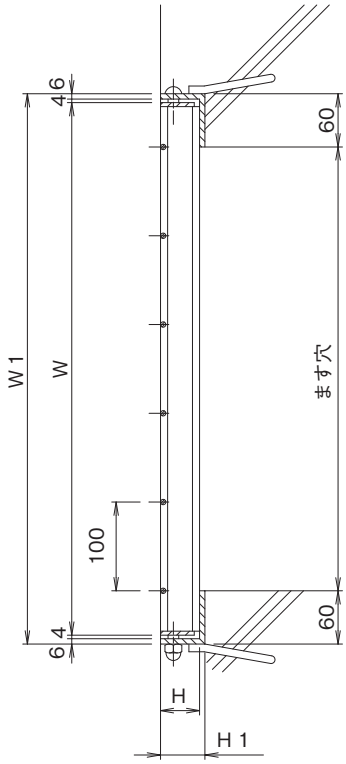

110°開閉細目ますぶた（呼称・寸法・重量・価格表）

T-25

ます穴 幅×長さ mm	呼称記号	ニムラグレーチング W mm	L mm	H mm	重量 kg/枚	受枠 W1 mm	L1 mm	H1 mm	重量 kg/枚	総重量 kg/組	価格 本体・受枠
300×400	PGE-SV 544-34	500	305	44	12.3	520	333	50	5.9	18.2	19,200
400×400	PGE-SV 544-44	500	395	44	18.1	520	423	50	6.8	24.9	24,900
400×500	PGE-SV 750-45	600	394	50	34.4	620	423	56	7.8	42.2	39,400

T-20

ます穴 幅×長さ mm	呼称記号	ニムラグレーチング W mm	L mm	H mm	重量 kg/枚	受枠 W1 mm	L1 mm	H1 mm	重量 kg/枚	総重量 kg/組	価格 本体・受枠
300×400	PGE-SV 538-34	500	305	38	10.7	520	333	44	5.4	16.1	16,900
400×400	PGE-SV 538-44	500	395	38	15.6	520	423	44	6.3	21.9	22,500
300×500	PGE-SV 544-35	600	305	44	16.1	620	333	50	6.3	22.4	22,100
400×500	PGE-SV 544-45	600	395	44	22.3	620	423	50	7.2	29.5	28,700

110°開閉細目ますぶた（呼称・寸法・重量・価格表）

T-14
T-6

ます穴 幅×長さ mm	呼称記号	ニムラグレーチング				受枠				総重量 kg/組	価格
		W mm	L mm	H mm	重量 kg/枚	W1 mm	L1 mm	H1 mm	重量 kg/枚		本体・受枠
300×400	**PGE-SV 532-34**	500	305	32	9.6	520	333	38	5.0	14.6	**14,600**
400×400	**PGE-SV 532-44**	500	395	32	13.5	520	423	38	5.7	19.2	**19,400**
300×500	**PGE-SV 538-35**	600	305	38	13.6	620	333	44	5.8	19.4	**19,500**
400×500	**PGE-SV 538-45**	600	395	38	19.0	620	423	44	6.6	25.6	**25,500**
300×600	**PGE-SV 544-36**	700	305	44	18.6	720	333	50	6.7	25.3	**25,100**

T-2

ます穴 幅×長さ mm	呼称記号	ニムラグレーチング				受枠				総重量 kg/組	価格
		W mm	L mm	H mm	重量 kg/枚	W1 mm	L1 mm	H1 mm	重量 kg/枚		本体・受枠
300×400	**PGE-SV 525-34**	500	305	25	7.9	520	333	31	4.4	12.3	**12,300**
400×400	**PGE-SV 525-44**	500	395	25	10.0	520	423	31	5.1	15.1	**15,800**
300×500	**PGE-SV 525-35**	600	305	25	9.5	620	333	31	4.6	14.1	**14,000**
400×500	**PGE-SV 525-45**	600	395	25	13.3	620	423	31	5.3	18.6	**18,300**
300×600	**PGE-SV 532-36**	700	305	32	13.6	720	333	38	5.6	19.2	**19,200**
400×600	**PGE-SV 532-46**	700	395	32	18.9	720	423	38	6.3	25.2	**25,200**

※注文情報
●桝内径と受枠内径が合致しない製品がありますのでご注意ください。
●表示価格には消費税は含まれておりません。

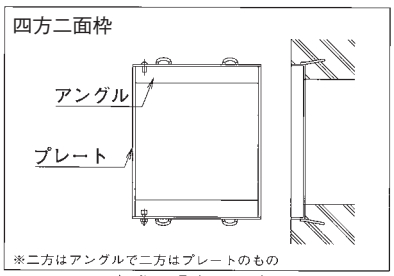

※ワンタッチ方式の場合は別途になります。

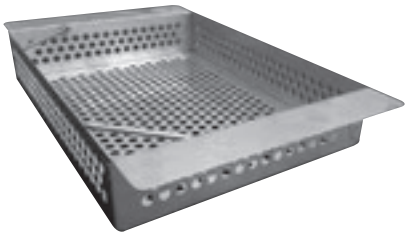
PGE 用落葉バスケット製作できます。

PGE-S（一般型）

一般型　細目　桝用

PGE-S　438-34

- PGE-S：110°開閉ますぶた細目 一般型
- 438：ベアリングバーの厚み（4.5mm）
- 38：ベアリングバーの高さ（38mm）
- 34：ます穴寸法（300mm×400mm）

T-25　T-20　T-14　T-6　T-2　歩道用

■材質・表面処理
材質：SS400
処理：溶融亜鉛めっき（グレーチング）
樹脂系塗装（受枠）

●公共建築協会評価対象製品
ベアリングバーピッチ 12.5mm（H325～H444）

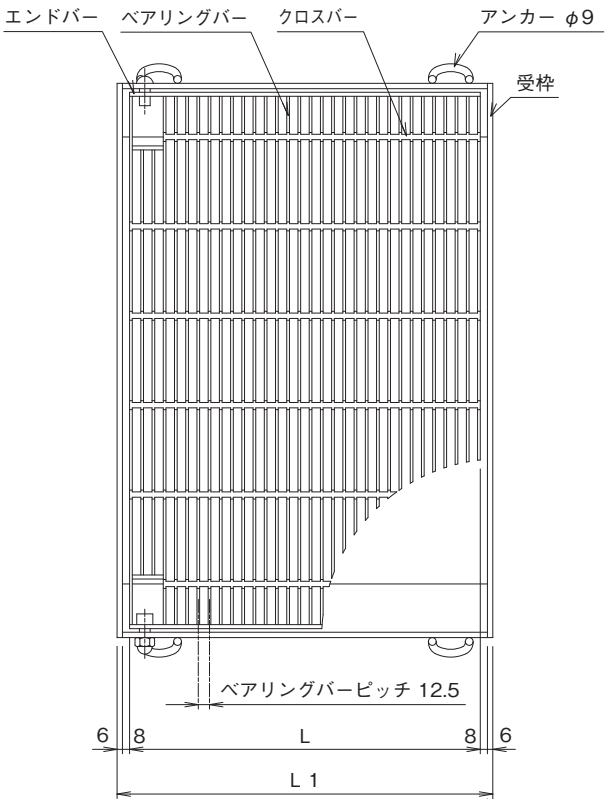

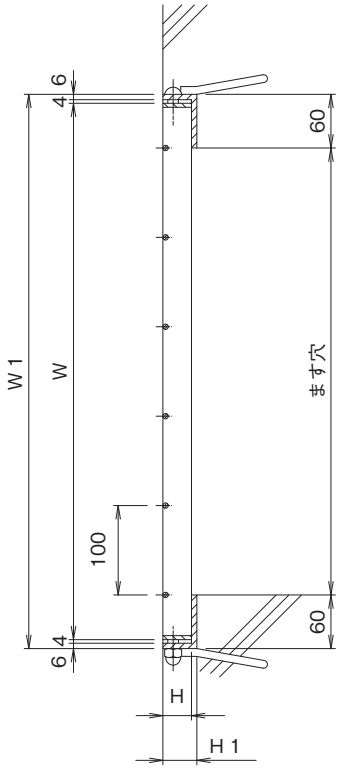

110°開閉細目ますぶた（呼称・寸法・重量・価格表）

T-25

ます穴 幅×長さ mm	呼称記号	ニムラグレーチング W mm	L mm	H mm	重量 kg/枚	受枠 W1 mm	L1 mm	H1 mm	重量 kg/枚	総重量 kg/組	価格 本体・受枠
300×400	PGE-S 438-34	500	306	38	16.0	520	333	44	5.4	21.4	20,100
400×400	PGE-S 438-44	500	394	38	21.3	520	423	44	6.3	27.6	25,000
300×500	PGE-S 444-35	600	306	44	23.4	620	333	50	6.3	29.7	26,600
400×500	PGE-S 444-45	600	394	44	30.4	620	423	50	7.2	37.6	33,500

T-20

ます穴 幅×長さ mm	呼称記号	ニムラグレーチング W mm	L mm	H mm	重量 kg/枚	受枠 W1 mm	L1 mm	H1 mm	重量 kg/枚	総重量 kg/組	価格 本体・受枠
300×400	PGE-S 438-34	500	306	38	16.0	520	333	44	5.4	21.4	20,100
400×400	PGE-S 438-44	500	394	38	21.3	520	423	44	6.3	27.6	25,000
300×500	PGE-S 444-35	600	306	44	23.4	620	333	50	6.3	29.7	26,600
400×500	PGE-S 444-45	600	394	44	30.4	620	423	50	7.2	37.6	33,500

110°開閉細目ますぶた（呼称・寸法・重量・価格表）

T-14
T-6

ます穴 幅×長さ mm	呼称記号	ニムラグレーチング W mm	L mm	H mm	重量 kg/枚	受枠 W1 mm	L1 mm	H1 mm	重量 kg/枚	総重量 kg/組	価格 本体・受枠
300×400	**PGE-S 338-34**	500	304	38	10.7	520	333	44	5.4	16.1	**14,800**
400×400	**PGE-S 338-44**	500	392	38	15.6	520	423	44	6.3	21.9	**19,500**
300×500	**PGE-S 438-35**	600	306	38	20.9	620	333	44	5.8	26.7	**23,100**
400×500	**PGE-S 438-45**	600	394	38	26.8	620	423	44	6.6	33.4	**29,100**
300×600	**PGE-S 438-36**	700	306	38	24.3	720	333	44	6.1	30.4	**26,800**

T-2

ます穴 幅×長さ mm	呼称記号	ニムラグレーチング W mm	L mm	H mm	重量 kg/枚	受枠 W1 mm	L1 mm	H1 mm	重量 kg/枚	総重量 kg/組	価格 本体・受枠
300×400	**PGE-S 325-34**	500	304	25	7.6	520	333	31	4.4	12.0	**11,000**
400×400	**PGE-S 325-44**	500	392	25	8.9	520	423	31	5.1	14.0	**14,400**
300×500	**PGE-S 332-35**	600	304	32	12.3	620	333	38	5.3	17.6	**16,800**
400×500	**PGE-S 332-45**	600	392	32	14.7	620	423	38	6.0	20.7	**20,800**
300×600	**PGE-S 332-36**	700	304	32	13.1	720	333	38	5.6	18.7	**18,800**
400×600	**PGE-S 332-46**	700	392	32	17.0	720	423	38	6.3	23.3	**23,400**

※注文情報
●桝内径と受枠内径が合致しない製品がありますのでご注意ください。
●表示価格には消費税は含まれておりません。

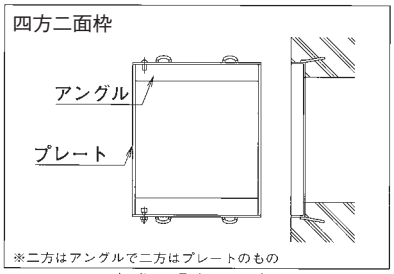

※ワンタッチ方式の場合は別途になります。

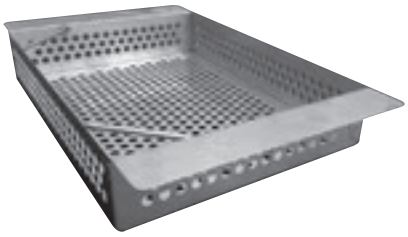
PGE 用落葉バスケット製作できます。

PGR-V（スベリ止）

スベリ止　普通目　桝用

PGR-V　55-34

180°開閉ますぶた
スベリ止

55：ベアリングバーの高さ（55mm）
34：みぞ幅（300mm×400mm）

T-25　T-20　T-14　T-6　T-2　歩道用

■材質・表面処理
材質：SS400
処理：溶融亜鉛めっき（グレーチング）
樹脂系塗装（受枠）

●公共建築協会評価対象製品
ベアリングバーピッチ 35.3mm（H50～H75）
ベアリングバーピッチ 30.0mm（H44）

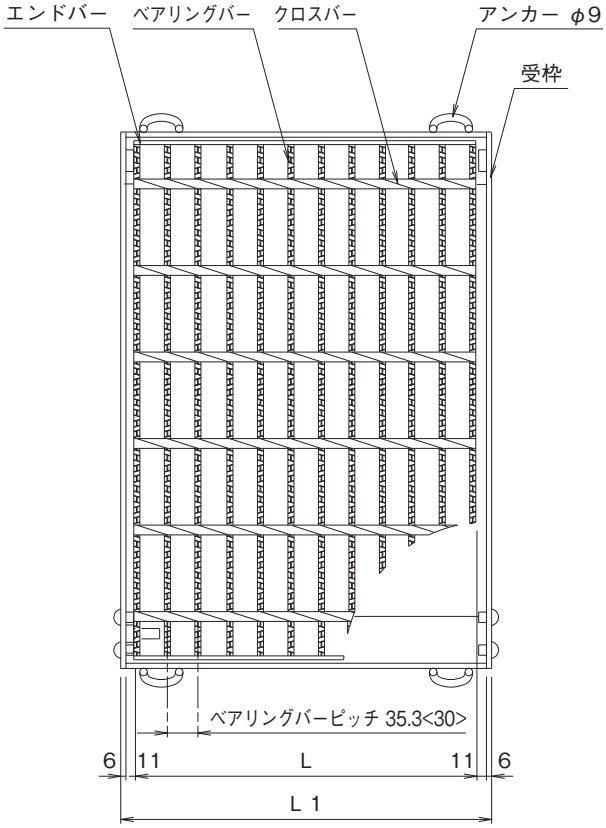

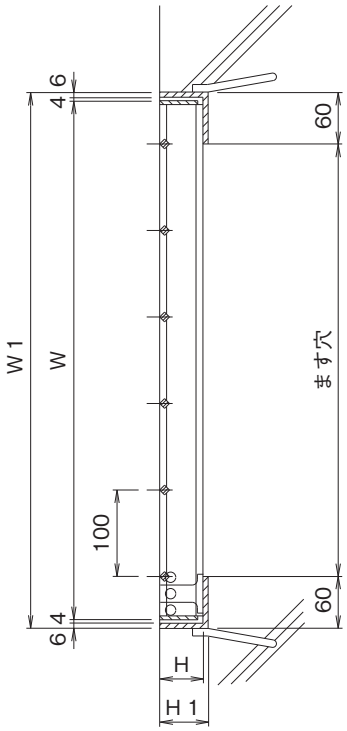

※<　>寸法は、H44以下の寸法です。

ルーフドレイン
マンホール鉄蓋
カラー舗装用鉄蓋
カラー舗装化粧用グレーチング
フロアーハッチ
上水道用鉄蓋
鋳鉄蓋製格子蓋／ガードコーナー
排水トラップ
排水金物／通気金物／吊環
ツリーガード
鋼板製グレーチング
ステンレス製グレーチング
FRPグレーチング
アルミ製グレーチング／樹脂グレーチング
車止め
技術資料・会社案内・施工例写真集

180°開閉ますぶた（呼称・寸法・重量・価格表）

T-25

ます穴 幅×長さ mm	呼称記号	ニムラグレーチング W mm	L mm	H mm	重量 kg/枚	受枠 W1 mm	L1 mm	H1 mm	重量 kg/枚	総重量 kg/組	価格 本体・受枠
300×400	**PGR-V 55-34**	500	289	55	11.3	520	323	61	6.7	18.0	**22,700**
300×500	**PGR-V 65-35**	600	289	65	14.4	620	323	71	8.1	22.5	**29,700**
300×600	**PGR-V 75-36**	700	289	75	21.8	720	323	81	9.7	31.5	**33,700**
400×400	**PGR-V 55-44**	500	395	55	15.1	520	429	61	7.8	22.9	**26,300**
400×500	**PGR-V 65-45**	600	395	65	20.8	620	429	71	9.3	30.1	**34,400**
400×600	**PGR-V 75-46**	700	395	75	27.7	720	429	81	11.0	38.7	**41,400**
500×400	**PGR-V 55-54**	500	501	55	18.9	520	535	61	9.0	27.9	**30,500**
500×500	**PGR-V 65-55**	600	501	65	26.0	620	535	71	10.6	36.6	**40,300**
500×600	**PGR-V 75-56**	700	501	75	34.7	720	535	81	12.4	47.1	**49,700**
500×700	**PGR-V 75-57**	800	501	75	38.0	820	535	81	13.1	51.1	**53,300**
600×600	**PGR-V 75-66**	700	607	75	38.0	720	641	81	13.7	51.7	**56,900**
700×700	**PGR-V 75-77**	800	713	75	54.1	820	747	81	15.8	69.9	**77,400**

T-20

ます穴 幅×長さ mm	呼称記号	ニムラグレーチング W mm	L mm	H mm	重量 kg/枚	受枠 W1 mm	L1 mm	H1 mm	重量 kg/枚	総重量 kg/組	価格 本体・受枠
300×400	**PGR-V 50-34**	500	289	50	10.4	520	323	56	6.3	16.7	**20,200**
300×500	**PGR-V 55-35**	600	289	55	13.5	620	323	61	7.2	20.7	**24,300**
300×600	**PGR-V 65-36**	700	289	65	18.2	720	323	71	8.7	26.9	**31,300**
400×400	**PGR-V 50-44**	500	395	50	14.0	520	429	56	7.4	21.4	**24,900**
400×500	**PGR-V 55-45**	600	395	55	18.1	620	429	61	8.4	26.5	**29,900**
400×600	**PGR-V 65-46**	700	395	65	24.3	720	429	71	10.0	34.3	**35,500**
500×400	**PGR-V 50-54**	500	501	50	17.6	520	535	56	8.5	26.1	**29,100**
500×500	**PGR-V 55-55**	600	501	55	22.7	620	535	61	9.5	32.2	**34,000**
500×600	**PGR-V 65-56**	700	501	65	30.4	720	535	71	11.2	41.6	**43,400**
500×700	**PGR-V 75-57**	800	501	75	38.0	820	535	81	13.1	51.1	**53,300**
600×600	**PGR-V 65-66**	700	607	65	34.7	720	641	71	12.5	47.2	**45,700**
700×700	**PGR-V 75-77**	800	713	75	54.1	820	747	81	15.8	69.9	**77,400**

T-14 T-6

ます穴 幅×長さ mm	呼称記号	ニムラグレーチング W mm	L mm	H mm	重量 kg/枚	受枠 W1 mm	L1 mm	H1 mm	重量 kg/枚	総重量 kg/組	価格 本体・受枠
300×400	**PGR-V 44-34**	500	275	44	7.5	520	309	50	5.7	13.2	**17,600**
300×500	**PGR-V 50-35**	600	289	50	12.4	620	323	56	6.8	19.2	**23,300**
300×600	**PGR-V 55-36**	700	289	55	15.6	720	323	61	7.7	23.3	**26,900**
400×400	**PGR-V 44-44**	500	395	44	10.6	520	429	50	6.9	17.5	**20,900**
400×500	**PGR-V 50-45**	600	395	50	16.6	620	429	56	7.9	24.5	**27,600**
400×600	**PGR-V 55-46**	700	395	55	20.9	720	429	61	8.9	29.8	**31,900**
500×400	**PGR-V 44-54**	500	485	44	12.8	520	519	50	7.7	20.5	**23,600**
500×500	**PGR-V 50-55**	600	501	50	20.8	620	535	56	9.0	29.8	**31,900**
500×600	**PGR-V 55-56**	700	501	55	26.2	720	535	61	10.0	36.2	**38,700**
500×700	**PGR-V 60-57**	800	501	60	32.6	820	535	66	11.2	43.8	**42,100**
600×600	**PGR-V 55-66**	700	607	55	29.7	720	641	61	11.2	40.9	**42,700**
700×700	**PGR-V 60-77**	800	713	60	46.4	820	747	66	13.6	60.0	**71,700**

※注文情報

●桝内径と受枠内径が合致しない製品がありますのでご注意ください。

●表示価格には消費税は含まれておりません。

ルーフドレイン
マンホール鉄蓋
カラー舗装用鉄蓋
カラー舗装化粧用グレーチング
フロアーハッチ
上水道用鉄蓋
鋳鉄蓋製格子蓋／ガードコーナー
排水トラップ
排水金物／通気金物／吊環
ツリーガード
鋼板製グレーチング
ステンレス製グレーチング
FRPグレーチング
アルミ製グレーチング／樹脂グレーチング
車止め
技術資料・会社案内・施工例写真集

PGR（一般型）

一般型　普通目　桝用

T-25　T-20　T-14　T-6　T-2　歩道用

PGR　55-34

- PGR：180°開閉ますぶた 一般型
- 55：ベアリングバーの高さ（55mm）
- 34：みぞ幅（300mm×400mm）

■材質・表面処理
材質：SS400
処理：溶融亜鉛めっき（グレーチング）
樹脂系塗装（受枠）

●公共建築協会評価対象製品
ベアリングバーピッチ 35.3mm（H50～H75）
ベアリングバーピッチ 30.0mm（H44）

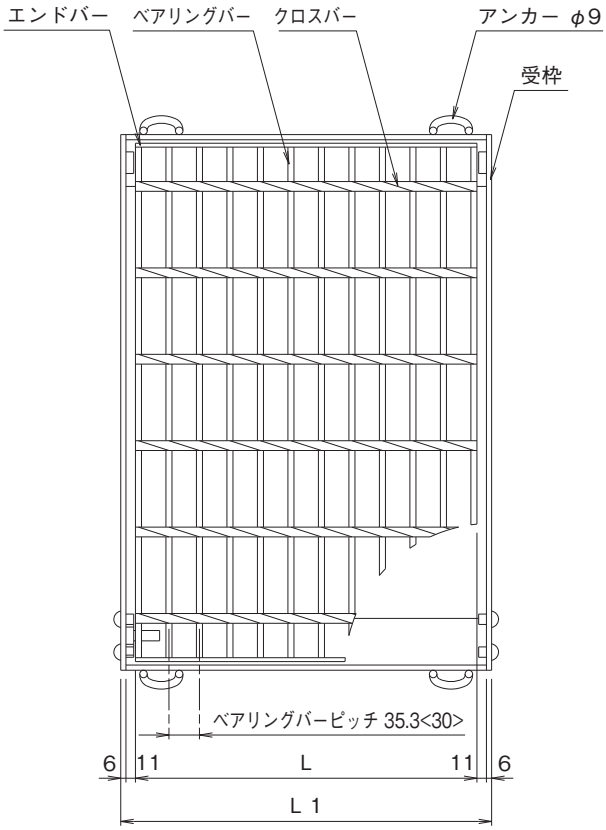

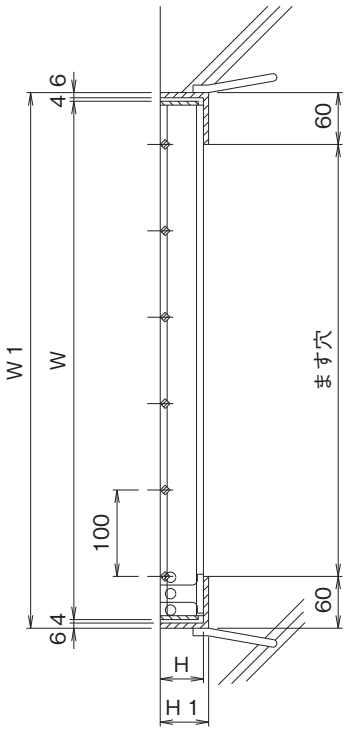

※<　>寸法は、H44以下の寸法です。

180°開閉ますぶた（呼称・寸法・重量・価格表）

T-25

ます穴 幅×長さ mm	呼称記号	ニムラグレーチング W mm	L mm	H mm	重量 kg/枚	受枠 W1 mm	L1 mm	H1 mm	重量 kg/枚	総重量 kg/組	価格 本体・受枠
300×400	**PGR 55-34**	500	289	55	11.3	520	323	61	6.7	18.0	**22,100**
300×500	**PGR 65-35**	600	289	65	14.4	620	323	71	8.1	22.5	**29,000**
300×600	**PGR 75-36**	700	289	75	21.8	720	323	81	9.7	31.5	**32,800**
400×400	**PGR 55-44**	500	395	55	15.1	520	429	61	7.8	22.9	**25,500**
400×500	**PGR 65-45**	600	395	65	20.8	620	429	71	9.3	30.1	**33,600**
400×600	**PGR 75-46**	700	395	75	27.7	720	429	81	11.0	38.7	**40,400**
500×400	**PGR 55-54**	500	501	55	18.9	520	535	61	9.0	27.9	**29,700**
500×500	**PGR 65-55**	600	501	65	26.0	620	535	71	10.6	36.6	**39,300**
500×600	**PGR 75-56**	700	501	75	34.7	720	535	81	12.4	47.1	**48,300**
500×700	**PGR 75-57**	800	501	75	38.0	820	535	81	13.1	51.1	**52,000**
600×600	**PGR 75-66**	700	607	75	38.0	720	641	81	13.7	51.7	**55,300**
700×700	**PGR 75-77**	800	713	75	54.1	820	747	81	15.8	69.9	**75,400**

T-20

ます穴 幅×長さ mm	呼称記号	ニムラグレーチング W mm	L mm	H mm	重量 kg/枚	受枠 W1 mm	L1 mm	H1 mm	重量 kg/枚	総重量 kg/組	価格 本体・受枠
300×400	**PGR 50-34**	500	289	50	10.4	520	323	56	6.3	16.7	**19,600**
300×500	**PGR 55-35**	600	289	55	13.5	620	323	61	7.2	20.7	**23,600**
300×600	**PGR 65-36**	700	289	65	18.2	720	323	71	8.7	26.9	**30,500**
400×400	**PGR 50-44**	500	395	50	14.0	520	429	56	7.4	21.4	**24,200**
400×500	**PGR 55-45**	600	395	55	18.1	620	429	61	8.4	26.5	**29,200**
400×600	**PGR 65-46**	700	395	65	24.3	720	429	71	10.0	34.3	**34,500**
500×400	**PGR 50-54**	500	501	50	17.6	520	535	56	8.5	26.1	**28,200**
500×500	**PGR 55-55**	600	501	55	22.7	620	535	61	9.5	32.2	**33,200**
500×600	**PGR 65-56**	700	501	65	30.4	720	535	71	11.2	41.6	**42,300**
500×700	**PGR 75-57**	800	501	75	38.0	820	535	81	13.1	51.1	**52,000**
600×600	**PGR 65-66**	700	607	65	34.7	720	641	71	12.5	47.2	**44,500**
700×700	**PGR 75-77**	800	713	75	54.1	820	747	81	15.8	69.9	**75,400**

T-14 T-6

ます穴 幅×長さ mm	呼称記号	ニムラグレーチング W mm	L mm	H mm	重量 kg/枚	受枠 W1 mm	L1 mm	H1 mm	重量 kg/枚	総重量 kg/組	価格 本体・受枠
300×400	**PGR 44-34**	500	275	44	7.5	520	309	50	5.7	13.2	**17,100**
300×500	**PGR 50-35**	600	289	50	12.4	620	323	56	6.8	19.2	**22,700**
300×600	**PGR 55-36**	700	289	55	15.6	720	323	61	7.7	23.3	**26,300**
400×400	**PGR 44-44**	500	395	44	10.6	520	429	50	6.9	17.5	**20,200**
400×500	**PGR 50-45**	600	395	50	16.6	620	429	56	7.9	24.5	**26,900**
400×600	**PGR 55-46**	700	395	55	20.9	720	429	61	8.9	29.8	**31,100**
500×400	**PGR 44-54**	500	485	44	12.8	520	519	50	7.7	20.5	**23,100**
500×500	**PGR 50-55**	600	501	50	20.8	620	535	56	9.0	29.8	**31,100**
500×600	**PGR 55-56**	700	501	55	26.2	720	535	61	10.0	36.2	**37,800**
500×700	**PGR 60-57**	800	501	60	32.6	820	535	66	11.2	43.8	**41,000**
600×600	**PGR 55-66**	700	607	55	29.7	720	641	61	11.2	40.9	**41,800**
700×700	**PGR 60-77**	800	713	60	46.4	820	747	66	13.6	60.0	**69,900**

※注文情報

●桝内径と受枠内径が合致しない製品がありますのでご注意ください。

●表示価格には消費税は含まれておりません。

CD-V（スベリ止）

スベリ止　普通目　桝用

CD-V　300-2
CDます用スベリ止
適用荷重（T-2）
ます穴寸法（300mm）

T-25　T-20　T-14　T-6　T-2　歩道用

■材質・表面処理
材質：SS400
処理：溶融亜鉛めっき（グレーチング）
：電気亜鉛めっき（クサリ）

ベアリングバーピッチ 35.3mm（H50～H60）
ベアリングバーピッチ 30.0mm（H25～H44）

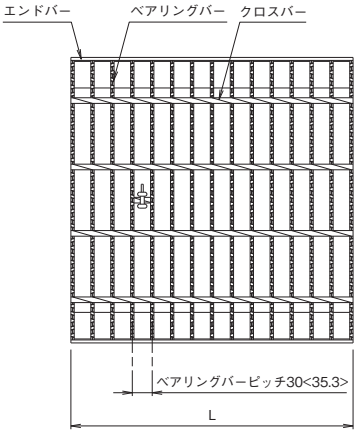

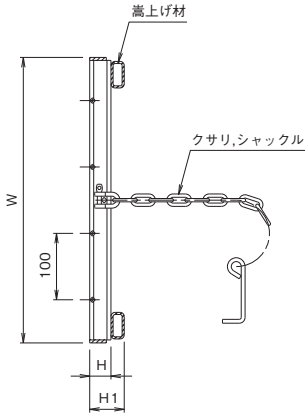

※<　>寸法はH50以上の寸法です。

ますぶた（呼称・寸法・重量・価格表）

T-14

街きょうます型式	呼称記号	ニムラグレーチング Wmm	Lmm	Hmm	H1mm	ベアリングバー	重量 kg/枚	価格
300用	CD-V 300-14	370	365	38	50	IB-5×3×38	8.4	11,000
360用	CD-V 360-14	430	425	44	50	IB-5×3×44	10.4	14,400
450用	CD-V 450-14	520	515	50	—	IB-7×4×50	17.2	21,700
500用	CD-V 500-14	570	565	50	—	IB-7×4×50	20.7	25,700
600用	CD-V 600-14	670	665	60	—	IB-7×4×60	34.0	39,400

T-2

街きょうます型式	呼称記号	ニムラグレーチング Wmm	Lmm	Hmm	H1mm	ベアリングバー	重量 kg/枚	価格
300用	CD-V 300-2	370	365	25	50	IB-5×3×25	6.8	9,100
360用	CD-V 360-2	430	425	32	52	IB-5×3×32	9.6	12,900
450用	CD-V 450-2	520	515	32	52	IB-5×3×32	13.2	16,600
500用	CD-V 500-2	570	565	32	52	IB-5×3×32	15.2	21,100
600用	CD-V 600-2	670	665	38	58	IB-5×3×38	23.4	26,800

※注文情報
●盗難防止用鎖が付属します。
●都営住宅設備工事共通詳細図1-5-1A
●塩化ビニール管敷設・排水ます用
●表示価格には消費税は含まれておりません。

CD(一般型)

一般型　普通目　桝用

CD　300-2
CDます用 一般型
適用荷重(T-2)
ます穴寸法(300mm)

T-25　T-20　T-14　T-6　T-2　歩道用

■材質・表面処理
材質:SS400
処理:溶融亜鉛めっき(グレーチング)
:電気亜鉛めっき(クサリ)

ベアリングバーピッチ 35.3mm(H50〜H60)
ベアリングバーピッチ 30.0mm(H25〜H44)

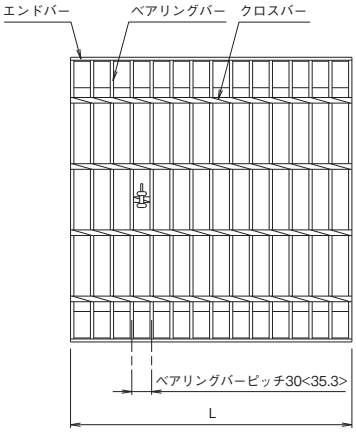

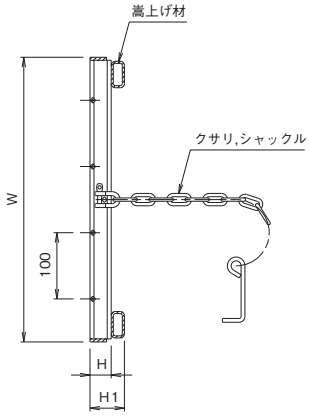

※< >寸法はH50以上の寸法です。

ますぶた(呼称・寸法・重量・価格表)

T-14

街きょうます型式	呼称記号	ニムラグレーチング Wmm	Lmm	Hmm	H1mm	ベアリングバー	重量 kg/枚	価格
300用	CD 300-14	370	365	38	50	IB-5×3×38	8.4	10,700
360用	CD 360-14	430	425	44	50	IB-5×3×44	10.4	14,000
450用	CD 450-14	520	515	50	—	IB-7×4×50	17.2	21,100
500用	CD 500-14	570	565	50	—	IB-7×4×50	20.7	25,100
600用	CD 600-14	670	665	60	—	IB-7×4×60	34.0	38,400

T-2

街きょうます型式	呼称記号	ニムラグレーチング Wmm	Lmm	Hmm	H1mm	ベアリングバー	重量 kg/枚	価格
300用	CD 300-2	370	365	25	50	IB-5×3×25	6.8	8,900
360用	CD 360-2	430	425	32	52	IB-5×3×32	9.6	12,600
450用	CD 450-2	520	515	32	52	IB-5×3×32	13.2	16,100
500用	CD 500-2	570	565	32	52	IB-5×3×32	15.2	20,700
600用	CD 600-2	670	665	38	58	IB-5×3×38	23.4	26,000

※注文情報
●盗難防止用鎖が付属します。
●都営住宅設備工事共通詳細図1-5-1A
●塩化ビニール管敷設・排水ます用
●表示価格には消費税は含まれておりません。

CD-SV（スベリ止）

スベリ止　細　目　桝用

CD-SV　300-2
CDます用細目スベリ止
ます穴寸法（300mm）
適用荷重（T-2）

T-25　T-20　T-14　T-6　T-2　歩道用

ベアリングバーピッチ 15.0mm

■材質・表面処理
材質：SS400
処理：溶融亜鉛めっき（グレーチング）
　　：電気亜鉛めっき（クサリ）

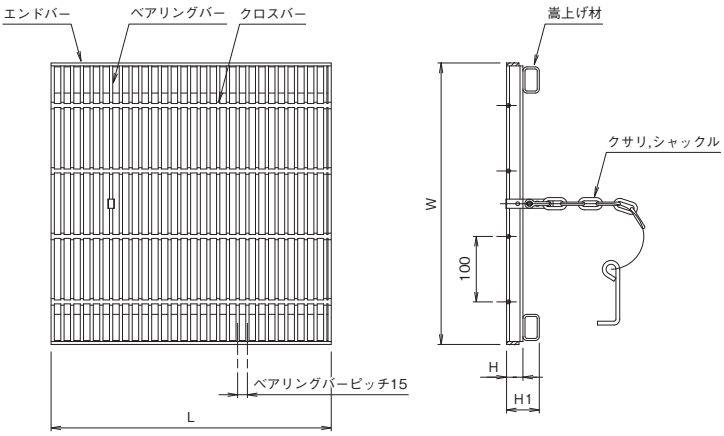

細目ますぶた（呼称・寸法・重量・価格表）

T-14

街きょうます型式	呼称記号	ニムラグレーチング Wmm	Lmm	Hmm	H1mm	ベアリングバー	重量 kg/枚	価格
300用	CD-SV 300-14	370	365	25	50	IB-5×3×25	9.9	14,000
360用	CD-SV 360-14	430	425	32	52	IB-5×3×32	15.4	20,800
400用	CD-SV 400-14	466	466	32	52	IB-5×3×32	18.1	29,600
450用	CD-SV 450-14	520	515	38	50	IB-5×3×38	25.9	29,900
500用	CD-SV 500-14	570	565	38	50	IB-5×3×38	29.9	43,500
600用	CD-SV 600-14	670	665	44	60	IB-5×3×44	48.2	52,500

T-2

街きょうます型式	呼称記号	ニムラグレーチング Wmm	Lmm	Hmm	H1mm	ベアリングバー	重量 kg/枚	価格
300用	CD-SV 300-2	370	365	25	50	IB-5×3×25	9.9	14,000
360用	CD-SV 360-2	430	425	25	50	IB-5×3×25	13.0	15,900
400用	CD-SV 400-2	466	466	25	50	IB-5×3×25	15.2	21,100
450用	CD-SV 450-2	520	515	25	50	IB-5×3×25	18.2	21,600
500用	CD-SV 500-2	570	565	25	50	IB-5×3×25	20.6	39,900
600用	CD-SV 600-2	670	665	32	57	IB-5×3×32	35.4	40,700

※注文情報
●盗難防止用鎖が付属します。
●都営住宅設備工事共通詳細図1-5-1A
●塩化ビニール管敷設・排水ます用
●表示価格には消費税は含まれておりません。

CD-S（一般型）

一般型　細　目　桝用

CD-S　300-2
CDます用細目一般型
ます穴寸法（300mm）
適用荷重（T-2）

T-25　T-20　T-14　T-6　T-2　歩道用

■材質・表面処理
材質：SS400
処理：溶融亜鉛めっき（グレーチング）
：電気亜鉛めっき（クサリ）

ベアリングバーピッチ 12.5mm

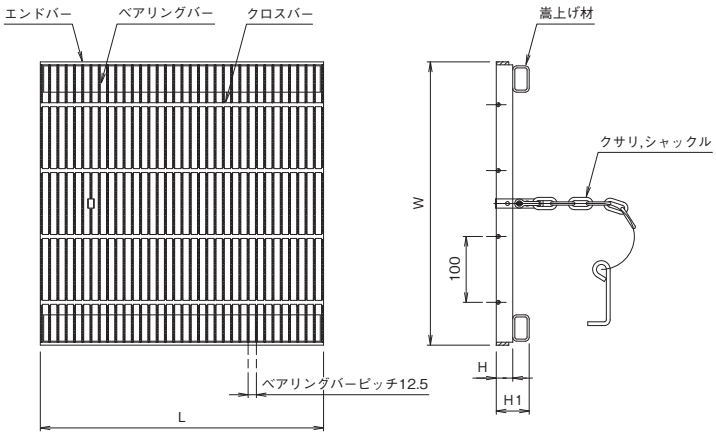

細目ますぶた（呼称・寸法・重量・価格表）

T-14

街きょうます型式	呼称記号	ニムラグレーチング Wmm	Lmm	Hmm	H1mm	ベアリングバー	重量 kg/枚	価格
300用	CD-S 300-14	370	367	32	52	FB-3×32	10.5	13,100
360用	CD-S 360-14	430	430	32	52	FB-3×32	13.9	16,800
450用	CD-S 450-14	520	518	38	50	FB-3×38	23.9	26,400
500用	CD-S 500-14	570	570	38	50	FB-4.5×38	39.7	41,200
600用	CD-S 600-14	670	670	38	58	FB-4.5×38	52.7	55,700

T-2

街きょうます型式	呼称記号	ニムラグレーチング Wmm	Lmm	Hmm	H1mm	ベアリングバー	重量 kg/枚	価格
300用	CD-S 300-2	370	367	25	50	FB-3×25	9.5	13,000
360用	CD-S 360-2	430	430	25	50	FB-3×25	12.3	15,000
450用	CD-S 450-2	520	518	25	50	FB-3×25	17.1	20,600
500用	CD-S 500-2	570	568	32	52	FB-3×32	24.3	37,500
600用	CD-S 600-2	670	669	32	57	FB-3×32	33.1	38,000

※注文情報
●盗難防止用鎖が付属します。
●都営住宅設備工事共通詳細図1-5-1A
●塩化ビニール管敷設・排水ます用
●表示価格には消費税は含まれておりません。

PM-V（スベリ止）

スベリ止　普通目　桝用

PM-V　155
街きょうます用スベリ止
型式

T-25　T-20　T-14　T-6　T-2　歩道用

■材質・表面処理
材質：SS400
処理：溶融亜鉛めっき（グレーチング）
：電気亜鉛めっき（クサリ）

ベアリングバーピッチ 35.3mm

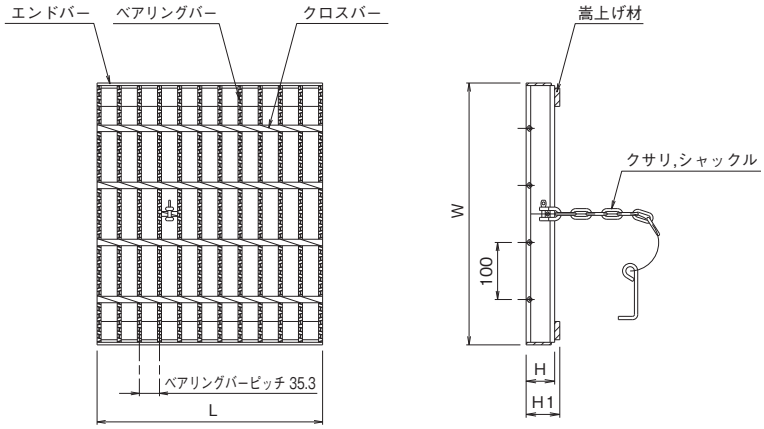

街きょう用集水ますぶた（呼称・寸法・重量・価格表）

街きょうます型式	呼称記号	ニムラグレーチング				重量 kg/枚	価格	適用荷重
		Wmm	Lmm	Hmm	H1mm			
L型155用	**PM-V 155**	459	395	55	59.5	14.7	**18,300**	T-25
L型250用	**PM-V 250**	459	289	55	59.5	11.0	**14,700**	T-25
L型300用	**PM-V 300**	459	337	55	59.5	13.3	**16,600**	T-25
L型350用	**PM-V 350**	459	395	55	59.5	14.7	**18,300**	T-25
A型205B用	**PM-V 205B**	559	395	60	—	18.3	**20,700**	T-20
L型集水ます用	**PM-V 49-49**	489	487	55	67.0	21.7	**22,300**	T-25
L型集水ます用	**PM-V 49-315**	489	307	55	59.5	12.8	**15,400**	T-25
A型街きょうますぶた用A365	**PM-V 49-36**	489	360	55	59.5	14.2	**16,900**	T-25
国土交通省型	**PM-V 495-36**	495	360	55	59.5	14.8	**16,900**	T-25

※注文情報
●盗難防止用鎖が付属します。
●東京都道路設計基準によるコンクリート2次製品の街きょうますと組合せて使用するよう設計されたますぶたグレーチングです。
●表示価格には消費税は含まれておりません。

PM(一般型)

一般型　普通目　桝用

PM　155
街きょうます用 一般型　型式

T-25　T-20　T-14　T-6　T-2　歩道用

■材質・表面処理
材質:SS400
処理:溶融亜鉛めっき(グレーチング)
:電気亜鉛めっき(クサリ)

ベアリングバーピッチ 35.3mm

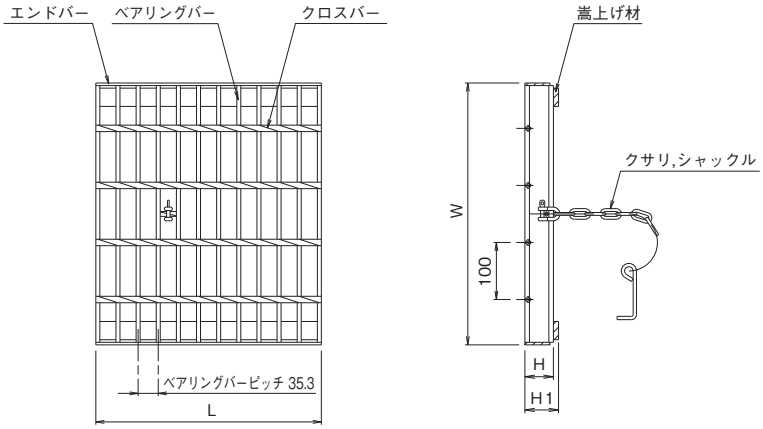

街きょう用集水ますぶた(呼称・寸法・重量・価格表)

街きょうます型式	呼称記号	ニムラグレーチング				重量 kg/枚	価格	適用荷重
		Wmm	Lmm	Hmm	H1mm			
L型155用	**PM 155**	459	395	55	59.5	14.7	**17,500**	T-25
L型250用	**PM 250**	459	289	55	59.5	11.0	**14,300**	T-25
L型300用	**PM 300**	459	337	55	59.5	13.3	**16,100**	T-25
L型350用	**PM 350**	459	395	55	59.5	14.7	**17,500**	T-25
A型205B用	**PM 205B**	559	395	60	—	18.3	**20,000**	T-20
L型集水ます用	**PM 49-49**	489	487	55	67.0	21.7	**21,500**	T-25
L型集水ます用	**PM 49-315**	489	307	55	59.5	12.8	**15,000**	T-25
A型街きょうますぶた用A365	**PM 49-36**	489	360	55	59.5	14.2	**16,400**	T-25
国土交通省型	**PM 495-36**	495	360	55	59.5	14.8	**16,400**	T-25

※注文情報
●盗難防止用鎖が付属します。
●東京都道路設計基準によるコンクリート2次製品の街きょうますと組合せて使用するよう設計されたますぶたグレーチングです。
●表示価格には消費税は含まれておりません。

PUC-SV4 四面ツバ細目（スベリ止）

スベリ止　細目　桝用

PUC-SV4　5 25-255　L5

- PUC-SV4：四面ツバますぶた（細目・スベリ止）
- 5：ベアリングバーの厚み（5mm）
- 25：ベアリングバーの高さ（25mm）
- 255：本体寸法（255mm）
- L5：アングル寸法（L40×40×5）

T-25　T-20　T-14　T-6　**T-2**　歩道用

■材質・表面処理
材質：SS400
処理：溶融亜鉛めっき

ベアリングバーピッチ 12.5mm（H19）
ベアリングバーピッチ 15.0mm（H25～H32）

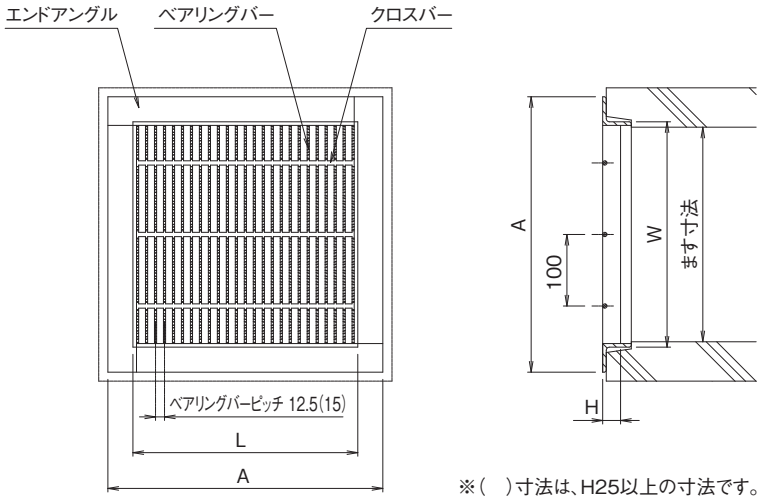

※（　）寸法は、H25以上の寸法です。

四面ツバ細目（溜桝用）（呼称・寸法・重量・価格表）

T-2

桝寸法 mm	呼称記号	ニムラグレーチング Wmm	Lmm	Hmm	Amm	エンドアングル寸法mm	重量 kg/枚	価格
240	PUC-SV4 525-255 L5	255	255	25	325	L40×40×5	6.8	15,400
300	PUC-SV4 525-315 L5	315	315	25	385	L40×40×5	9.3	17,300
360	PUC-SV4 525-375 L5	375	375	25	445	L40×40×5	12.2	20,500
450	PUC-SV4 525-465 L5	465	465	25	545	L40×40×5	17.4	34,800
600	PUC-SV4 532-620 L5	620	620	32	690	L40×40×5	33.6	60,600

歩道用

桝寸法 mm	呼称記号	ニムラグレーチング Wmm	Lmm	Hmm	Amm	エンドアングル寸法mm	重量 kg/枚	価格
240	PUC-SV4 319-255 L3	255	255	19	309	L30×30×3	4.1	10,700
300	PUC-SV4 319-315 L3	315	315	19	369	L30×30×3	5.6	14,500
360	PUC-SV4 319-375 L3	375	375	19	429	L30×30×3	7.5	17,400
450	PUC-SV4 319-465 L5	465	465	19	535	L40×40×5	14.0	25,900
600	PUC-SV4 319-620 L5	620	620	19	690	L40×40×5	22.4	38,500

※注文情報
●表示価格には消費税は含まれておりません。

PUC-SV4 四面ツバ細目（スベリ止）

スベリ止　細　目　桝用

PUC-SV4　5 25 - 220　L5

- PUC-SV4：四面ツバますぶた（細目・スベリ止）
- 5：ベアリングバーの厚み（5mm）
- 25：ベアリングバーの高さ（25mm）
- 220：本体寸法（220mm）
- L5：アングル寸法（L40×40×5）

T-25　T-20　T-14　T-6　T-2　歩道用

■材質・表面処理
材質：SS400
処理：溶融亜鉛めっき

ベアリングバーピッチ 12.5mm（H19）
ベアリングバーピッチ 15.0mm（H25～H32）

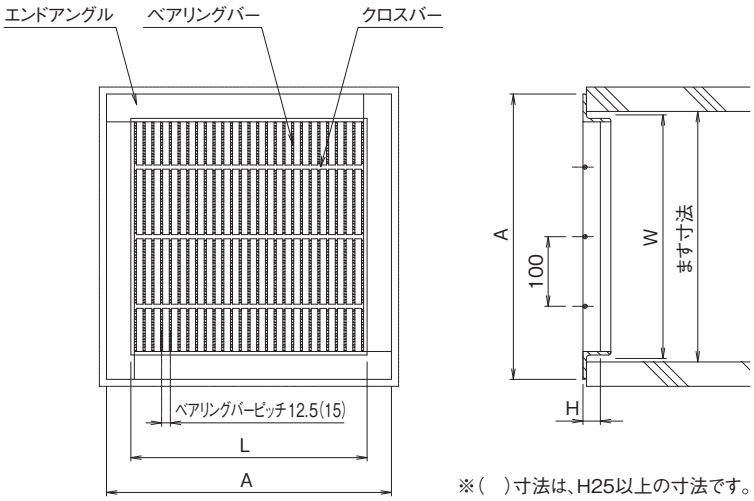

※（　）寸法は、H25以上の寸法です。

四面ツバ細目（改良桝用）（呼称・寸法・重量・価格表）

T-2

桝寸法 mm	呼称記号	ニムラグレーチング Wmm	Lmm	Hmm	Amm	エンドアングル 寸法mm	重量 kg/枚	価格
240	PUC-SV4 525-220 L5	220	220	25	290	L40×40×5	5.5	12,400
300	PUC-SV4 525-280 L5	280	280	25	350	L40×40×5	7.8	14,700
360	PUC-SV4 525-340 L5	340	340	25	410	L40×40×5	10.6	18,100
450	PUC-SV4 525-430 L5	430	430	25	500	L40×40×5	15.4	23,500
600	PUC-SV4 532-580 L5	580	580	32	650	L40×40×5	30.1	52,200

歩道用

桝寸法 mm	呼称記号	ニムラグレーチング Wmm	Lmm	Hmm	Amm	エンドアングル 寸法mm	重量 kg/枚	価格
240	PUC-SV4 319-220 L3	220	220	19	274	L30×30×3	3.3	9,000
300	PUC-SV4 319-280 L3	280	280	19	334	L30×30×3	4.7	11,100
360	PUC-SV4 319-340 L3	340	340	19	394	L30×30×3	6.4	15,100
450	PUC-SV4 319-430 L5	430	430	19	500	L40×40×5	12.4	21,300
600	PUC-SV4 319-580 L5	580	580	19	650	L40×40×5	19.8	34,500

※注文情報
●表示価格には消費税は含まれておりません。

PUC-S4 四面ツバ細目（一般型）

一般型　細　目　桝用

PUC-S4　319-255　L3

- PUC-S4：四面ツバますぶた（細目・一般型）
- 319：ベアリングバーの厚み（3mm）
- 255：本体寸法（255mm）
- 19：ベアリングバーの高さ（19mm）
- L3：アングル寸法（L30×30×3）

T-25　T-20　T-14　T-6　T-2　歩道用

■材質・表面処理
材質：SS400
処理：溶融亜鉛めっき

ベアリングバーピッチ 12.5mm

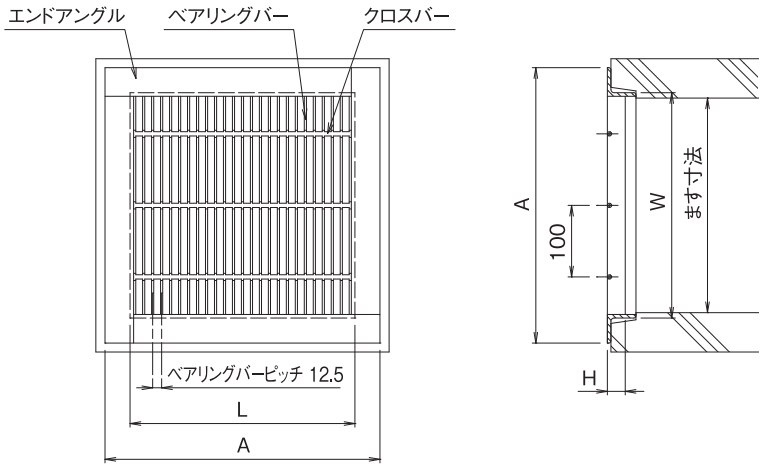

四面ツバ細目（溜桝用）（呼称・寸法・重量・価格表）

T-2

桝寸法 mm	呼称記号	ニムラグレーチング Wmm	Lmm	Hmm	Amm	エンドアングル 寸法mm	重量 kg/枚	価格
240	PUC-S4 325-255 L5	255	255	25	325	L40×40×5	6.6	10,400
300	PUC-S4 325-315 L5	315	315	25	385	L40×40×5	8.9	12,400
360	PUC-S4 325-375 L5	375	375	25	445	L40×40×5	11.7	15,800
450	PUC-S4 332-465 L5	465	465	32	535	L40×40×5	19.3	23,500
600	PUC-S4 332-620 L5	620	620	32	690	L40×40×5	31.9	37,000

歩道用

桝寸法 mm	呼称記号	ニムラグレーチング Wmm	Lmm	Hmm	Amm	エンドアングル 寸法mm	重量 kg/枚	価格
240	PUC-S4 319-255 L3	255	255	19	309	L30×30×3	4.1	8,200
300	PUC-S4 319-315 L3	315	315	19	369	L30×30×3	5.6	9,500
360	PUC-S4 319-375 L3	375	375	19	429	L30×30×3	7.5	12,000
450	PUC-S4 319-465 L5	465	465	19	535	L40×40×5	14.0	19,400
600	PUC-S4 319-620 L5	620	620	19	690	L40×40×5	22.4	29,900

※注文情報
●表示価格には消費税は含まれておりません。

PUC-S4 四面ツバ細目（一般型）

一般型　細　目　桝用

PUC-S4　319-220　L3

- PUC-S4：四面ツバますぶた（細目・一般型）
- 319：ベアリングバーの厚み（3mm）
- 19：ベアリングバーの高さ（19mm）
- 220：本体寸法（220mm）
- L3：アングル寸法（L30×30×3）

T-25　T-20　T-14　T-6　T-2　歩道用

■材質・表面処理
材質：SS400
処理：溶融亜鉛めっき

ベアリングバーピッチ 12.5mm

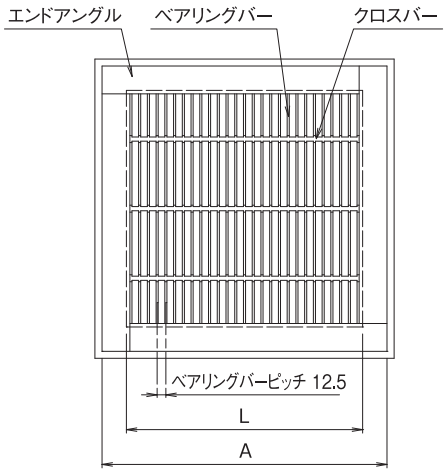

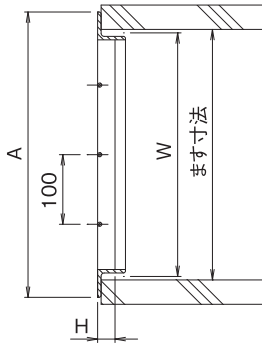

四面ツバ細目（改良桝用）（呼称・寸法・重量・価格表）

T-2

桝寸法 mm	呼称記号	ニムラグレーチング Wmm	Lmm	Hmm	Amm	エンドアングル 寸法mm	重量 kg/枚	価格
240	PUC-S4 325-220 L5	220	220	25	290	L40×40×5	5.4	9,900
300	PUC-S4 325-280 L5	280	280	25	350	L40×40×5	7.6	11,200
360	PUC-S4 325-340 L5	340	340	25	410	L40×40×5	10.0	13,400
450	PUC-S4 325-430 L5	430	430	25	500	L40×40×5	14.5	18,700
600	PUC-S4 332-580 L5	580	580	32	650	L40×40×5	28.0	33,000

歩道用

桝寸法 mm	呼称記号	ニムラグレーチング Wmm	Lmm	Hmm	Amm	エンドアングル 寸法mm	重量 kg/枚	価格
240	PUC-S4 319-220 L3	220	220	19	274	L30×30×3	3.3	8,000
300	PUC-S4 319-280 L3	280	280	19	334	L30×30×3	4.7	8,700
360	PUC-S4 319-340 L3	340	340	19	394	L30×30×3	6.4	10,700
450	PUC-S4 319-430 L5	430	430	19	500	L40×40×5	12.4	17,200
600	PUC-S4 319-580 L5	580	580	19	650	L40×40×5	19.8	26,500

※注文情報
●表示価格には消費税は含まれておりません。

PUC-V（スベリ止）

スベリ止　普通目　側溝用

PUC-V　32-24

- PUC-V：U字溝用 スベリ止
- 32：ベアリングバーの高さ（32mm）
- 24：みぞ幅寸法（240mm）

T-25　T-20　T-14　T-6　T-2　歩道用

■材質・表面処理
材質：SS400
処理：溶融亜鉛めっき

●公共建築協会評価対象製品
ベアリングバーピッチ 35.3mm（H50～H75）
ベアリングバーピッチ 30.0mm（H25～H44）

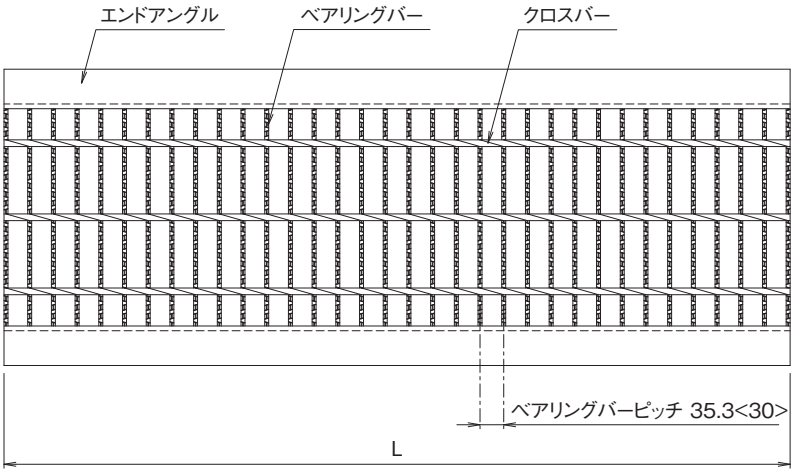

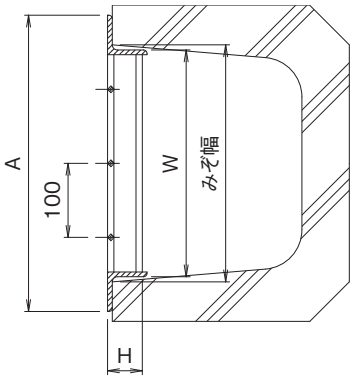

※<　>寸法は、H44以下の寸法です。

ルーフドレイン
マンホール鉄蓋
カラー舗装用鉄蓋
カラー舗装化粧用グレーチング
フロアーハッチ
上水道用鉄蓋
鋳鉄蓋製格子蓋／ガードコーナー
排水トラップ
排水金物／通気金物／吊環
ツリーガード
鋼板製グレーチング
ステンレス製グレーチング
FRPグレーチング
アルミ製グレーチング／樹脂グレーチング
車止め
技術資料・会社案内・施工例写真集

U字溝用みぞぶた（呼称・寸法・重量・価格表）

T-14

みぞ幅 mm	呼称記号	ニムラグレーチング 実寸 Wmm	Lmm	Hmm	A mm	L形鋼 エンドアングル 寸法mm	重量 kg/枚	価格
120	PUC-V 25-12	110	995	25	180	L40×40×5	9.0	9,000
150	PUC-V 25-15	140	995	25	210	L40×40×5	9.7	9,900
180	PUC-V 25-18	170	995	25	240	L40×40×5	10.5	10,500
200	PUC-V 32-20	190	995	32	260	L40×40×5	12.3	11,300
240	PUC-V 32-24	230	995	32	300	L40×40×5	13.9	12,200
300	PUC-V 44-30	287	995	44	375	L50×50×6	21.9	18,400
360	PUC-V 50-36	347	995	50	435	L50×50×6	29.7	24,900
400	PUC-V 50-40	387	995	50	475	L50×50×6	32.4	29,200
450	PUC-V 55-45	433	995	55	547	L65×65×8	43.6	36,500
500	PUC-V 60-50	483	995	60	597	L65×65×8	50.1	48,300
600	PUC-V 75-60	583	995	75	715	L75×75×9	71.9	70,000

T-6

みぞ幅 mm	呼称記号	ニムラグレーチング 実寸 Wmm	Lmm	Hmm	A mm	L形鋼 エンドアングル 寸法mm	重量 kg/枚	価格
120	PUC-V 25-12	110	995	25	180	L40×40×5	9.0	9,000
150	PUC-V 25-15	140	995	25	210	L40×40×5	9.7	9,900
180	PUC-V 25-18	170	995	25	240	L40×40×5	10.5	10,500
200	PUC-V 25-20	190	995	25	260	L40×40×5	11.0	11,100
240	PUC-V 32-24	230	995	32	300	L40×40×5	13.9	12,200
300	PUC-V 38-30	290	995	38	360	L40×40×5	17.5	15,500
360	PUC-V 44-36	347	995	44	435	L50×50×6	24.5	21,700
400	PUC-V 44-40	387	995	44	475	L50×50×6	26.6	24,200
450	PUC-V 50-45	437	995	50	525	L50×50×6	35.3	32,000
500	PUC-V 50-50	487	995	50	575	L50×50×6	38.6	35,100
600	PUC-V 55-60	583	995	55	697	L65×65×8	53.4	53,300

T-2

みぞ幅 mm	呼称記号	ニムラグレーチング 実寸 Wmm	Lmm	Hmm	A mm	L形鋼 エンドアングル 寸法mm	重量 kg/枚	価格
120	PUC-V 25-12	110	995	25	180	L40×40×5	9.0	9,000
150	PUC-V 25-15	140	995	25	210	L40×40×5	9.7	9,900
180	PUC-V 25-18	170	995	25	240	L40×40×5	10.5	10,500
200	PUC-V 25-20	190	995	25	260	L40×40×5	11.0	11,100
240	PUC-V 25-24	230	995	25	300	L40×40×5	12.0	12,000
250	PUC-V 25-25	240	995	25	310	L40×40×5	12.3	12,100
300	PUC-V 25-30	290	995	25	360	L40×40×5	14.5	13,100
360	PUC-V 32-36	350	995	32	420	L40×40×5	17.8	14,700
400	PUC-V 32-40	390	995	32	460	L40×40×5	19.4	17,200
440	PUC-V 32-44	430	995	32	500	L40×40×5	20.7	19,100
450	PUC-V 32-45	440	995	32	510	L40×40×5	21.0	19,100
500	PUC-V 32-50	490	995	32	560	L40×40×5	22.9	23,400
600	PUC-V 38-60	590	995	38	660	L40×40×5	29.9	31,300

※注文情報

●表示価格には消費税は含まれておりません。

PUC(一般型)

一般型　普通目　側溝用

PUC　32-24
U字溝用一般型
ベアリングバーの高さ(32mm)
みぞ幅寸法(240mm)

T-25　T-20　T-14　T-6　T-2　歩道用

■材質・表面処理
材質:SS400
処理:溶融亜鉛めっき

●公共建築協会評価対象製品
ベアリングバーピッチ 35.3mm(H50～H75)
ベアリングバーピッチ 30.0mm(H19～H44)

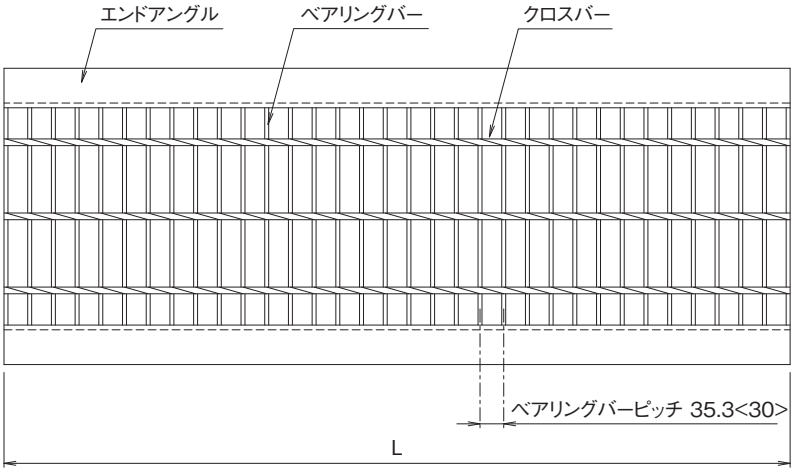

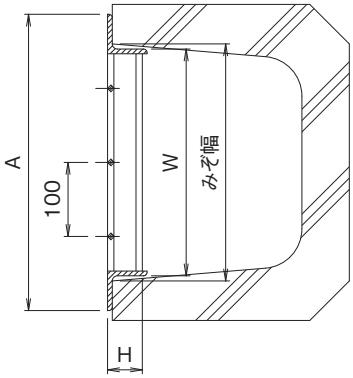

※<　>寸法は、H44以下の寸法です。

ルーフドレイン
マンホール鉄蓋
カラー舗装用鉄蓋
カラー舗装化粧用グレーチング
フロアーハッチ
上水道用鉄蓋
鋳鉄蓋製格子蓋／ガードコーナー
排水トラップ
排水金物／通気金物／吊環
ツリーガード
鋼板製グレーチング
ステンレス製グレーチング
FRPグレーチング
アルミ製グレーチング／樹脂グレーチング
車止め
技術資料・会社案内・施工例写真集

U字溝用みぞぶた（呼称・寸法・重量・価格表）

T-14

みぞ幅 mm	呼称記号	ニムラグレーチング 実寸 Wmm	Lmm	Hmm	A mm	L形鋼 エンドアングル 寸法mm	重量 kg/枚	価格
100	PUC 19-10	90	995	19	160	L40×40×5	8.0	6,900
120	PUC 25-12	110	995	25	180	L40×40×5	9.0	8,800
150	PUC 25-15	140	995	25	210	L40×40×5	9.7	9,700
180	PUC 25-18	170	995	25	240	L40×40×5	10.5	10,300
200	PUC 32-20	190	995	32	260	L40×40×5	12.3	11,100
240	PUC 32-24	230	995	32	300	L40×40×5	13.9	11,900
300	PUC 44-30	287	995	44	375	L50×50×6	21.9	17,500
360	PUC 50-36	347	995	50	435	L50×50×6	29.7	24,200
400	PUC 50-40	387	995	50	475	L50×50×6	32.4	28,400
450	PUC 55-45	433	995	55	547	L65×65×8	43.6	35,100
500	PUC 60-50	483	995	60	597	L65×65×8	50.1	46,000
600	PUC 75-60	583	995	75	715	L75×75×9	71.9	66,700

T-6

みぞ幅 mm	呼称記号	ニムラグレーチング 実寸 Wmm	Lmm	Hmm	A mm	L形鋼 エンドアングル 寸法mm	重量 kg/枚	価格
100	PUC 19-10	90	995	19	160	L40×40×5	8.0	6,900
120	PUC 25-12	110	995	25	180	L40×40×5	9.0	8,800
150	PUC 25-15	140	995	25	210	L40×40×5	9.7	9,700
180	PUC 25-18	170	995	25	240	L40×40×5	10.5	10,300
200	PUC 25-20	190	995	25	260	L40×40×5	11.0	10,900
240	PUC 32-24	230	995	32	300	L40×40×5	13.9	11,900
300	PUC 38-30	290	995	38	360	L40×40×5	17.5	15,200
360	PUC 44-36	347	995	44	435	L50×50×6	24.5	21,000
400	PUC 44-40	387	995	44	475	L50×50×6	26.6	23,800
450	PUC 50-45	437	995	50	525	L50×50×6	35.3	31,400
500	PUC 50-50	487	995	50	575	L50×50×6	38.6	33,800
600	PUC 55-60	583	995	55	697	L65×65×8	53.4	50,700

T-2

みぞ幅 mm	呼称記号	ニムラグレーチング 実寸 Wmm	Lmm	Hmm	A mm	L形鋼 エンドアングル 寸法mm	重量 kg/枚	価格
90	PUC 19-09	80	995	19	150	L40×40×5	8.0	6,800
100	PUC 19-10	90	995	19	160	L40×40×5	8.0	6,900
120	PUC 19-12	110	995	19	180	L40×40×5	8.7	8,300
150	PUC 19-15	140	995	19	210	L40×40×5	9.3	8,900
180	PUC 19-18	170	995	19	240	L40×40×5	10.1	9,700
200	PUC 19-20	190	995	19	260	L40×40×5	10.5	10,300
240	PUC 25-24	230	995	25	300	L40×40×5	12.0	11,400
250	PUC 25-25	240	995	25	310	L40×40×5	12.3	11,600
300	PUC 25-30	290	995	25	360	L40×40×5	14.5	12,800
360	PUC 32-36	350	995	32	420	L40×40×5	17.8	14,400
400	PUC 32-40	390	995	32	460	L40×40×5	19.4	16,100
440	PUC 32-44	430	995	32	500	L40×40×5	20.7	18,200
450	PUC 32-45	440	995	32	510	L40×40×5	21.0	18,200
500	PUC 32-50	490	995	32	560	L40×40×5	22.7	22,800
600	PUC 38-60	590	995	38	660	L40×40×5	29.9	29,700

※注文情報

●表示価格には消費税は含まれておりません。

PUC-VP（スベリ止）

スベリ止　普通目　側溝用

PUC-VP　25-15

- PUC-VP：U字溝用パッキン付 スベリ止
- 25：ベアリングバーの高さ（25mm）
- 15：みぞ幅寸法（150mm）

T-25　T-20　T-14　T-6　T-2　歩道用

■材質・表面処理
材質：SS400
処理：溶融亜鉛めっき

●公共建築協会評価対象製品
ベアリングバーピッチ 35.3mm（H50）
ベアリングバーピッチ 30.0mm（H19～H44）

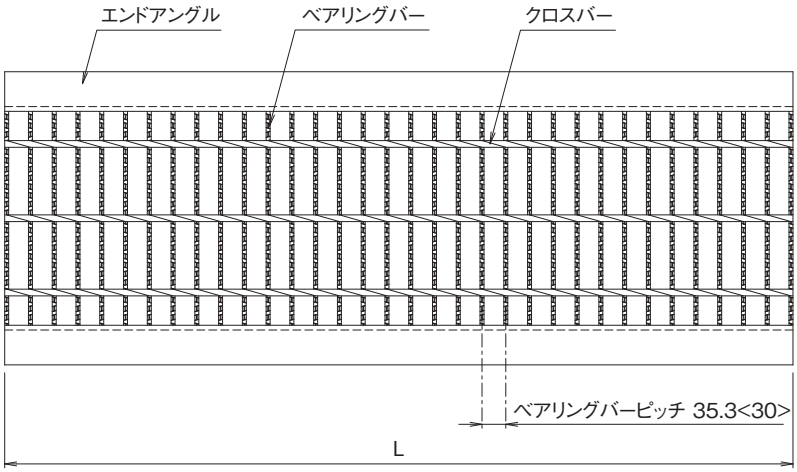

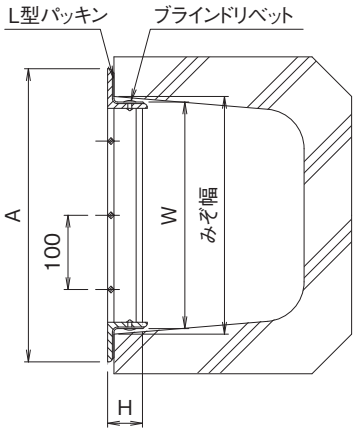

※<　>寸法は、H44以下の寸法になります。

ルーフドレイン
マンホール鉄蓋
カラー舗装用鉄蓋
カラー舗装化粧用グレーチング
フロアーハッチ
上水道用鉄蓋
鋳鉄蓋製格子蓋／ガードコーナー
排水トラップ
排水金物／通気金物／吊環
ツリーガード
鋼板製グレーチング
ステンレス製グレーチング
FRPグレーチング
アルミ製グレーチング／樹脂グレーチング
車止め
技術資料・会社案内・施工例写真集

U字溝用みぞぶたパッキン付(呼称・寸法・重量・価格表)

T-14

みぞ幅 mm	呼称記号	ニムラグレーチング 実寸 Wmm	Lmm	Hmm	A mm	L形鋼 エンドアングル 寸法mm	重量 kg/枚	価格
150	PUC-VP 25-15	135	995	25	205	L40×40×5	9.6	13,400
180	PUC-VP 25-18	165	995	25	235	L40×40×5	10.4	14,000
240	PUC-VP 32-24	225	995	32	295	L40×40×5	13.4	15,700
300	PUC-VP 44-30	282	995	44	370	L50×50×6	21.3	21,900
360	PUC-VP 50-36	342	995	50	430	L50×50×6	29.3	28,400

T-6

みぞ幅 mm	呼称記号	ニムラグレーチング 実寸 Wmm	Lmm	Hmm	A mm	L形鋼 エンドアングル 寸法mm	重量 kg/枚	価格
150	PUC-VP 25-15	135	995	25	205	L40×40×5	9.6	13,400
180	PUC-VP 25-18	165	995	25	235	L40×40×5	10.4	14,000
240	PUC-VP 32-24	225	995	32	295	L40×40×5	13.4	15,700
300	PUC-VP 38-30	285	995	38	355	L40×40×5	17.0	19,000
360	PUC-VP 44-36	342	995	44	430	L50×50×6	24.3	25,200
450	PUC-VP 50-45	432	995	50	520	L50×50×6	35.4	35,500

T-2

みぞ幅 mm	呼称記号	ニムラグレーチング 実寸 Wmm	Lmm	Hmm	A mm	L形鋼 エンドアングル 寸法mm	重量 kg/枚	価格
240	PUC-VP 25-24	225	995	25	295	L40×40×5	11.9	15,500
300	PUC-VP 25-30	285	995	25	355	L40×40×5	13.4	16,600
360	PUC-VP 32-36	345	995	32	415	L40×40×5	17.6	18,200
450	PUC-VP 32-45	435	995	32	505	L40×40×5	20.8	22,600

※注文情報

●L型パッキンをリベット止めにする為実寸法(W)は通常品よりも−5mmして製作しています。

●表示価格には消費税は含まれておりません。

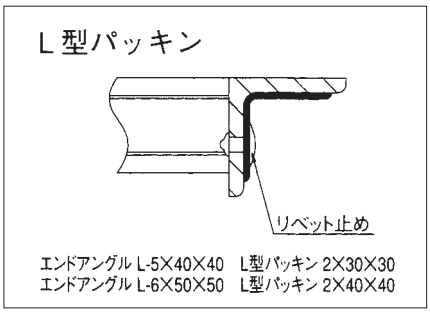

PUC-P（一般型）

一般型　普通目　側溝用

PUC-P　25-15

- PUC-P：U字溝用パッキン付 一般型
- 25：ベアリングバーの高さ（25mm）
- 15：みぞ幅寸法（150mm）

T-25　T-20　T-14　T-6　T-2　歩道用

■材質・表面処理
材質：SS400
処理：溶融亜鉛めっき

●公共建築協会評価対象製品
ベアリングバーピッチ 35.3mm（H50）
ベアリングバーピッチ 30.0mm（H19～H44）

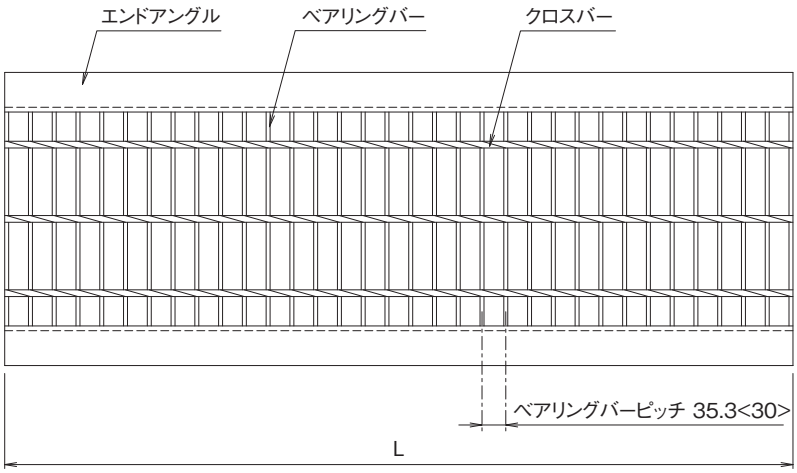

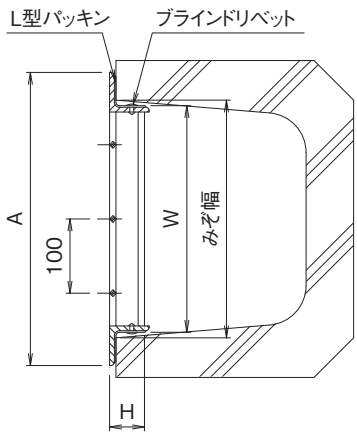

※<　>寸法は、H44以下の寸法です。

ルーフドレイン
マンホール鉄蓋
カラー舗装用鉄蓋
カラー舗装化粧用グレーチング
フロアーハッチ
上水道用鉄蓋
鋳鉄蓋製格子蓋／ガードコーナー
排水トラップ
排水金物／通気金物／吊環
ツリーガード
鋼板製グレーチング
ステンレス製グレーチング
FRPグレーチング
アルミ製グレーチング／樹脂グレーチング
車止め
技術資料・会社案内・施工例写真集

U字溝用みぞぶたパッキン付(呼称・寸法・重量・価格表)

T-14

みぞ幅 mm	呼称記号	ニムラグレーチング 実寸 Wmm	Lmm	Hmm	A mm	L形鋼 エンドアングル 寸法mm	重量 kg/枚	価格
150	**PUC-P 25-15**	135	995	25	205	L40×40×5	9.6	**13,200**
180	**PUC-P 25-18**	165	995	25	235	L40×40×5	10.4	**13,800**
240	**PUC-P 32-24**	225	995	32	295	L40×40×5	13.4	**15,400**
300	**PUC-P 44-30**	282	995	44	370	L50×50×6	21.3	**21,000**
360	**PUC-P 50-36**	342	995	50	430	L50×50×6	29.3	**27,700**

T-6

みぞ幅 mm	呼称記号	ニムラグレーチング 実寸 Wmm	Lmm	Hmm	A mm	L形鋼 エンドアングル 寸法mm	重量 kg/枚	価格
150	**PUC-P 25-15**	135	995	25	205	L40×40×5	9.6	**13,200**
180	**PUC-P 25-18**	165	995	25	235	L40×40×5	10.4	**13,800**
240	**PUC-P 32-24**	225	995	32	295	L40×40×5	13.4	**15,400**
300	**PUC-P 38-30**	285	995	38	355	L40×40×5	17.0	**18,700**
360	**PUC-P 44-36**	342	995	44	430	L50×50×6	24.3	**24,500**
450	**PUC-P 50-45**	432	995	50	520	L50×50×6	35.4	**34,900**

T-2

みぞ幅 mm	呼称記号	ニムラグレーチング 実寸 Wmm	Lmm	Hmm	A mm	L形鋼 エンドアングル 寸法mm	重量 kg/枚	価格
150	**PUC-P 19-15**	135	995	19	205	L40×40×5	9.3	**12,400**
180	**PUC-P 19-18**	165	995	19	235	L40×40×5	10.0	**13,200**
240	**PUC-P 25-24**	225	995	25	295	L40×40×5	11.9	**14,900**
300	**PUC-P 25-30**	285	995	25	355	L40×40×5	13.4	**16,300**
360	**PUC-P 32-36**	345	995	32	415	L40×40×5	17.6	**17,900**
450	**PUC-P 32-45**	435	995	32	505	L40×40×5	20.8	**21,700**

※注文情報

●L型パッキンをリベット止めにする為実寸法(W)は通常品よりも−5mmして製作しています。

●表示価格には消費税は含まれておりません。

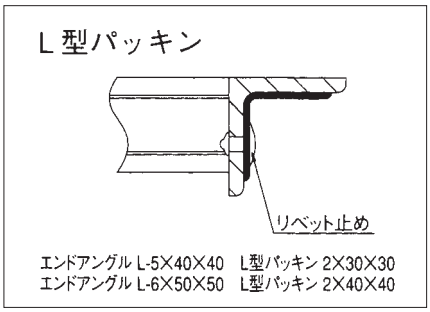

PUC-SV（スベリ止）

スベリ止　細　目　側溝用

PUC-SV　525-15

- PUC-SV：U字溝用細目 スベリ止
- 5：ベアリングバーの厚み（5mm）
- 25：ベアリングバーの高さ（25mm）
- 15：みぞ幅寸法（150mm）

T-25　T-20　T-14　T-6　T-2　歩道用

■材質・表面処理
材質：SS400
処理：溶融亜鉛めっき

●公共建築協会評価対象製品
ベアリングバーピッチ 15.0mm（H25～H44）
ベアリングバーピッチ 12.5mm（H19）

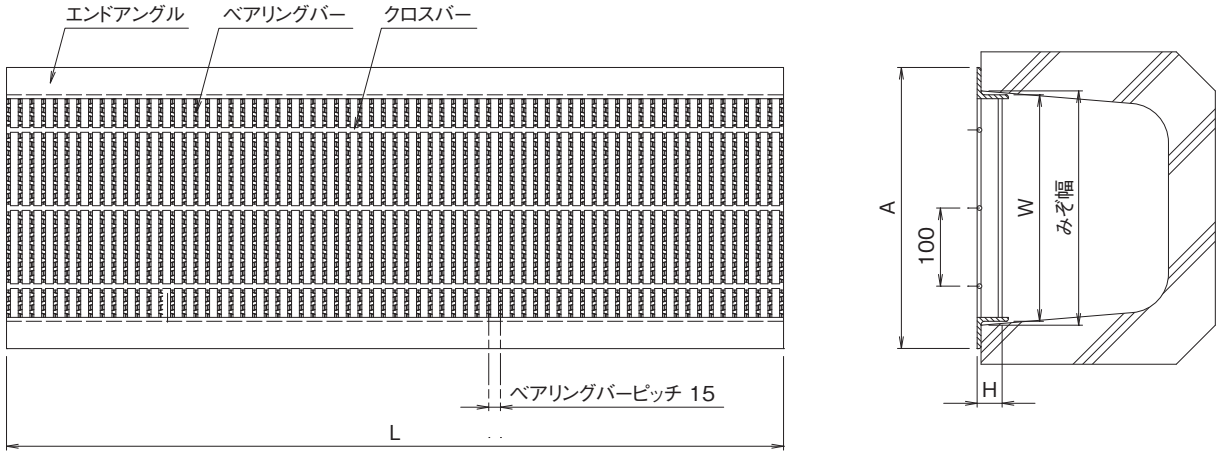

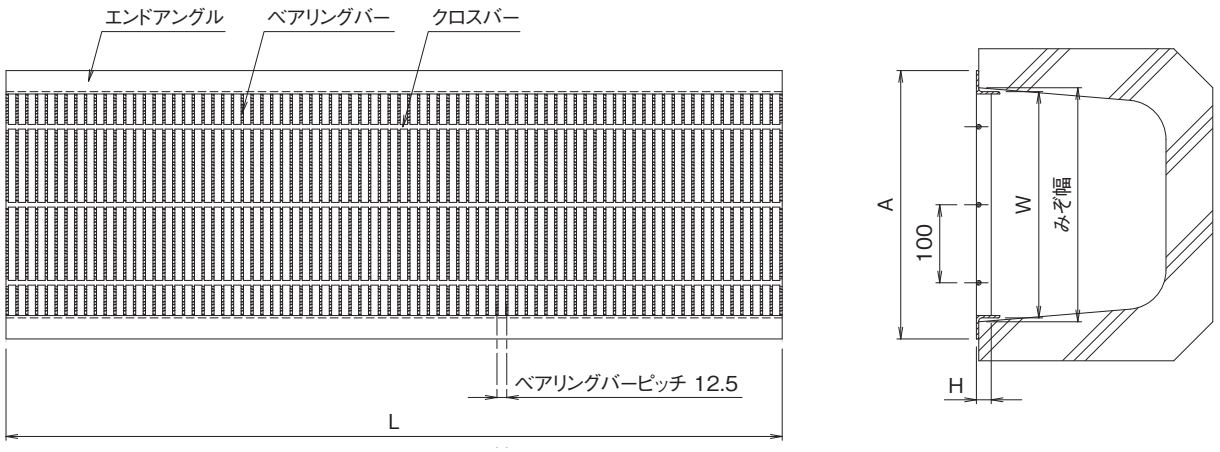

ルーフドレイン
マンホール鉄蓋
カラー舗装用鉄蓋
カラー舗装化粧用グレーチング
フロアーハッチ
上水道用鉄蓋
鋳鉄蓋製格子蓋／ガードコーナー
排水トラップ
排水金物／通気金物／吊環
ツリーガード
鋼板製グレーチング
ステンレス製グレーチング
FRPグレーチング
アルミ製グレーチング／樹脂グレーチング
車止め
技術資料・会社案内・施工例写真集

U字溝用細目みぞぶた（呼称・寸法・重量・価格表）

T-14

みぞ幅 mm	呼称記号	ニムラグレーチング 実寸 Wmm	Lmm	Hmm	A mm	L形鋼 エンドアングル 寸法mm	重量 kg/枚	価格
90	PUC-SV 319-09	80	995	19	134	L30×30×3	5.9	6,500
100	PUC-SV 319-10	90	995	19	144	L30×30×3	6.4	6,600
120	PUC-SV 319-12	110	995	19	164	L30×30×3	7.2	7,000
150	PUC-SV 525-15	140	995	25	210	L40×40×5	13.0	13,000
180	PUC-SV 525-18	170	995	25	240	L40×40×5	14.6	14,500
200	PUC-SV 525-20	190	995	25	260	L40×40×5	15.6	15,500
240	PUC-SV 525-24	230	995	25	300	L40×40×5	17.7	17,200
300	PUC-SV 532-30	290	995	32	360	L40×40×5	25.0	23,000
360	PUC-SV 538-36	350	995	38	420	L40×40×5	32.7	29,300
450	PUC-SV 544-45	437	995	44	525	L50×50×6	47.3	40,000

T-6

みぞ幅 mm	呼称記号	ニムラグレーチング 実寸 Wmm	Lmm	Hmm	A mm	L形鋼 エンドアングル 寸法mm	重量 kg/枚	価格
90	PUC-SV 319-09	80	995	19	134	L30×30×3	5.9	6,500
100	PUC-SV 319-10	90	995	19	144	L30×30×3	6.4	6,600
120	PUC-SV 319-12	110	995	19	164	L30×30×3	7.2	7,000
150	PUC-SV 319-15	140	995	19	194	L30×30×3	8.3	8,500
180	PUC-SV 319-18	170	995	19	224	L30×30×3	9.5	10,300
200	PUC-SV 525-20	190	995	25	260	L40×40×5	15.6	15,500
240	PUC-SV 525-24	230	995	25	300	L40×40×5	17.7	17,200
300	PUC-SV 532-30	290	995	32	360	L40×40×5	25.0	23,000
360	PUC-SV 532-36	350	995	32	420	L40×40×5	28.9	26,000
450	PUC-SV 538-45	440	995	38	510	L40×40×5	39.9	34,700

T-2

みぞ幅 mm	呼称記号	ニムラグレーチング 実寸 Wmm	Lmm	Hmm	A mm	L形鋼 エンドアングル 寸法mm	重量 kg/枚	価格
90	PUC-SV 319-09	80	995	19	134	L30×30×3	5.9	6,500
100	PUC-SV 319-10	90	995	19	144	L30×30×3	6.4	6,600
120	PUC-SV 319-12	110	995	19	164	L30×30×3	7.2	7,000
150	PUC-SV 319-15	140	995	19	194	L30×30×3	8.3	8,500
180	PUC-SV 319-18	170	995	19	224	L30×30×3	9.5	10,300
200	PUC-SV 319-20	190	995	19	244	L30×30×3	10.3	10,900
240	PUC-SV 319-24	230	995	19	284	L30×30×3	11.8	12,300
300	PUC-SV 525-30	290	995	25	360	L40×40×5	21.0	20,000
360	PUC-SV 525-36	350	995	25	420	L40×40×5	24.1	22,700
450	PUC-SV 525-45	440	995	25	510	L40×40×5	29.0	26,500

歩道用

みぞ幅 mm	呼称記号	ニムラグレーチング 実寸 Wmm	Lmm	Hmm	A mm	L形鋼 エンドアングル 寸法mm	重量 kg/枚	価格
90	PUC-SV 319-09	80	995	19	134	L30×30×3	5.9	6,500
100	PUC-SV 319-10	90	995	19	144	L30×30×3	6.4	6,600
120	PUC-SV 319-12	110	995	19	164	L30×30×3	7.2	7,000
150	PUC-SV 319-15	140	995	19	194	L30×30×3	8.3	8,500
180	PUC-SV 319-18	170	995	19	224	L30×30×3	9.5	10,300
200	PUC-SV 319-20	190	995	19	244	L30×30×3	10.3	10,900
240	PUC-SV 319-24	230	995	19	284	L30×30×3	11.8	12,300
300	PUC-SV 319-30	290	995	19	344	L30×30×3	14.3	14,700
360	PUC-SV 319-36	350	995	19	404	L30×30×3	16.7	19,200
450	PUC-SV 319-45	440	995	19	494	L30×30×3	20.4	23,300

※注文情報

●表示価格には消費税は含まれておりません。

ルーフドレイン
マンホール鉄蓋
カラー舗装用鉄蓋
カラー舗装化粧用グレーチング
フロアーハッチ
上水道用鉄蓋
鋳鉄蓋製格子蓋／ガードコーナー
排水トラップ
排水金物／通気金物／吊環
ツリーガード
鋼板製グレーチング
ステンレス製グレーチング
FRPグレーチング
アルミ製グレーチング／樹脂グレーチング
車止め
技術資料・会社案内・施工例写真集

PUC-S（一般型）

一般型　細　目　側溝用

T-25　T-20　T-14　T-6　T-2　歩道用

PUC-S　319-12

- PUC-S：U字溝用細目 一般型
- 319：ベアリングバーの厚み（3mm）
- 19：ベアリングバーの高さ（19mm）
- 12：みぞ幅寸法（120mm）

■材質・表面処理
材質：SS400
処理：溶融亜鉛めっき

●公共建築協会評価対象製品
ベアリングバーピッチ 12.5mm

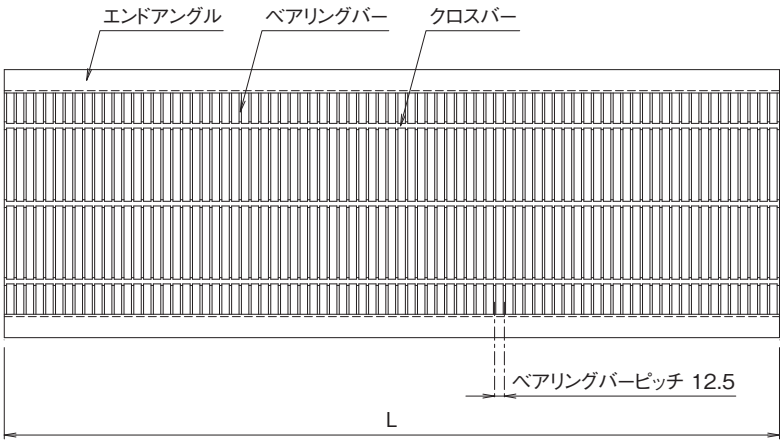

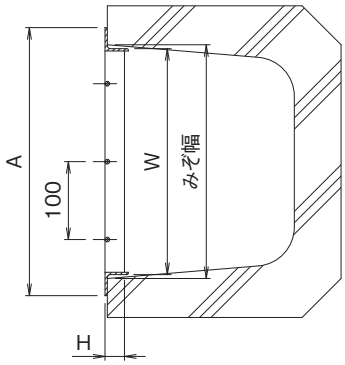

U字溝用細目みぞぶた（呼称・寸法・重量・価格表）

T-14

みぞ幅 mm	呼称記号	ニムラグレーチング 実寸 Wmm	Lmm	Hmm	A mm	L形鋼 エンドアングル寸法mm	重量 kg/枚	価格
90	PUC-S 319-09	80	995	19	134	L30×30×3	5.8	6,400
100	PUC-S 319-10	90	995	19	144	L30×30×3	6.2	6,500
120	PUC-S 319-12	110	995	19	164	L30×30×3	7.1	6,700
150	PUC-S 325-15	140	995	25	210	L40×40×5	12.4	12,200
180	PUC-S 325-18	170	995	25	240	L40×40×5	13.8	12,900
200	PUC-S 325-20	190	995	25	260	L40×40×5	14.8	13,400
240	PUC-S 332-24	230	995	32	300	L40×40×5	19.6	16,600
300	PUC-S 332-30	290	995	32	360	L40×40×5	23.3	19,400
360	PUC-S 338-36	350	995	38	420	L40×40×5	31.0	25,600
450	PUC-S 444-45	437	995	44	525	L50×50×6	62.4	44,100

U字溝用細目みぞぶた（呼称・寸法・重量・価格表）

T-6

みぞ幅 mm	呼称記号	ニムラグレーチング 実寸 Wmm	Lmm	Hmm	A mm	L形鋼 エンドアングル 寸法mm	重量 kg/枚	価格
90	PUC-S 319-09	80	995	19	134	L30×30×3	5.8	6,400
100	PUC-S 319-10	90	995	19	144	L30×30×3	6.2	6,500
120	PUC-S 319-12	110	995	19	164	L30×30×3	7.1	6,700
150	PUC-S 319-15	140	995	19	194	L30×30×3	7.9	7,000
180	PUC-S 319-18	170	995	19	224	L30×30×3	9.0	8,100
200	PUC-S 325-20	190	995	25	260	L40×40×5	14.8	13,400
240	PUC-S 325-24	230	995	25	300	L40×40×5	16.7	15,500
300	PUC-S 332-30	290	995	32	360	L40×40×5	23.3	19,400
360	PUC-S 338-36	350	995	38	420	L40×40×5	31.0	25,600
450	PUC-S 338-45	440	995	38	510	L40×40×5	37.7	34,700

T-2

みぞ幅 mm	呼称記号	ニムラグレーチング 実寸 Wmm	Lmm	Hmm	A mm	L形鋼 エンドアングル 寸法mm	重量 kg/枚	価格
90	PUC-S 319-09	80	995	19	134	L30×30×3	5.8	6,400
100	PUC-S 319-10	90	995	19	144	L30×30×3	6.2	6,500
120	PUC-S 319-12	110	995	19	164	L30×30×3	7.1	6,700
150	PUC-S 319-15	140	995	19	194	L30×30×3	7.9	7,000
180	PUC-S 319-18	170	995	19	224	L30×30×3	9.0	8,100
200	PUC-S 319-20	190	995	19	244	L30×30×3	9.7	8,700
240	PUC-S 319-24	230	995	19	284	L30×30×3	11.2	10,000
300	PUC-S 325-30	290	995	25	360	L40×40×5	19.6	18,400
360	PUC-S 325-36	350	995	25	420	L40×40×5	22.6	21,000
450	PUC-S 332-45	440	995	32	510	L40×40×5	32.7	27,200

歩道用

みぞ幅 mm	呼称記号	ニムラグレーチング 実寸 Wmm	Lmm	Hmm	A mm	L形鋼 エンドアングル 寸法mm	重量 kg/枚	価格
90	PUC-S 319-09	80	995	19	134	L30×30×3	5.8	6,400
100	PUC-S 319-10	90	995	19	144	L30×30×3	6.2	6,500
120	PUC-S 319-12	110	995	19	164	L30×30×3	7.1	6,700
150	PUC-S 319-15	140	995	19	194	L30×30×3	7.9	7,000
180	PUC-S 319-18	170	995	19	224	L30×30×3	9.0	8,100
200	PUC-S 319-20	190	995	19	244	L30×30×3	9.7	8,700
240	PUC-S 319-24	230	995	19	284	L30×30×3	11.2	10,000
300	PUC-S 319-30	290	995	19	344	L30×30×3	13.4	12,200
360	PUC-S 319-36	350	995	19	404	L30×30×3	15.7	15,000
450	PUC-S 319-45	440	995	19	494	L30×30×3	19.2	18,000

※注文情報

●表示価格には消費税は含まれておりません。

ルーフドレイン
マンホール鉄蓋
カラー舗装用鉄蓋
カラー舗装化粧用グレーチング
フロアーハッチ
上水道用鉄蓋
鋳鉄蓋製格子蓋／ガードコーナー
排水トラップ
排水金物／通気金物／吊環
ツリーガード
鋼板製グレーチング
ステンレス製グレーチング
FRPグレーチング
アルミ製グレーチング／樹脂グレーチング
車止め
技術資料・会社案内・施工例写真集

PUC-MV（スベリ止）

スベリ止　普通目　歩道用

PUC-MV　19-12

U字溝用〈歩道用〉
スベリ止

19：ベアリングバーの高さ（19mm）
12：みぞ幅寸法（120mm）

T-25　T-20　T-14　T-6　T-2　歩道用

■材質・表面処理
材質：SS400
処理：溶融亜鉛めっき

●公共建築協会評価対象製品
ベアリングバーピッチ 30.0mm

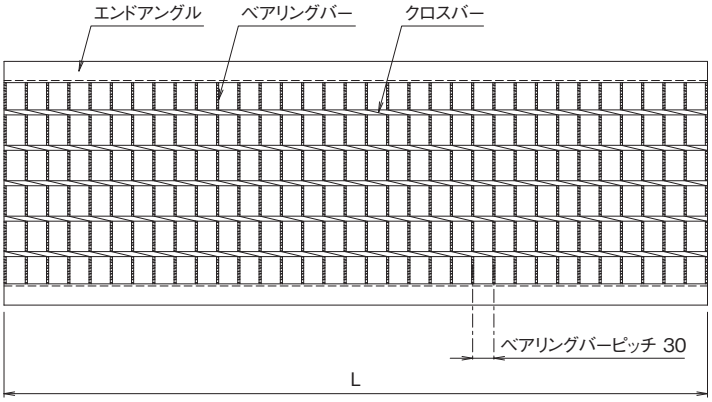

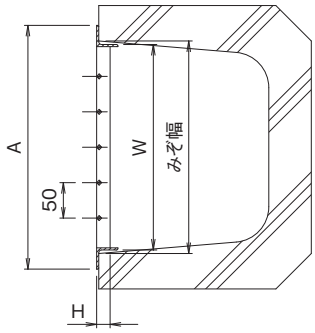

歩道用U字溝用みぞぶた（呼称・寸法・重量・価格表）

歩道用

みぞ幅 mm	呼称記号	ニムラグレーチング 実寸 Wmm	Lmm	Hmm	A mm	L形鋼 エンドアングル 寸法mm	重量 kg/枚	価格
100	PUC-MV 19-10	90	993	19	144	L30×30×3	4.5	5,500
120	PUC-MV 19-12	110	993	19	164	L30×30×3	4.8	5,700
150	PUC-MV 19-15	140	993	19	194	L30×30×3	5.2	5,900
180	PUC-MV 19-18	170	993	19	224	L30×30×3	5.8	6,500
200	PUC-MV 19-20	190	993	19	244	L30×30×3	6.1	6,900
240	PUC-MV 19-24	230	993	19	284	L30×30×3	6.9	7,600
300	PUC-MV 19-30	290	993	19	344	L30×30×3	8.0	8,500
360	PUC-MV 19-36	350	993	19	404	L30×30×3	9.1	10,300
450	PUC-MV 19-45	440	993	19	494	L30×30×3	10.9	11,200

※注文情報
●表示価格には消費税は含まれておりません。

PUC-M（一般型）

一般型　普通目　歩道用

PUC-M　19-12

U字溝用〈歩道用〉一般型
ベアリングバーの高さ（19mm）
みぞ幅寸法（120mm）

T-25　T-20　T-14　T-6　T-2　歩道用

■材質・表面処理
材質：SS400
処理：溶融亜鉛めっき

●公共建築協会評価対象製品
ベアリングバーピッチ 30.0mm

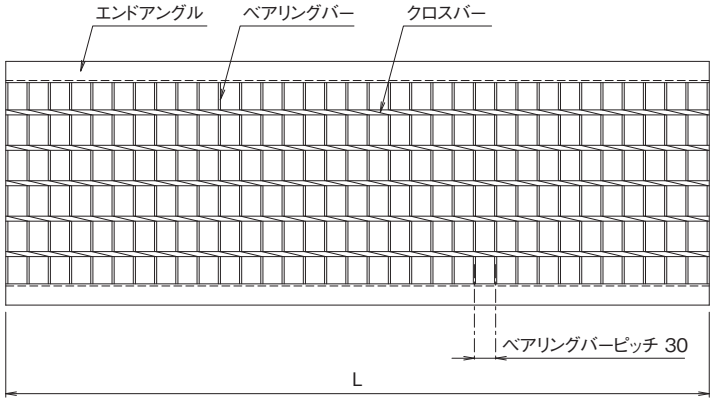

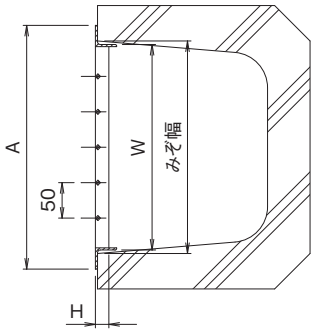

歩道用U字溝用みぞぶた（呼称・寸法・重量・価格表）

歩道用

みぞ幅 mm	呼称記号	ニムラグレーチング 実寸 Wmm	Lmm	Hmm	A mm	L形鋼 エンドアングル 寸法mm	重量 kg/枚	価格
100	PUC-M 19-10	90	993	19	144	L30×30×3	4.5	5,100
120	PUC-M 19-12	110	993	19	164	L30×30×3	4.8	5,600
150	PUC-M 19-15	140	993	19	194	L30×30×3	5.2	5,800
180	PUC-M 19-18	170	993	19	224	L30×30×3	5.8	6,400
200	PUC-M 19-20	190	993	19	244	L30×30×3	6.1	6,700
240	PUC-M 19-24	230	993	19	284	L30×30×3	6.9	7,200
300	PUC-M 19-30	290	993	19	344	L30×30×3	8.0	8,200
360	PUC-M 19-36	350	993	19	404	L30×30×3	9.1	10,000
450	PUC-M 19-45	440	993	19	494	L30×30×3	10.9	11,000

※注文情報
●表示価格には消費税は含まれておりません。

PF-AV(スベリ止)
PF-BV(スベリ止)

スベリ止　普通目　側溝用

T-25　T-20　T-14　T-6　T-2　歩道用

PF-AV
PF-BV
かさ上げ式みぞぶた
スベリ止

100-50-3
全高(100mm)
ベアリングバーの高さ(50mm)
みぞ幅寸法(300mm)

●公共建築協会評価対象製品
ベアリングバーピッチ 35.3mm(H50～H75)
ベアリングバーピッチ 30.0mm(H32～H44)

■材質・表面処理
材質:SS400
処理:溶融亜鉛めっき

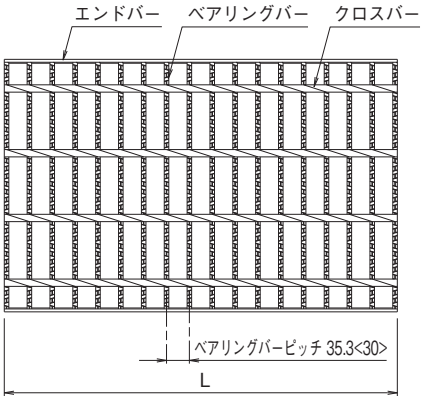

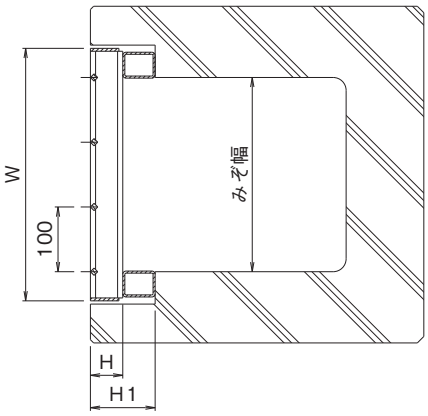

※< >寸法は、H44以下の寸法です。

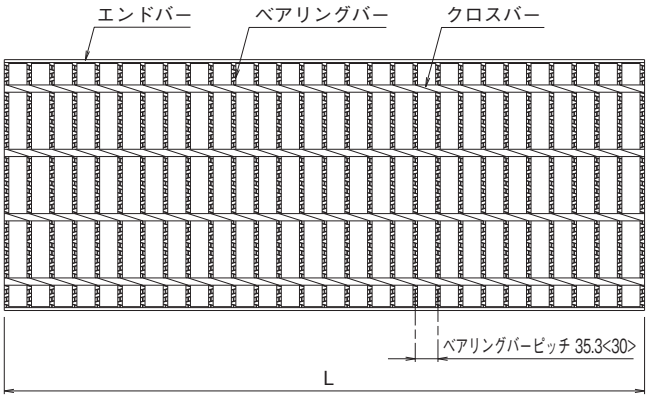

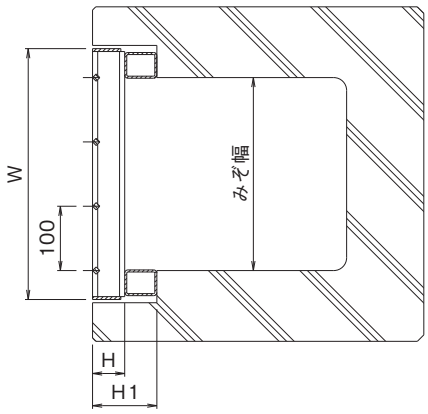

※< >寸法は、H44以下の寸法です。

かさ上げ式みぞぶた(呼称・寸法・重量・価格表)

T-20

みぞ幅 mm	呼称記号		ニムラグレーチング 実寸法 Wmm	Lmm	Hmm	全高 H1mm	重量 kg/枚	価格
250	PF-AV	100-38-2.5	330	605	38	100	14.9	14,300
	PF-BV			995			24.3	22,700
300	PF-AV	100-50-3	390	607	50	100	22.2	21,100
	PF-BV			995			36.1	31,400
400	PF-AV	100-55-4	490	607	55	100	27.1	25,400
	PF-BV			995			43.9	37,100
500	PF-AV	100-75-5	590	607	75	100	39.2	35,700
	PF-BV			995			63.4	52,100

かさ上げ式みぞぶた（呼称・寸法・重量・価格表）

T-14

みぞ幅 mm	呼称記号		ニムラグレーチング 実寸法 Wmm	Lmm	Hmm	全高 H1mm	重量 kg/枚	価格
250	PF-AV	100-32-2.5	330	605	32	100	13.7	14,200
	PF-BV			995			22.4	22,300
300	PF-AV	100-44-3	390	605	44	100	17.5	17,400
	PF-BV			995			29.2	26,800
400	PF-AV	100-50-4	490	607	50	100	26.1	24,700
	PF-BV			995			42.4	35,700
500	PF-AV	100-60-5	590	607	60	100	33.6	31,400
	PF-BV			995			54.5	46,000

T-6

みぞ幅 mm	呼称記号		ニムラグレーチング 実寸法 Wmm	Lmm	Hmm	全高 H1mm	重量 kg/枚	価格
300	PF-AV	100-38-3	390	605	38	100	16.7	16,800
	PF-BV			995			26.9	25,400
400	PF-AV	100-44-4	490	605	44	100	20.5	19,800
	PF-BV			995			33.0	26,900
500	PF-AV	100-50-5	590	607	50	100	31.0	28,500
	PF-BV			995			50.0	41,400

※注文情報

●表示価格には消費税は含まれておりません。

パッキン（注文取付）

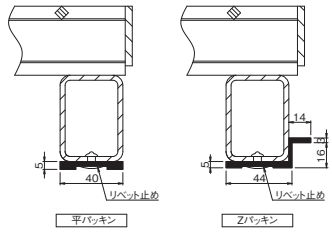

※平パッキン　取付価格L＝995　2,500円・L＝600　1,500円
Zパッキン　取付価格L＝995　5,300円・L＝600　3,650円
UPになります。

PF-A（一般型）
PF-B（一般型）

一般型　普通目　側溝用

T-25　T-20　T-14　T-6　T-2　歩道用

PF-A / PF-B　100-50-3

- PF-A / PF-B：かさ上げ式みぞぶた 一般型
- 100：全高（100mm）
- 50：ベアリングバーの高さ（50mm）
- 3：みぞ幅寸法（300mm）

●公共建築協会評価対象製品
ベアリングバーピッチ 35.3mm（H50～H75）
ベアリングバーピッチ 30.0mm（H32～H44）

■材質・表面処理
材質：SS400
処理：溶融亜鉛めっき

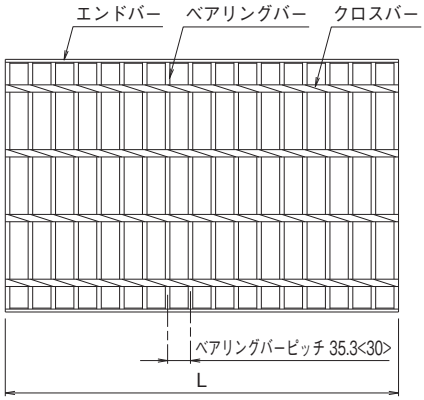

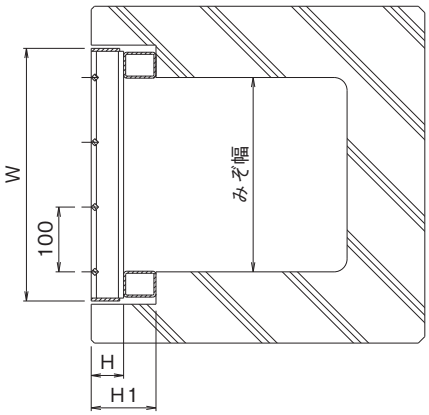

※<　>寸法は、H44以下の寸法です。

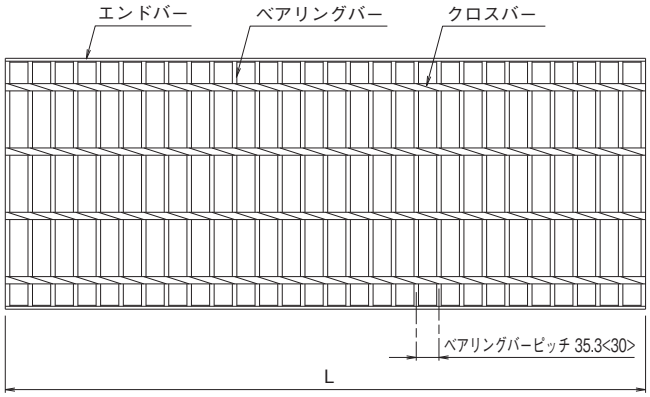

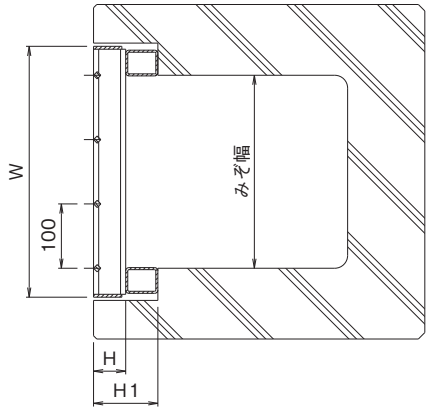

※<　>寸法は、H44以下の寸法です。

かさ上げ式みぞぶた（呼称・寸法・重量・価格表）

T-20

みぞ幅 mm	呼称記号		ニムラグレーチング 実寸法 Wmm	Lmm	Hmm	全高 H1mm	重量 kg/枚	価格
250	PF-A	100-38-2.5	330	605	38	100	14.9	13,800
	PF-B			995			24.3	22,100
300	PF-A	100-50-3	390	607	50	100	22.2	20,700
	PF-B			995			36.1	30,600
400	PF-A	100-55-4	490	607	55	100	27.1	24,800
	PF-B			995			43.9	36,200
500	PF-A	100-75-5	590	607	75	100	39.2	34,800
	PF-B			995			63.4	50,700

かさ上げ式みぞぶた（呼称・寸法・重量・価格表）

T-14

みぞ幅 mm	呼称記号		ニムラグレーチング 実寸法 Wmm	Lmm	Hmm	全高 H1mm	重量 kg/枚	価格
250	PF-A	100-32-2.5	330	605	32	100	13.7	13,700
	PF-B			995			22.4	21,600
300	PF-A	100-44-3	390	605	44	100	17.5	16,900
	PF-B			995			29.2	26,000
400	PF-A	100-50-4	490	607	50	100	26.1	23,900
	PF-B			995			42.4	34,800
500	PF-A	100-60-5	590	607	60	100	33.6	30,600
	PF-B			995			54.5	44,800

T-6

みぞ幅 mm	呼称記号		ニムラグレーチング 実寸法 Wmm	Lmm	Hmm	全高 H1mm	重量 kg/枚	価格
300	PF-A	100-38-3	390	605	38	100	16.7	16,400
	PF-B			995			26.9	24,800
400	PF-A	100-44-4	490	605	44	100	20.5	19,300
	PF-B			995			33.0	26,300
500	PF-A	100-50-5	590	607	50	100	31.0	27,800
	PF-B			995			50.0	40,400

※注文情報

●表示価格には消費税は含まれておりません。

パッキン（注文取付）

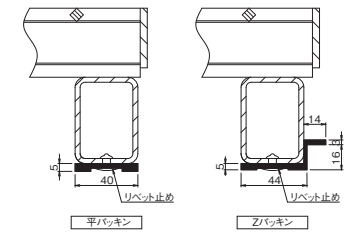

※平パッキン　取付価格L＝995　2,500円・L＝600　1,500円
Zパッキン　取付価格L＝995　5,300円・L＝600　3,650円
UPになります。

PF-ASV（スベリ止）
PF-BSV（スベリ止）

スベリ止　細　目　側溝用

PF-ASV
PF-BSV
かさ上げ式細目みぞぶた
スベリ止

100-532-3
- 100：全高（100mm）
- 5：ベアリングバーの厚み（5mm）
- 32：ベアリングバーの高さ（32mm）
- 3：みぞ幅寸法（300mm）

T-25　T-20　T-14　T-6　T-2　歩道用

●公共建築協会評価対象製品
ベアリングバーピッチ 15.0mm

■材質・表面処理
材質：SS400
処理：溶融亜鉛めっき

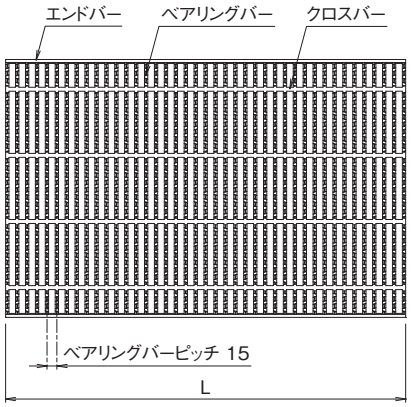

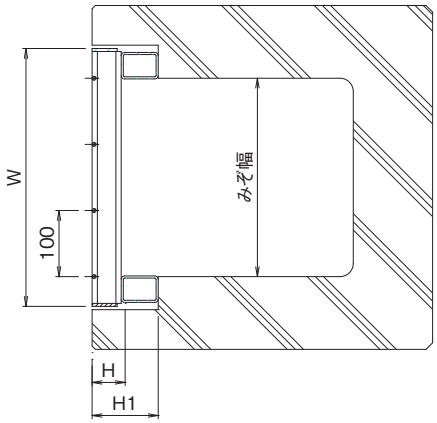

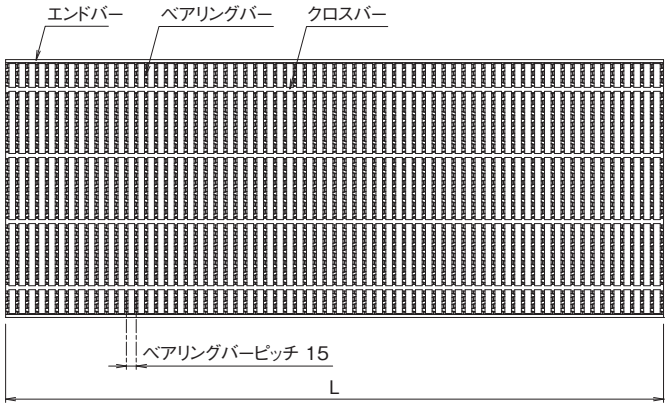

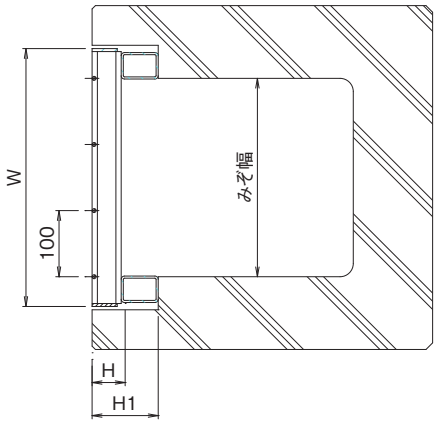

かさ上げ式細目みぞぶた（呼称・寸法・重量・価格表）

T-20

みぞ幅 mm	呼称記号		ニムラグレーチング 実寸法 Wmm	Lmm	Hmm	全高 H1mm	重量 kg/枚	価格
300	PF-ASV	100-532-3	390	605	32	100	22.6	23,500
	PF-BSV			995			37.6	37,600
400	PF-ASV	100-544-4	490	605	44	100	33.3	29,200
	PF-BSV			995			55.6	54,000

かさ上げ式細目みぞぶた（呼称・寸法・重量・価格表）

T-14

みぞ幅 mm	呼称記号		ニムラグレーチング 実寸法 Wmm	Lmm	Hmm	全高 H1mm	重量 kg/枚	価格
300	PF-ASV	100-532-3	390	605	32	100	22.6	23,500
	PF-BSV			995			37.6	37,600
400	PF-ASV	100-538-4	490	605	38	100	30.0	26,400
	PF-BSV			995			50.1	49,100
500	PF-ASV	100-544-5	590	605	44	100	38.8	36,400
	PF-BSV			995			64.8	63,000

T-6

みぞ幅 mm	呼称記号		ニムラグレーチング 実寸法 Wmm	Lmm	Hmm	全高 H1mm	重量 kg/枚	価格
300	PF-ASV	100-525-3	390	605	25	100	19.8	19,800
	PF-BSV			995			32.7	34,000
400	PF-ASV	100-532-4	490	605	32	100	26.7	23,400
	PF-BSV			995			44.5	44,000
500	PF-ASV	100-538-5	590	605	38	100	34.9	30,600
	PF-BSV			995			58.2	56,900

T-2

みぞ幅 mm	呼称記号		ニムラグレーチング 実寸法 Wmm	Lmm	Hmm	全高 H1mm	重量 kg/枚	価格
300	PF-ASV	100-525-3	390	605	25	100	19.8	19,800
	PF-BSV			995			32.7	34,000
400	PF-ASV	100-525-4	490	605	25	100	23.1	22,300
	PF-BSV			995			39.1	39,600
500	PF-ASV	100-525-5	590	605	25	100	26.4	22,800
	PF-BSV			995			43.6	44,900

※注文情報

●表示価格には消費税は含まれておりません。

パッキン（注文取付）

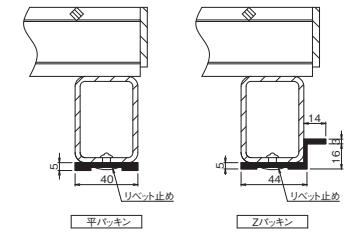

※平パッキン　取付価格L＝995　2,500円・L＝600　1,500円
Zパッキン　取付価格L＝995　5,300円・L＝600　3,650円
UPになります。

PF-AS(一般型)
PF-BS(一般型)

一般型　細　目　側溝用

PF-AS
PF-BS
かさ上げ式細目みぞぶた
一般型

100-338-3
- 100：全高(100mm)
- 3：ベアリングバーの厚み(3mm)
- 38：ベアリングバーの高さ(38mm)
- 3：みぞ幅寸法(300mm)

T-25　T-20　T-14　T-6　T-2　歩道用

●公共建築協会評価対象製品
ベアリングバーピッチ 12.5mm

■材質・表面処理
材質：SS400
処理：溶融亜鉛めっき

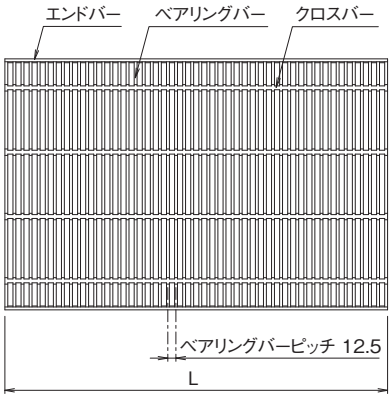

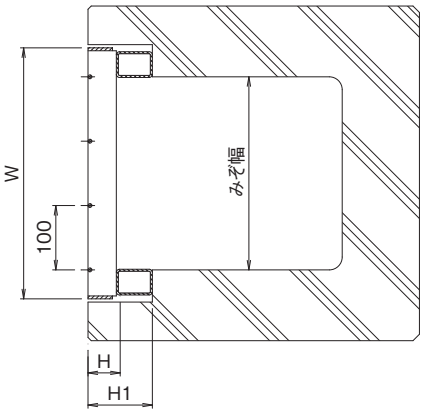

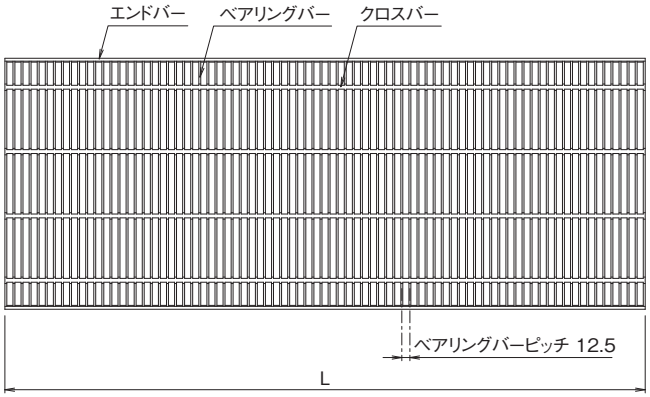

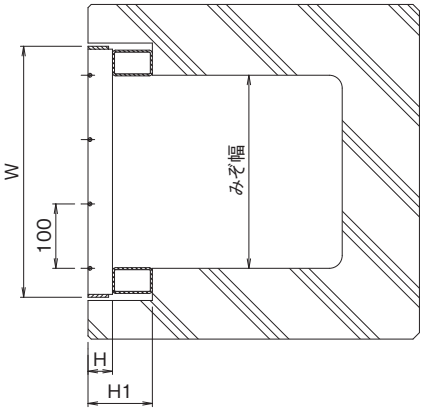

かさ上げ式細目みぞぶた(呼称・寸法・重量・価格表)

T-20

みぞ幅 mm	呼称記号		ニムラグレーチング 実寸法 Wmm	Lmm	Hmm	全高 H1mm	重量 kg/枚	価格
300	PF-AS	100-338-3	390	593	38	100	19.5	21,800
	PF-BS			995			39.3	38,000
400	PF-AS	100-444-4	490	595	44	100	43.0	29,100

かさ上げ式細目みぞぶた（呼称・寸法・重量・価格表）

T-14

みぞ幅 mm	呼称記号		ニムラグレーチング 実寸法 Wmm	Lmm	Hmm	全高 H1mm	重量 kg/枚	価格
300	PF-AS	100-332-3	390	593	32	100	20.9	21,400
	PF-BS			995			35.0	30,500
400	PF-AS	100-438-4	490	595	38	100	38.7	26,000
	PF-BS			995			64.6	49,000
500	PF-AS	100-444-5	590	595	44	100	50.6	33,800

T-6

みぞ幅 mm	呼称記号		ニムラグレーチング 実寸法 Wmm	Lmm	Hmm	全高 H1mm	重量 kg/枚	価格
300	PF-AS	100-332-3	390	593	32	100	20.9	21,400
	PF-BS			995			35.0	30,500
400	PF-AS	100-338-4	490	593	38	100	27.8	23,900
	PF-BS			995			46.3	38,900
500	PF-AS	100-438-5	590	595	38	100	45.3	30,500
	PF-BS			995			75.6	56,800

T-2

みぞ幅 mm	呼称記号		ニムラグレーチング 実寸法 Wmm	Lmm	Hmm	全高 H1mm	重量 kg/枚	価格
300	PF-AS	100-325-3	390	593	25	100	18.2	17,200
	PF-BS			995			30.3	27,900
400	PF-AS	100-325-4	490	593	25	100	21.2	19,800
	PF-BS			995			35.3	29,700
500	PF-AS	100-332-5	590	593	32	100	28.6	25,200
	PF-BS			995			47.7	41,000

歩道用

みぞ幅 mm	呼称記号		ニムラグレーチング 実寸法 Wmm	Lmm	Hmm	全高 H1mm	重量 kg/枚	価格
300	PF-AS	100-319-3	390	593	19	100	15.8	16,300
	PF-BS			995			26.3	23,300
400	PF-AS	100-319-4	490	593	19	100	18.0	16,700
	PF-BS			995			30.1	26,900
500	PF-AS	100-319-5	590	593	19	100	20.3	18,700
	PF-BS			995			33.8	30,500

※注文情報

●表示価格には消費税は含まれておりません。

パッキン（注文取付）

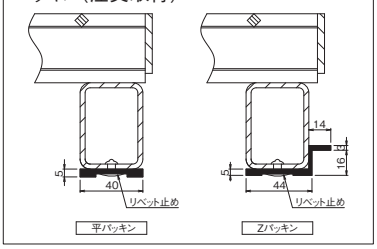

※平パッキン　取付価格L＝995　2,500円・L＝600　1,500円
Zパッキン　取付価格L＝995　5,300円・L＝600　3,650円
UPになります。

PF-ANV（スベリ止）
PF-BNV（スベリ止）

スベリ止　普通目　側溝用

PF-ANV
PF-BNV　100-50-2

かさ上げ式みぞぶた
スベリ止
全高（100mm）
ベアリングバーの高さ（50mm）
みぞ幅寸法（200mm）

T-25　T-20　T-14　T-6　T-2　歩道用

●公共建築協会評価対象製品
ベアリングバーピッチ 35.3mm（H50～H90）
ベアリングバーピッチ 30.0mm（H25～H44）

■材質・表面処理
材質：SS400
処理：溶融亜鉛めっき

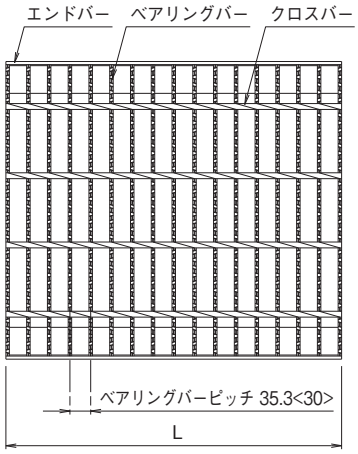

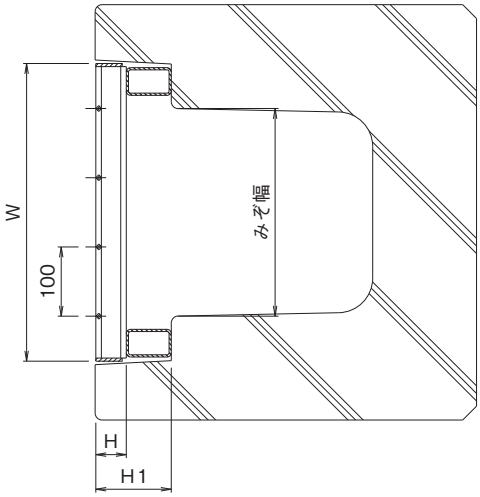

※<　>寸法は、H44以下の寸法です。

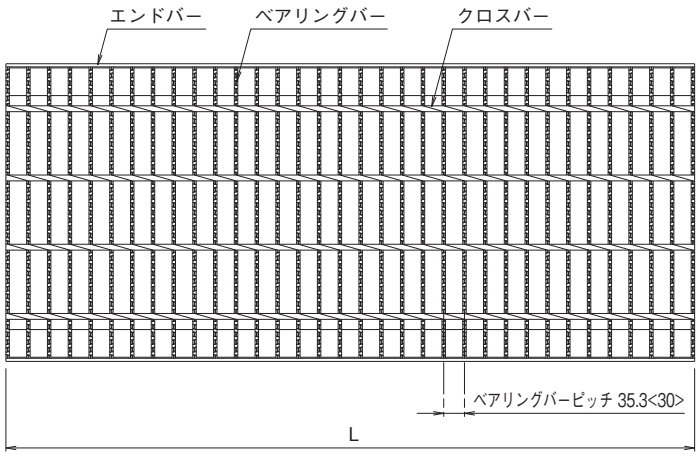

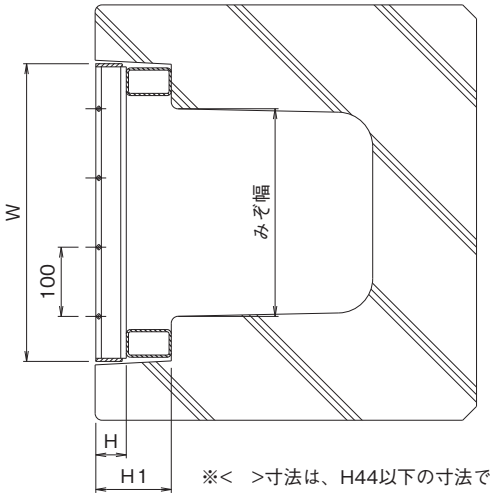

※<　>寸法は、H44以下の寸法です。

かさ上げ式みぞぶた〈国土交通省型〉（呼称・寸法・重量・価格表）

T-25

みぞ幅 mm	呼称記号		ニムラグレーチング 実寸法 Wmm	Lmm	Hmm	全高 H1mm	重量 kg/枚	国土交通省型式	価格
300	PF-ANV	110-55-3	430	501	55	110	20.5	C-2	18,000
	PF-BNV			995			40.2		32,000
400	PF-ANV	120-75-4	530	501	75	120	30.3	C-2	25,700
	PF-BNV			995			59.1		49,400
500	PF-ANV	130-90-5	630	501	90	130	41.1	C-2	42,600
	PF-BNV			995			79.9		70,800

かさ上げ式みぞぶた〈国土交通省型〉(呼称・寸法・重量・価格表)

T-20

みぞ幅 mm	呼称記号		ニムラグレーチング 実寸法 Wmm	Lmm	Hmm	全高 H1mm	重量 kg/枚	国土交通省型式	価格
300	PF-ANV	110-50-3	430	501	50	110	19.4	C-2	16,900
	PF-BNV			995			38.1		31,100
400	PF-ANV	120-60-4	530	501	60	120	26.7	C-2	21,000
	PF-BNV			995			52.7		39,900
500	PF-ANV	130-75-5	630	501	75	130	36.1	C-2	27,500
	PF-BNV			995			69.9		53,200

T-14

みぞ幅 mm	呼称記号		ニムラグレーチング 実寸法 Wmm	Lmm	Hmm	全高 H1mm	重量 kg/枚	国土交通省型式	価格
300	PF-ANV	110-44-3	430	485	44	110	15.8	C-2	13,800
	PF-BNV			995			32.1		26,500
400	PF-ANV	120-55-4	530	501	55	120	24.7	C-2	20,900
	PF-BNV			995			48.1		37,100
500	PF-ANV	130-65-5	630	501	65	130	32.0	C-2	26,500
	PF-BNV			995			62.2		48,300

T-2

みぞ幅 mm	呼称記号		ニムラグレーチング 実寸法 Wmm	Lmm	Hmm	全高 H1mm	重量 kg/枚	国土交通省型式	価格
300	PF-ANV	100-25-3	430	485	25	100	12.6	C-1	13,100
	PF-BNV			995			25.5		24,000
400	PF-ANV	100-32-4	530	485	32	100	14.6	C-1	13,500
	PF-BNV			995			29.6		25,000
500	PF-ANV	100-32-5	630	485	32	100	16.4	C-1	14,400
	PF-BNV			995			33.4		27,400
600	PF-ANV	100-38-6	730	485	38	100	20.5	C-1	17,400
	PF-BNV			995			41.0		31,500

※注文情報

●表示価格には消費税は含まれておりません。

パッキン(注文取付)

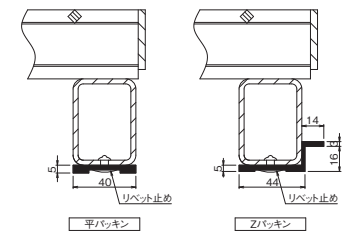

※平パッキン　取付価格L=995　2,500円・L=500　1,250円
Zパッキン　取付価格L=995　5,300円・L=500　3,650円
} UPになります。

PF-AN(一般型)
PF-BN(一般型)

一般型　普通目　側溝用

T-25　T-20　T-14　T-6　T-2　歩道用

PF-AN
PF-BN
かさ上げ式みぞぶた
一般型

100-50-2
全高(100mm)
ベアリングバーの高さ(50mm)
みぞ幅寸法(200mm)

●公共建築協会評価対象製品
ベアリングバーピッチ 35.3mm(H50～H90)
ベアリングバーピッチ 30.0mm(H25～H44)

■材質・表面処理
材質:SS400
処理:溶融亜鉛めっき

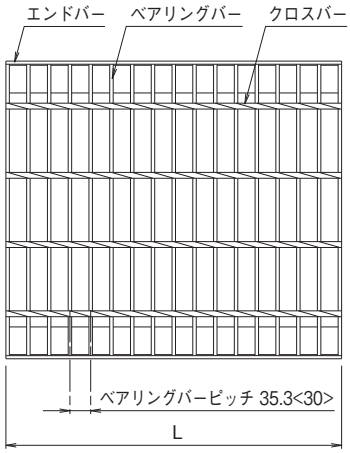

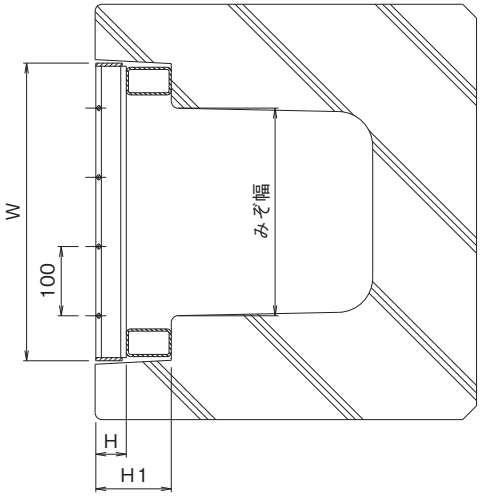

※< >寸法は、H44以下の寸法です。

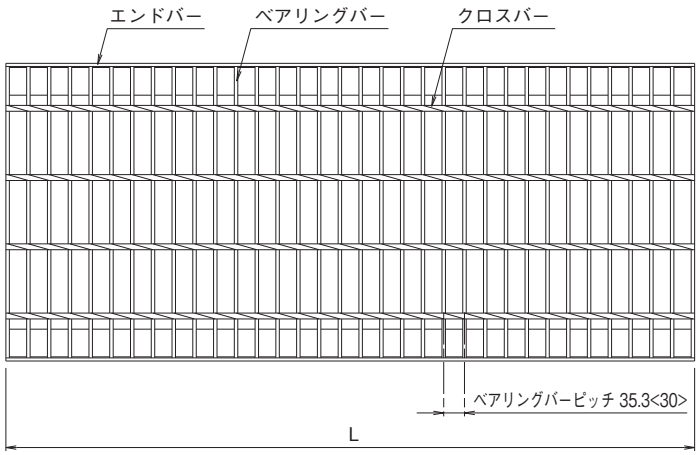

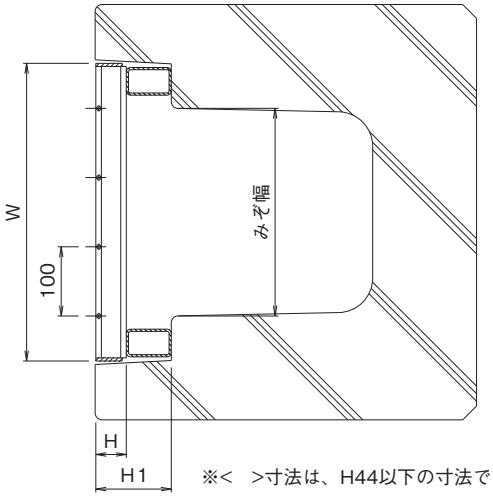

※< >寸法は、H44以下の寸法です。

かさ上げ式みぞぶた〈国土交通省型〉(呼称・寸法・重量・価格表)

T-25

みぞ幅 mm	呼称記号		ニムラグレーチング 実寸法 Wmm	Lmm	Hmm	全高 H1mm	重量 kg/枚	国土交通省型式	価格
300	PF-AN	110-55-3	430	501	55	110	20.5	C-2	17,600
	PF-BN			995			40.2		31,200
400	PF-AN	120-75-4	530	501	75	120	30.3	C-2	25,100
	PF-BN			995			59.1		48,200
500	PF-AN	130-90-5	630	501	90	130	41.1	C-2	41,700
	PF-BN			995			79.9		68,900

かさ上げ式みぞぶた〈国土交通省型〉(呼称・寸法・重量・価格表)

T-20

みぞ幅 mm	呼称記号		ニムラグレーチング 実寸法 Wmm	Lmm	Hmm	全高 H1mm	重量 kg/枚	国土交通省型式	価格
300	PF-AN	110-50-3	430	501	50	110	19.4	C-2	16,600
	PF-BN			995			38.1		30,000
400	PF-AN	120-60-4	530	501	60	120	26.7	C-2	20,600
	PF-BN			995			52.7		38,700
500	PF-AN	130-75-5	630	501	75	130	36.1	C-2	26,800
	PF-BN			995			69.9		51,800

T-14

みぞ幅 mm	呼称記号		ニムラグレーチング 実寸法 Wmm	Lmm	Hmm	全高 H1mm	重量 kg/枚	国土交通省型式	価格
300	PF-AN	110-44-3	430	485	44	110	15.8	C-2	13,500
	PF-BN			995			32.1		25,700
400	PF-AN	120-55-4	530	501	55	120	24.7	C-2	20,200
	PF-BN			995			48.1		36,200
500	PF-AN	130-65-5	630	501	65	130	32.0	C-2	25,700
	PF-BN			995			62.2		46,900

T-2

みぞ幅 mm	呼称記号		ニムラグレーチング 実寸法 Wmm	Lmm	Hmm	全高 H1mm	重量 kg/枚	国土交通省型式	価格
300	PF-AN	100-25-3	430	485	25	100	12.6	C-1	12,800
	PF-BN			995			25.5		23,400
400	PF-AN	100-32-4	530	485	32	100	14.6	C-1	13,100
	PF-BN			995			29.6		24,300
500	PF-AN	100-32-5	630	485	32	100	16.4	C-1	14,000
	PF-BN			995			33.4		26,600
600	PF-AN	100-38-6	730	485	38	100	20.5	C-1	16,900
	PF-BN			995			41.0		30,700

※注文情報

●表示価格には消費税は含まれておりません。

パッキン(注文取付)

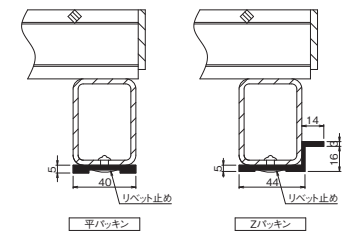

※平パッキン　取付価格L=995　2,500円・L=500　1,250円
Zパッキン　取付価格L=995　5,300円・L=500　3,650円
UPになります。

PF-ANSV（スベリ止）
PF-BNSV（スベリ止）

スベリ止　細　目　側溝用

PF-ANSV
PF-BNSV
かさ上げ式細目みぞぶた
スベリ止

100-525-3
- 100：全高（100mm）
- 5：ベアリングバーの厚み（5mm）
- 25：ベアリングバーの高さ（25mm）
- 3：みぞ幅寸法（300mm）

T-25　T-20　T-14　T-6　T-2　歩道用

●公共建築協会評価対象製品
ベアリングバーピッチ 15.0mm

■材質・表面処理
材質：SS400
処理：溶融亜鉛めっき

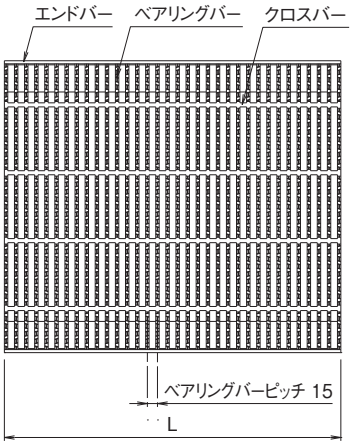

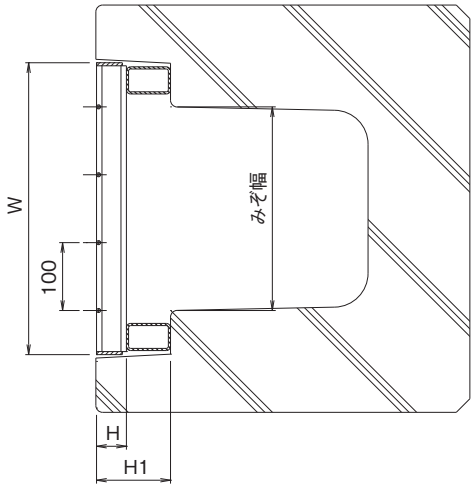

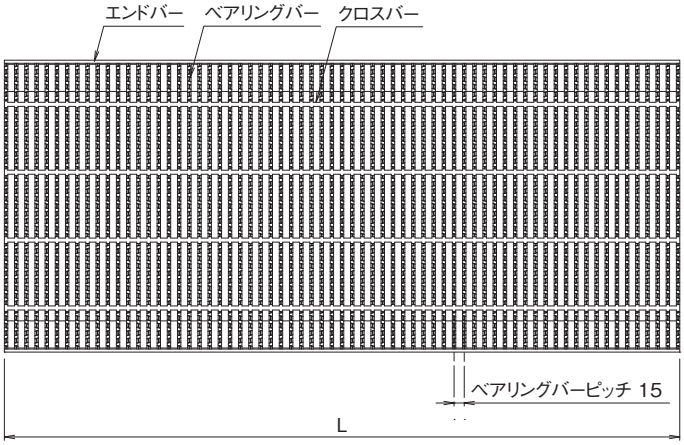

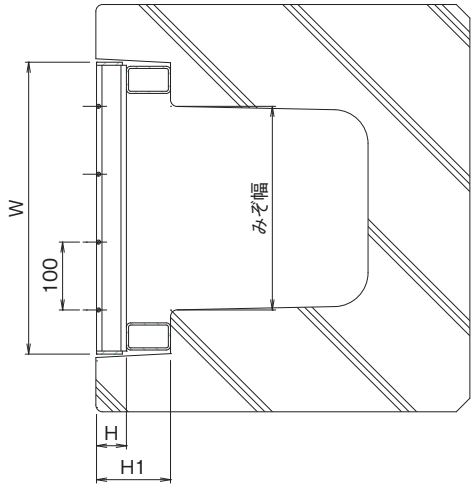

かさ上げ式細目みぞぶた〈国土交通省型〉（呼称・寸法・重量・価格表）

T-25

みぞ幅 mm	呼称記号		ニムラグレーチング 実寸法 Wmm	Lmm	Hmm	全高 H1mm	重量 kg/枚	国土交通省型式	価格
300	PF-ANSV	110-544-3	430	500	44	110	25.3	C-2	22,100
	PF-BNSV			995			50.6		43,600
400	PF-ANSV	120-750-4	530	498	50	120	43.1	C-2	35,300
	PF-BNSV			498+498			86.2		70,600
500	PF-ANSV	130-755-5	630	498	55	130	54.4	C-2	45,200
	PF-BNSV			498+498			108.8		90,400

かさ上げ式細目みぞぶた〈国土交通省型〉(呼称・寸法・重量・価格表)

T-20

みぞ幅 mm	呼称記号		ニムラグレーチング 実寸法 Wmm	Lmm	Hmm	全高 H1mm	重量 kg/枚	国土交通省型式	価格
300	PF-ANSV	110-538-3	430	500	38	110	22.9	C-2	20,000
	PF-BNSV			995			45.8		39,600
400	PF-ANSV	120-750-4	530	498	50	120	43.1	C-2	35,300
	PF-BNSV			498+498			86.2		70,600
500	PF-ANSV	130-750-5	630	498	50	130	50.7	C-2	41,200
	PF-BNSV			498+498			101.4		82,400

T-14

みぞ幅 mm	呼称記号		ニムラグレーチング 実寸法 Wmm	Lmm	Hmm	全高 H1mm	重量 kg/枚	国土交通省型式	価格
300	PF-ANSV	110-532-3	430	500	32	110	20.5	C-2	18,000
	PF-BNSV			995			41.0		35,700
400	PF-ANSV	120-538-4	530	500	38	120	27.4	C-2	23,900
	PF-BNSV			995			54.8		47,300
500	PF-ANSV	130-750-5	630	498	50	130	50.7	C-2	41,200
	PF-BNSV			498+498			101.4		82,400

T-2

みぞ幅 mm	呼称記号		ニムラグレーチング 実寸法 Wmm	Lmm	Hmm	全高 H1mm	重量 kg/枚	国土交通省型式	価格
300	PF-ANSV	100-525-3	430	500	25	100	17.5	C-1	15,200
	PF-BNSV			995			35.0		29,900
400	PF-ANSV	100-525-4	530	500	25	100	20.2	C-1	17,400
	PF-BNSV			995			40.4		34,500
500	PF-ANSV	100-525-5	630	500	25	100	22.9	C-1	19,800
	PF-BNSV			995			45.8		39,000

※注文情報

●表示価格には消費税は含まれておりません。

パッキン(注文取付)

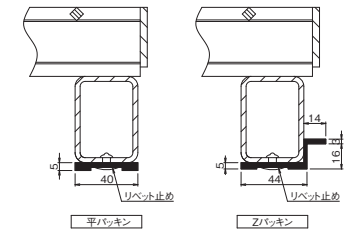

※平パッキン　取付価格L=995　2,500円・L=500　1,250円
Zパッキン　取付価格L=995　5,300円・L=500　3,650円
UPになります。

PF-ANS（一般型）
PF-BNS（一般型）

一般型　細　目　側溝用

T-25　T-20　T-14　T-6　T-2　歩道用

PF-ANS
PF-BNS
かさ上げ式細目みぞぶた
一般型

110-438-3
- 110：全高（110mm）
- 4：ベアリングバーの厚み（4.5mm）
- 38：ベアリングバーの高さ（38mm）
- 3：みぞ幅寸法（300mm）

●公共建築協会評価対象製品
ベアリングバーピッチ 12.5mm

■材質・表面処理
材質：SS400
処理：溶融亜鉛めっき

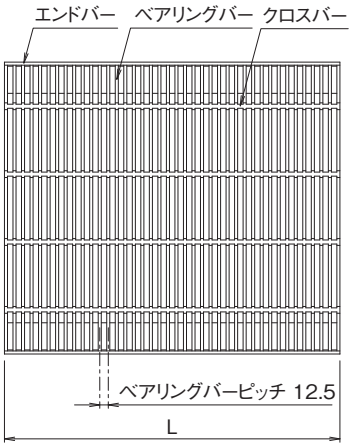

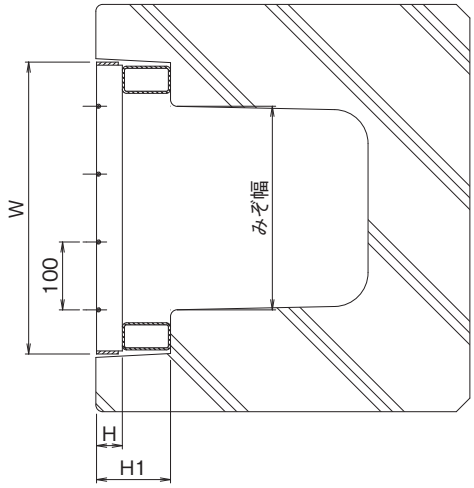

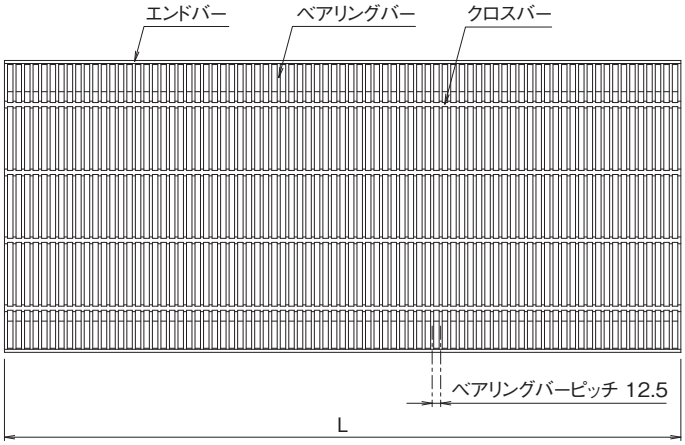

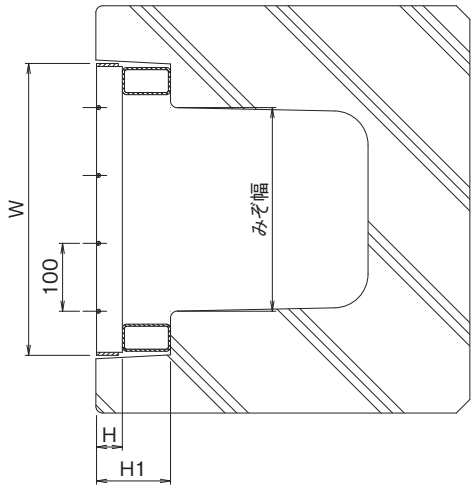

かさ上げ式細目みぞぶた〈国土交通省型〉（呼称・寸法・重量・価格表）

T-25 T-20

みぞ幅 mm	呼称記号		ニムラグレーチング 実寸法 Wmm	Lmm	Hmm	全高 H1mm	重量 kg/枚	国土交通省型式	価格
300	PF-ANS	110-438-3	430	494	38	110	29.4	C-2	22,600
	PF-BNS			995			59.5		44,200
400	PF-ANS	120-444-4	530	494	44	120	40.5	C-2	41,900

かさ上げ式細目みぞぶた〈国土交通省型〉(呼称・寸法・重量・価格表)

T-14

みぞ幅 mm	呼称記号		ニムラグレーチング 実寸法 Wmm	Lmm	Hmm	全高 H1mm	重量 kg/枚	国土交通省型式	価格
300	PF-ANS	110-332-3	430	493	32	110	19.5	C-2	19,300
	PF-BNS			995			39.5		35,500
400	PF-ANS	120-438-4	530	494	38	120	35.5	C-2	26,800
	PF-BNS			995			72.0		52,900
500	PF-ANS	130-444-5	630	494	44	130	47.7	C-2	49,100

T-2

みぞ幅 mm	呼称記号		ニムラグレーチング 実寸法 Wmm	Lmm	Hmm	全高 H1mm	重量 kg/枚	国土交通省型式	価格
300	PF-ANS	100-325-3	430	493	25	100	16.3	C-1	14,600
	PF-BNS			995			32.6		28,500
400	PF-ANS	100-325-4	530	493	25	100	18.7	C-1	16,900
	PF-BNS			995			37.5		32,800
500	PF-ANS	100-332-5	630	493	32	100	25.3	C-1	21,900
	PF-BNS			995			50.6		42,500

※注文情報

●表示価格には消費税は含まれておりません。

パッキン(注文取付)

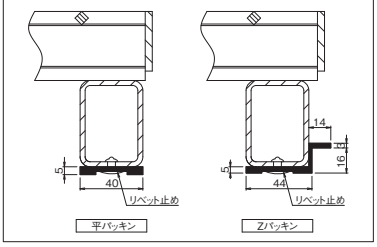

※平パッキン　取付価格L=995　2,500円・L=500　1,250円
Zパッキン　取付価格L=995　5,300円・L=500　3,650円
UPになります。

PF-AJV（スベリ止）
PF-BJV（スベリ止）

スベリ止　普通目　側溝用

PF-AJV
PF-BJV
かさ上げ式みぞぶた スベリ止

90-44-2.5
全高（90mm）
ベアリングバーの高さ（44mm）
みぞ幅寸法（250mm）

T-25　T-20　T-14　T-6　T-2　歩道用

●公共建築協会評価対象製品
ベアリングバーピッチ 35.3mm（H50～H90）
ベアリングバーピッチ 30.0mm（H25～H44）

■材質・表面処理
材質：SS400
処理：溶融亜鉛めっき

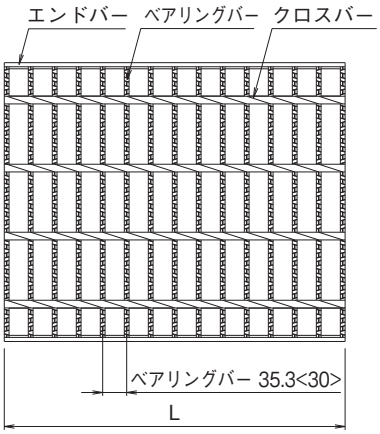

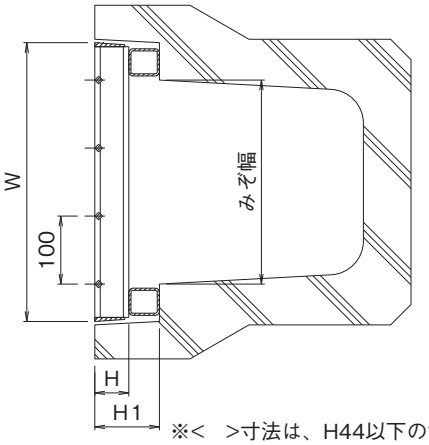

※< >寸法は、H44以下の寸法です。

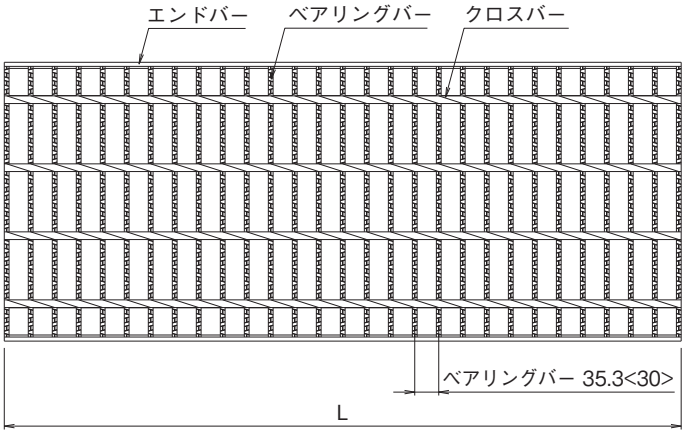

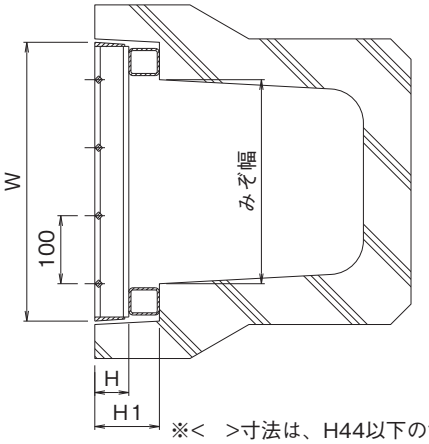

※< >寸法は、H44以下の寸法です。

かさ上げ式みぞぶた〈JIS型〉（呼称・寸法・重量・価格表）

T-25

みぞ幅 mm	呼称記号		ニムラグレーチング 実寸法 Wmm	Lmm	Hmm	全高 H1mm	重量 kg/枚	JIS 種別	価格
250	PF-AJV	90-44-2.5	360	485	44	90	13.3	3種	13,500
	PF-BJV			995			26.9		24,300
300	PF-AJV	95-50-3	410	501	50	95	18.3	3種	17,100
	PF-BJV			995			35.8		29,900
400	PF-AJV	110-65-4	510	501	65	110	26.0	3種	24,300
	PF-BJV			995			50.7		40,800
500	PF-AJV	125-90-5	620	501	90	125	40.4	3種	42,600
	PF-BJV			995			78.6		70,800

かさ上げ式みぞぶた〈JIS型〉(呼称・寸法・重量・価格表)

T-20

みぞ幅 mm	呼称記号		ニムラグレーチング 実寸法 Wmm	Lmm	Hmm	全高 H1mm	重量 kg/枚	JIS 種別	価格
250	PF-AJV	90-44-2.5	360	485	44	90	13.3	3種	13,500
	PF-BJV			995			26.9		24,300
300	PF-AJV	95-50-3	410	501	50	95	18.3	3種	17,100
	PF-BJV			995			35.8		29,900
400	PF-AJV	110-60-4	510	501	60	110	25.8	3種	24,000
	PF-BJV			995			50.4		39,400
500	PF-AJV	125-75-5	620	501	75	125	35.7	3種	31,400
	PF-BJV			995			69.5		53,100

T-14

みぞ幅 mm	呼称記号		ニムラグレーチング 実寸法 Wmm	Lmm	Hmm	全高 H1mm	重量 kg/枚	JIS 種別	価格
250	PF-AJV	90-38-2.5	360	485	38	90	12.6	3種	13,300
	PF-BJV			995			25.9		23,100
300	PF-AJV	95-44-3	410	485	44	95	15.1	3種	15,500
	PF-BJV			995			30.6		27,500
400	PF-AJV	110-50-4	510	501	50	110	22.3	3種	21,900
	PF-BJV			995			43.6		37,100
500	PF-AJV	125-60-5	620	501	60	125	30.3	3種	27,900
	PF-BJV			995			59.1		46,600

T-2

みぞ幅 mm	呼称記号		ニムラグレーチング 実寸法 Wmm	Lmm	Hmm	全高 H1mm	重量 kg/枚	JIS 種別	価格
250	PF-AJV	90-25-2.5	360	485	25	90	11.0	1種	13,000
	PF-BJV			995			22.5		21,500
300	PF-AJV	95-25-3	410	485	25	95	12.0	1種	15,200
	PF-BJV			995			24.5		25,200
400	PF-AJV	110-32-4	510	485	32	110	15.0	1種	17,900
	PF-BJV			995			30.7		29,900
500	PF-AJV	125-32-5	620	485	32	125	19.8	1種	19,600
	PF-BJV			995			40.4		32,900

※注文情報

●表示価格には消費税は含まれておりません。

パッキン(注文取付)

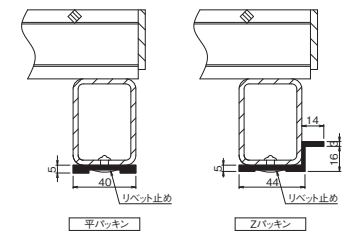

※平パッキン　取付価格L=995　2,500円・L=500　1,250円
Zパッキン　取付価格L=995　5,300円・L=500　3,650円
UPになります。

PF-AJ(一般型)
PF-BJ(一般型)

一般型　普通目　側溝用

T-25　T-20　T-14　T-6　T-2　歩道用

PF-AJ
PF-BJ
かさ上げ式みぞぶた
一般型

90-44-2.5
全高(90mm)
ベアリングバーの高さ(44mm)
みぞ幅寸法(250mm)

●公共建築協会評価対象製品
ベアリングバーピッチ 35.3mm(H50～H90)
ベアリングバーピッチ 30.0mm(H25～H44)

■材質・表面処理
材質:SS400
処理:溶融亜鉛めっき

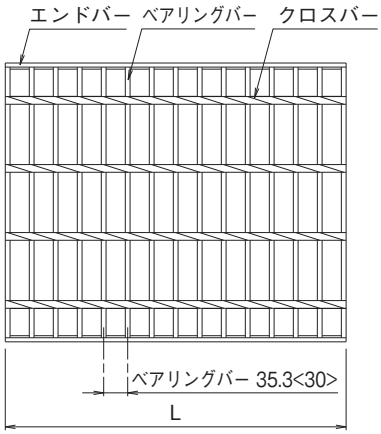

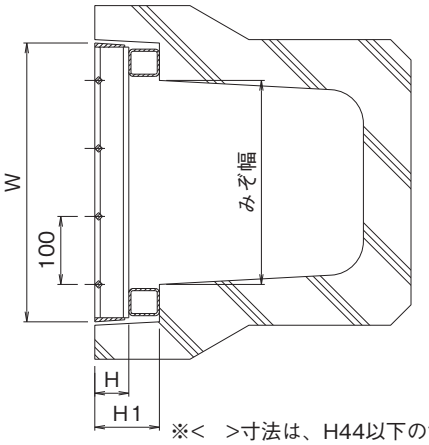

※< >寸法は、H44以下の寸法です。

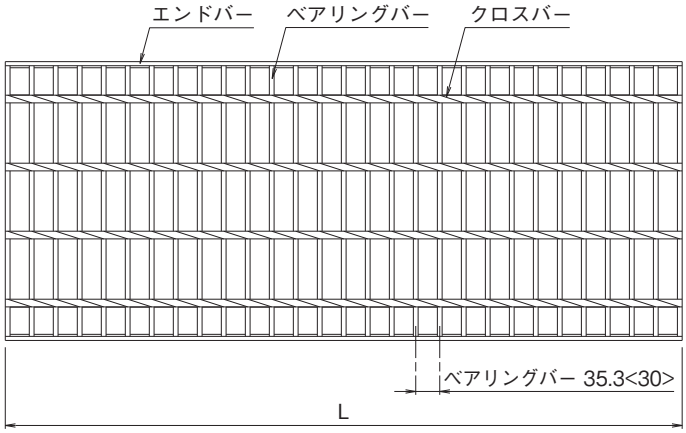

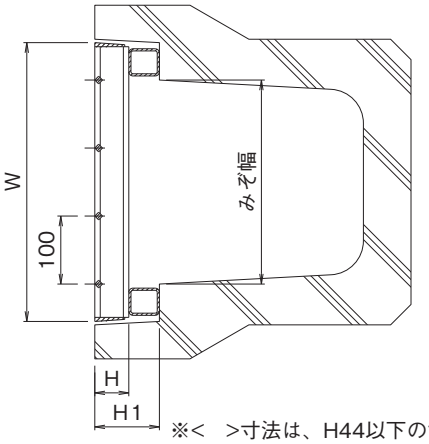

※< >寸法は、H44以下の寸法です。

かさ上げ式みぞぶた〈JIS型〉(呼称・寸法・重量・価格表)

T-25

みぞ幅 mm	呼称記号		ニムラグレーチング 実寸法 Wmm	Lmm	Hmm	全高 H1mm	重量 kg/枚	JIS 種別	価格
250	PF-AJ	90-44-2.5	360	485	44	90	13.3	3種	13,100
	PF-BJ			995			26.9		23,600
300	PF-AJ	95-50-3	410	501	50	95	18.3	3種	16,800
	PF-BJ			995			35.8		29,200
400	PF-AJ	110-65-4	510	501	65	110	26.0	3種	23,600
	PF-BJ			995			50.7		39,700
500	PF-AJ	125-90-5	620	501	90	125	40.4	3種	41,700
	PF-BJ			995			78.6		68,900

かさ上げ式みぞぶた〈JIS型〉(呼称・寸法・重量・価格表)

T-20

みぞ幅 mm	呼称記号		ニムラグレーチング 実寸法 Wmm	Lmm	Hmm	全高 H1mm	重量 kg/枚	JIS 種別	価格
250	PF-AJ	90-44-2.5	360	485	44	90	13.3	3種	13,100
	PF-BJ			995			26.9		23,600
300	PF-AJ	95-50-3	410	501	50	95	18.3	3種	16,800
	PF-BJ			995			35.8		29,200
400	PF-AJ	110-60-4	510	501	60	110	25.8	3種	23,400
	PF-BJ			995			50.4		38,400
500	PF-AJ	125-75-5	620	501	75	125	35.7	3種	30,600
	PF-BJ			995			69.5		51,700

T-14

みぞ幅 mm	呼称記号		ニムラグレーチング 実寸法 Wmm	Lmm	Hmm	全高 H1mm	重量 kg/枚	JIS 種別	価格
250	PF-AJ	90-38-2.5	360	485	38	90	12.6	3種	12,900
	PF-BJ			995			25.9		22,500
300	PF-AJ	95-44-3	410	485	44	95	15.1	3種	15,200
	PF-BJ			995			30.6		26,800
400	PF-AJ	110-50-4	510	501	50	110	22.3	3種	21,400
	PF-BJ			995			43.6		36,200
500	PF-AJ	125-60-5	620	501	60	125	30.3	3種	27,200
	PF-BJ			995			59.1		45,300

T-2

みぞ幅 mm	呼称記号		ニムラグレーチング 実寸法 Wmm	Lmm	Hmm	全高 H1mm	重量 kg/枚	JIS 種別	価格
250	PF-AJ	90-25-2.5	360	485	25	90	11.0	1種	12,700
	PF-BJ			995			22.5		21,000
300	PF-AJ	95-25-3	410	485	25	95	12.0	1種	14,800
	PF-BJ			995			24.5		24,400
400	PF-AJ	110-32-4	510	485	32	110	15.0	1種	17,400
	PF-BJ			995			30.7		29,200
500	PF-AJ	125-32-5	620	485	32	125	19.8	1種	19,200
	PF-BJ			995			40.4		32,000

※注文情報

●表示価格には消費税は含まれておりません。

パッキン(注文取付)

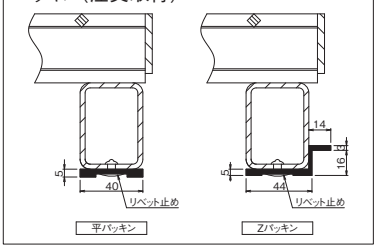

※平パッキン　取付価格L=995　2,500円・L=500　1,250円
Zパッキン　取付価格L=995　5,300円・L=500　3,650円
UPになります。

PF-AJSV（スベリ止）
PF-BJSV（スベリ止）

スベリ止　細　目　側溝用

PF-AJSV
PF-BJSV
かさ上げ式細目みぞぶた
スベリ止

90-532-2.5
- 90：全高（90mm）
- 5：ベアリングバーの厚み（5mm）
- 32：ベアリングバーの高さ（32mm）
- 2.5：みぞ幅寸法（250mm）

T-25　T-20　T-14　T-6　T-2　歩道用

●公共建築協会評価対象製品
ベアリングバーピッチ 15.0mm（H25～H55）
ベアリングバーピッチ 12.5mm（H19）

■材質・表面処理
材質：SS400
処理：溶融亜鉛めっき

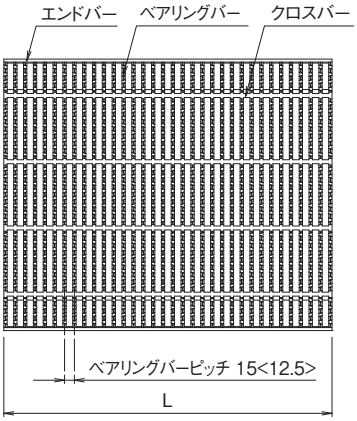

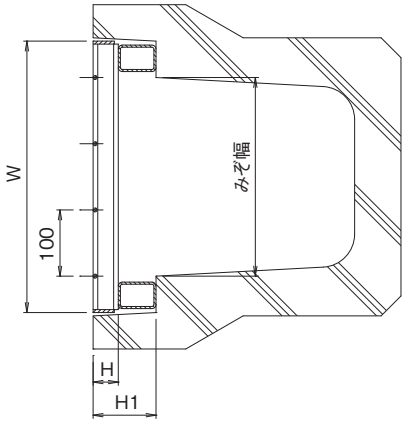

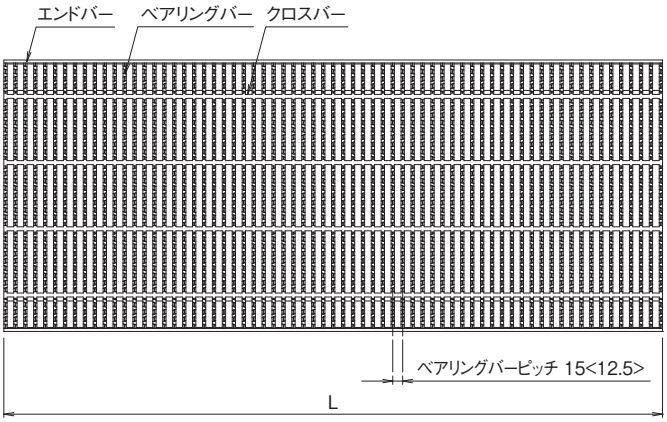

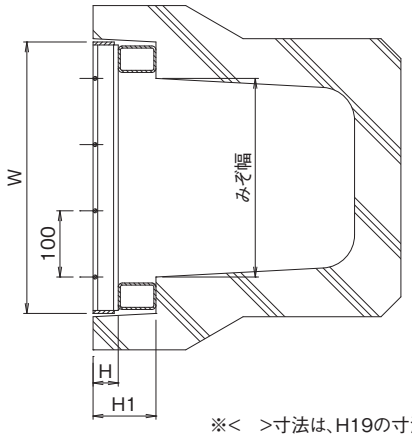

※<　>寸法は、H19の寸法です。

かさ上げ式みぞぶた〈JIS型〉（呼称・寸法・重量・価格表）

T-25

みぞ幅 mm	呼称記号		ニムラグレーチング 実寸法 Wmm	Lmm	Hmm	全高 H1mm	重量 kg/枚	JIS 種別	価格
250	PF-AJSV	90-532-2.5	360	500	32	90	17.1	3種	15,100
	PF-BJSV			995			34.2		30,000
300	PF-AJSV	95-538-3	410	500	38	95	21.4	3種	17,900
	PF-BJSV			995			42.8		35,700
400	PF-AJSV	110-750-4	510	498	50	110	41.3	3種	35,100
	PF-BJSV			498+498			82.6		70,200
500	PF-AJSV	125-755-5	620	498	55	125	53.4	3種	41,300
	PF-BJSV			498+498			106.8		82,600

かさ上げ式みぞぶた〈JIS型〉(呼称・寸法・重量・価格表)

T-20

みぞ幅 mm	呼称記号		ニムラグレーチング 実寸法 Wmm	Lmm	Hmm	全高 H1mm	重量 kg/枚	JIS 種別	価格
250	PF-AJSV	90-532-2.5	360	500	32	90	17.1	3種	15,100
	PF-BJSV			995			34.2		30,000
300	PF-AJSV	95-538-3	410	500	38	95	21.4	3種	17,900
	PF-BJSV			995			42.8		35,700
400	PF-AJSV	110-544-4	510	500	44	110	29.0	3種	25,000
	PF-BJSV			995			58.0		49,800
500	PF-AJSV	125-750-5	620	498	50	125	49.8	3種	38,500
	PF-BJSV			498+498			99.6		77,000

T-14

みぞ幅 mm	呼称記号		ニムラグレーチング 実寸法 Wmm	Lmm	Hmm	全高 H1mm	重量 kg/枚	JIS 種別	価格
250	PF-AJSV	90-525-2.5	360	500	25	90	15.0	3種	13,500
	PF-BJSV			995			30.0		25,700
300	PF-AJSV	95-532-3	410	500	32	95	19.1	3種	15,800
	PF-BJSV			995			38.2		30,500
400	PF-AJSV	110-538-4	510	500	38	110	26.1	3種	22,600
	PF-BJSV			995			52.2		45,000
500	PF-AJSV	125-750-5	620	498	50	125	49.8	3種	38,500
	PF-BJSV			498+498			99.6		77,000

T-2

みぞ幅 mm	呼称記号		ニムラグレーチング 実寸法 Wmm	Lmm	Hmm	全高 H1mm	重量 kg/枚	JIS 種別	価格
250	PF-AJSV	90-319-2.5	360	493	19	90	12.0	1種	11,200
	PF-BJSV			995			24.2		21,900
300	PF-AJSV	95-525-3	410	500	25	95	16.7	1種	14,000
	PF-BJSV			995			33.4		26,900
400	PF-AJSV	110-525-4	510	500	25	110	20.2	1種	16,800
	PF-BJSV			995			40.4		32,700
500	PF-AJSV	125-525-5	620	500	25	125	24.3	1種	21,200
	PF-BJSV			995			48.6		41,100

※注文情報

●表示価格には消費税は含まれておりません。

パッキン(注文取付)

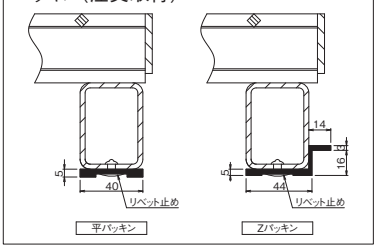

※平パッキン　取付価格L=995　2,500円・L=500　1,250円
Zパッキン　取付価格L=995　5,300円・L=500　3,650円
UPになります。

PF-AJS(一般型)
PF-BJS(一般型)

一般型　細　目　側溝用

PF-AJS
PF-BJS
かさ上げ式細目みぞぶた
一般型

90-338-2.5
- 90：全高(90mm)
- 3：ベアリングバーの厚み(3mm)
- 38：ベアリングバーの高さ(38mm)
- 2.5：みぞ幅寸法(250mm)

T-25　T-20　T-14　T-6　T-2　歩道用

●公共建築協会評価対象製品
ベアリングバーピッチ 15.0mm(H50～H55)
ベアリングバーピッチ 12.5mm(H19～H44)

■材質・表面処理
材質：SS400
処理：溶融亜鉛めっき

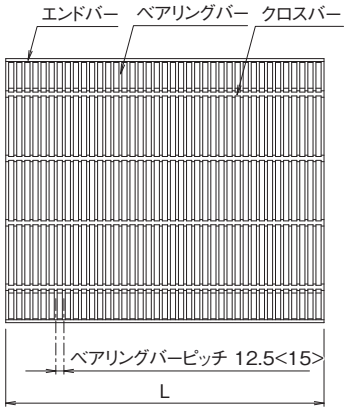

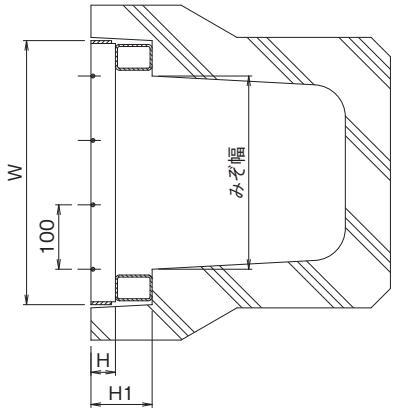

※<　>寸法は、H50以上の寸法です。

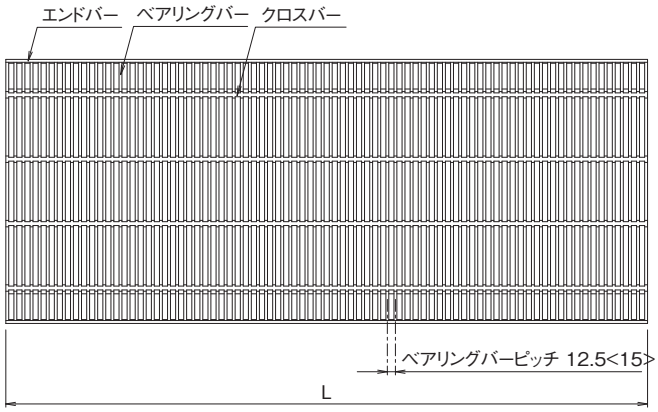

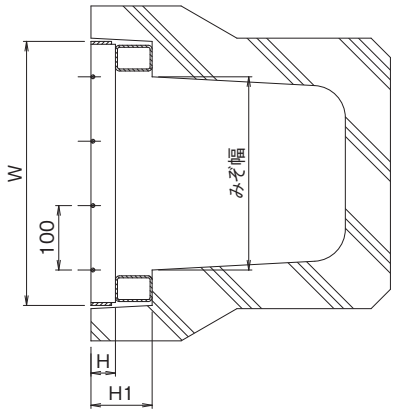

※<　>寸法は、H50以上の寸法です。

かさ上げ式みぞぶた〈JIS型〉(呼称・寸法・重量・価格表)

T-25

みぞ幅 mm	呼称記号		ニムラグレーチング 実寸法 Wmm	Lmm	Hmm	全高 H1mm	重量 kg/枚	JIS 種別	価格
250	PF-AJS	90-338-2.5	360	493	38	90	18.0	3種	15,900
	PF-BJS			995			36.0		30,800
300	PF-AJS	95-438-3	410	494	38	95	27.1	3種	19,600
	PF-BJS			995			54.5		38,000
400	PF-AJS	110-444-4	510	494	44	110	38.7	3種	29,900
500	PF-AJS	125-755-5	620	498	55	125	52.7	3種	41,300

かさ上げ式みぞぶた〈JIS型〉(呼称・寸法・重量・価格表)

T-20

みぞ幅 mm	呼称記号		ニムラグレーチング 実寸法 Wmm	Lmm	Hmm	全高 H1mm	重量 kg/枚	JIS 種別	価格
250	PF-AJS	90-332-2.5	360	493	32	90	16.2	3種	14,400
	PF-BJS			995			32.8		27,800
300	PF-AJS	95-338-3	410	493	38	95	20.0	3種	17,200
	PF-BJS			995			40.0		33,700
400	PF-AJS	110-444-4	510	494	44	110	38.7	3種	29,900
500	PF-AJS	125-750-5	620	498	50	125	48.7	3種	38,500

T-14

みぞ幅 mm	呼称記号		ニムラグレーチング 実寸法 Wmm	Lmm	Hmm	全高 H1mm	重量 kg/枚	JIS 種別	価格
250	PF-AJS	90-332-2.5	360	493	32	90	16.2	3種	14,400
	PF-BJS			995			32.8		27,800
300	PF-AJS	95-332-3	410	493	32	95	18.2	3種	15,500
	PF-BJS			995			36.6		30,500
400	PF-AJS	110-438-4	510	494	38	110	33.9	3種	24,000
	PF-BJS			995			68.7		46,400
500	PF-AJS	125-444-5	620	494	44	125	46.7	3種	35,600

T-2

みぞ幅 mm	呼称記号		ニムラグレーチング 実寸法 Wmm	Lmm	Hmm	全高 H1mm	重量 kg/枚	JIS 種別	価格
250	PF-AJS	90-319-2.5	360	493	19	90	12.2	1種	11,200
	PF-BJS			995			24.4		21,900
300	PF-AJS	95-325-3	410	493	25	95	15.8	1種	13,800
	PF-BJS			995			31.1		26,800
400	PF-AJS	110-325-4	510	493	25	110	18.8	1種	16,800
	PF-BJS			995			37.6		32,400
500	PF-AJS	125-325-5	620	493	25	125	22.4	1種	21,100
	PF-BJS			995			45.2		41,100

※注文情報

●表示価格には消費税は含まれておりません。

パッキン(注文取付)

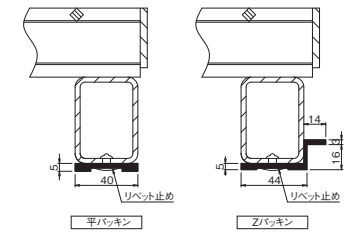

※平パッキン　取付価格L=995　2,500円・L=500　1,250円
Zパッキン　取付価格L=995　5,300円・L=500　3,650円
UPになります。

VS-AJV（スベリ止）
VS-BJV（スベリ止）

スベリ止　普通目　側溝用

T-25　T-20　T-14　T-6　T-2　歩道用

VS-AJV / VS-BJV　95-50-3

- VS-AJV / VS-BJV：かさ上げ式みぞぶた スベリ止
- 95：全高（95mm）
- 50：ベアリングバーの高さ（50mm）
- 3：みぞ幅寸法（300mm）

●公共建築協会評価対象製品
ベアリングバーピッチ 35.3mm（H50～H90）
ベアリングバーピッチ 30.0mm（H32～H44）

■材質・表面処理
材質：SS400
処理：溶融亜鉛めっき

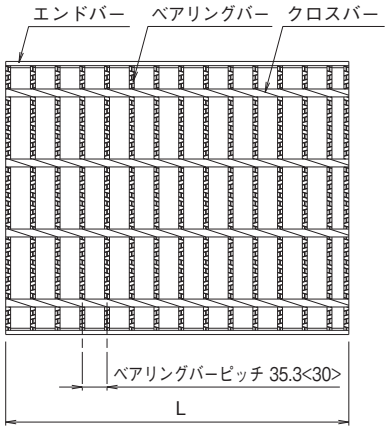

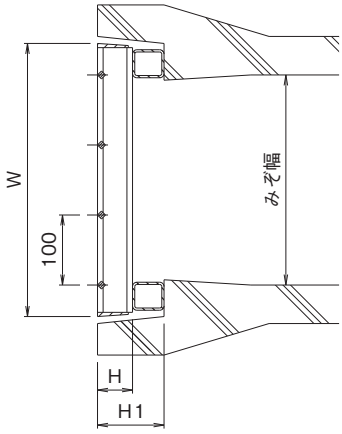

※< >寸法は、H44以下の寸法です。

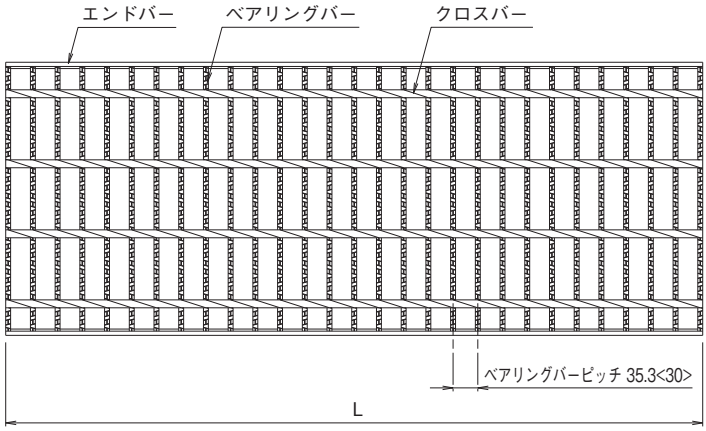

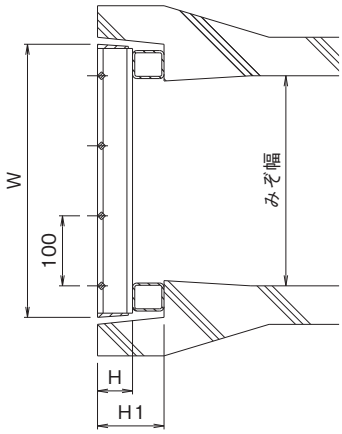

※< >寸法は、H44以下の寸法です。

かさ上げ式みぞぶた〈自由勾配型〉（呼称・寸法・重量・価格表）

T-25

みぞ幅 mm	呼称記号		ニムラグレーチング 実寸法 Wmm	Lmm	Hmm	全高 H1mm	重量 kg/枚	価格
250	VS-AJV	80-44-2.5	340	490	44	80	13.0	14,400
	VS-BJV			995			25.5	23,000
300	VS-AJV	95-50-3	390	490	50	95	17.4	18,000
	VS-BJV			995			34.3	29,600
400	VS-AJV	110-65-4	490	490	65	110	24.3	25,800
	VS-BJV			995			48.5	41,200
500	VS-AJV	125-90-5	590	490	90	125	36.6	39,000
	VS-BJV			995			71.5	63,300

かさ上げ式みぞぶた〈自由勾配型〉(呼称・寸法・重量・価格表)

T-20

みぞ幅 mm	呼称記号		ニムラグレーチング 実寸法 Wmm	Lmm	Hmm	全高 H1mm	重量 kg/枚	価格
250	VS-AJV	80-44-2.5	340	490	44	80	13.0	14,400
	VS-BJV			995			25.5	23,000
300	VS-AJV	95-50-3	390	490	50	95	17.4	18,000
	VS-BJV			995			34.3	29,600
400	VS-AJV	110-55-4	490	490	55	110	22.4	25,000
	VS-BJV			995			44.2	38,100
500	VS-AJV	125-75-5	590	490	75	125	35.0	31,900
	VS-BJV			995			68.3	50,500
600	VS-AJV	140-90-6	690	490	90	140	42.8	44,300
	VS-BJV			995			83.6	78,200

T-14

みぞ幅 mm	呼称記号		ニムラグレーチング 実寸法 Wmm	Lmm	Hmm	全高 H1mm	重量 kg/枚	価格
250	VS-AJV	80-38-2.5	340	490	38	80	12.0	14,200
	VS-BJV			995			23.0	22,600
300	VS-AJV	95-44-3	390	490	44	95	15.3	16,100
	VS-BJV			995			29.6	26,600
400	VS-AJV	110-50-4	490	490	50	110	21.4	23,500
	VS-BJV			995			42.2	36,000
500	VS-AJV	125-60-5	590	490	60	125	30.0	29,600
	VS-BJV			995			58.5	45,300
600	VS-AJV	140-75-6	690	490	75	140	40.5	40,200
	VS-BJV			995			79.5	61,300

T-6 T-2

みぞ幅 mm	呼称記号		ニムラグレーチング 実寸法 Wmm	Lmm	Hmm	全高 H1mm	重量 kg/枚	価格
250	VS-AJV	80-32-2.5	340	490	32	80	11.2	13,700
	VS-BJV			995			22.1	21,200
300	VS-AJV	95-38-3	390	490	38	95	14.0	14,700
	VS-BJV			995			27.4	24,200
400	VS-AJV	110-44-4	490	490	44	110	18.6	20,900
	VS-BJV			995			36.1	34,400
500	VS-AJV	125-50-5	590	490	50	125	26.4	27,400
	VS-BJV			995			51.9	41,700
600	VS-AJV	140-55-6	690	490	55	140	32.3	32,300
	VS-BJV			995			63.5	49,700

※注文情報

●表示価格には消費税は含まれておりません。

パッキン(注文取付)

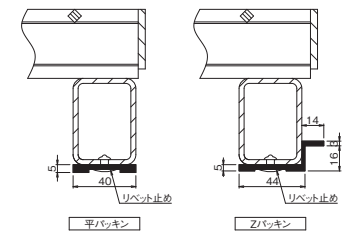

※平パッキン　取付価格 L=995　2,500円・L=500　1,250円
Zパッキン　取付価格 L=995　5,300円・L=500　3,650円
UPになります。

VS-AJ(一般型)
VS-BJ(一般型)

一般型　普通目　側溝用

T-25　T-20　T-14　T-6　T-2　歩道用

VS-AJ
VS-BJ
95-50-3
かさ上げ式みぞぶた 一般型
全高(95mm)
ベアリングバーの高さ(50mm)
みぞ幅寸法(300mm)

●公共建築協会評価対象製品
ベアリングバーピッチ 35.3mm(H50～H100)
ベアリングバーピッチ 30.0mm(H32～H44)

■材質・表面処理
材質:SS400
処理:溶融亜鉛めっき

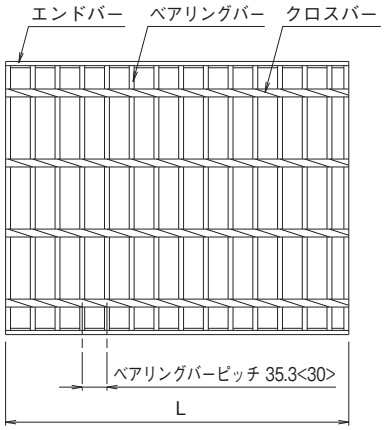

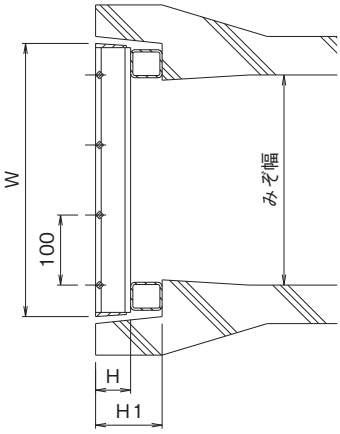

※< >寸法は、H44以下の寸法です。

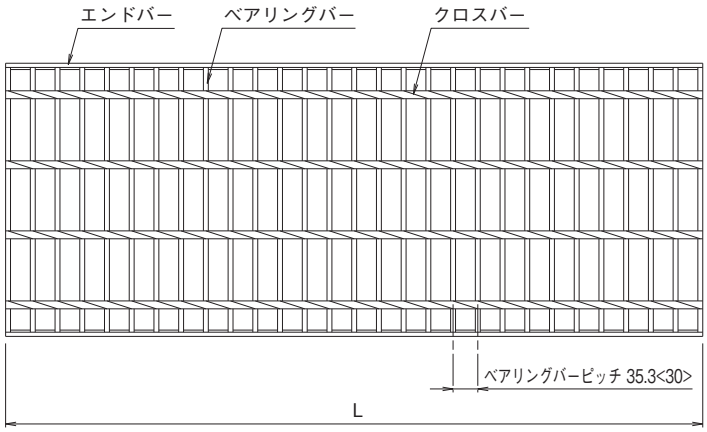

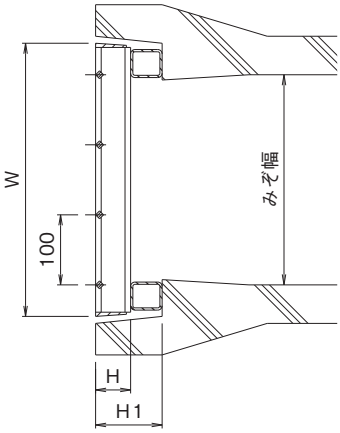

※< >寸法は、H44以下の寸法です。

かさ上げ式みぞぶた〈自由勾配型〉(呼称・寸法・重量・価格表)

T-25

みぞ幅 mm	呼称記号		ニムラグレーチング 実寸法 Wmm	Lmm	Hmm	全高 H1mm	重量 kg/枚	価格
250	VS-AJ	80-44-2.5	340	490	44	80	13.0	14,000
	VS-BJ			995			25.5	22,300
300	VS-AJ	95-50-3	390	490	50	95	17.4	17,600
	VS-BJ			995			34.3	28,700
400	VS-AJ	110-65-4	490	490	65	110	24.3	25,200
	VS-BJ			995			48.5	40,200
500	VS-AJ	125-90-5	590	490	90	125	36.6	38,000
	VS-BJ			995			71.5	61,600
600	VS-AJ	140-100-6	690	490	100	140	53.4	53,100
	VS-BJ			995			108.0	86,100

かさ上げ式みぞぶた〈自由勾配型〉(呼称・寸法・重量・価格表)

T-20

みぞ幅 mm	呼称記号		ニムラグレーチング 実寸法 Wmm	Lmm	Hmm	全高 H1mm	重量 kg/枚	価格
250	VS-AJ	80-44-2.5	340	490	44	80	13.0	14,000
	VS-BJ			995			25.5	22,300
300	VS-AJ	95-50-3	390	490	50	95	17.4	17,600
	VS-BJ			995			34.3	28,700
400	VS-AJ	110-55-4	490	490	55	110	22.4	24,300
	VS-BJ			995			44.2	37,100
500	VS-AJ	125-75-5	590	490	75	125	35.0	31,100
	VS-BJ			995			68.3	49,100
600	VS-AJ	140-90-6	690	490	90	140	42.8	43,200
	VS-BJ			995			83.6	76,200

T-14

みぞ幅 mm	呼称記号		ニムラグレーチング 実寸法 Wmm	Lmm	Hmm	全高 H1mm	重量 kg/枚	価格
250	VS-AJ	80-38-2.5	340	490	38	80	12.0	13,700
	VS-BJ			995			23.0	21,900
300	VS-AJ	95-44-3	390	490	44	95	15.3	15,500
	VS-BJ			995			29.6	25,800
400	VS-AJ	110-50-4	490	490	50	110	21.4	23,000
	VS-BJ			995			42.2	35,100
500	VS-AJ	125-60-5	590	490	60	125	30.0	28,700
	VS-BJ			995			58.5	44,100
600	VS-AJ	140-75-6	690	490	75	140	40.5	39,200
	VS-BJ			995			79.5	59,600

T-6 T-2

みぞ幅 mm	呼称記号		ニムラグレーチング 実寸法 Wmm	Lmm	Hmm	全高 H1mm	重量 kg/枚	価格
250	VS-AJ	80-32-2.5	340	490	32	80	11.2	13,400
	VS-BJ			995			22.1	20,800
300	VS-AJ	95-38-3	390	490	38	95	14.0	14,400
	VS-BJ			995			27.4	23,500
400	VS-AJ	110-44-4	490	490	44	110	18.6	20,200
	VS-BJ			995			36.1	33,600
500	VS-AJ	125-50-5	590	490	50	125	26.4	26,600
	VS-BJ			995			51.9	40,500
600	VS-AJ	140-55-6	690	490	55	140	32.3	31,500
	VS-BJ			995			63.5	48,300

※注文情報

●表示価格には消費税は含まれておりません。

パッキン(注文取付)

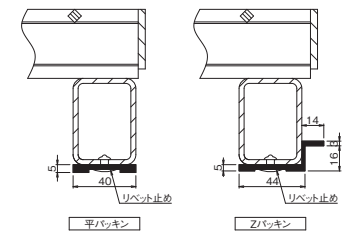

※平パッキン　取付価格 L=995　2,500円・L=500　1,250円
Zパッキン　取付価格 L=995　5,300円・L=500　3,650円
UPになります。

VS-AJSV(スベリ止)
VS-BJSV(スベリ止)

スベリ止　細　目　側溝用

VS-AJSV
VS-BJSV
かさ上げ式細目みぞぶた
スベリ止

95-538-3
- 95：全高(95mm)
- 5：ベアリングバーの厚み(5mm)
- 38：ベアリングバーの高さ(38mm)
- 3：みぞ幅寸法(300mm)

T-25　T-20　T-14　T-6　T-2　歩道用

●公共建築協会評価対象製品
ベアリングバーピッチ 15.0mm

■材質・表面処理
材質：SS400
処理：溶融亜鉛めっき

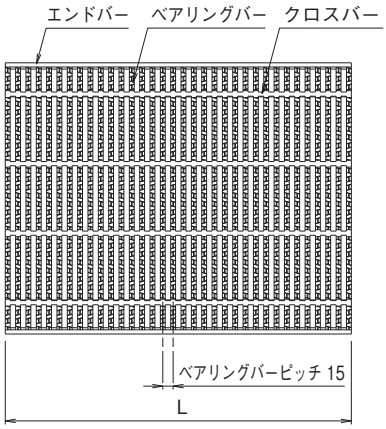

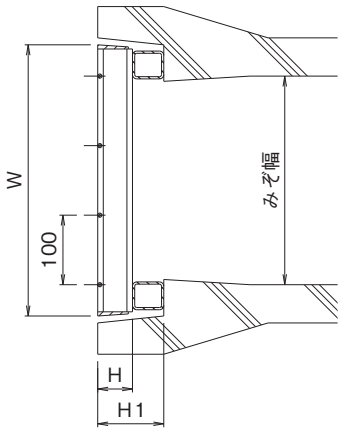

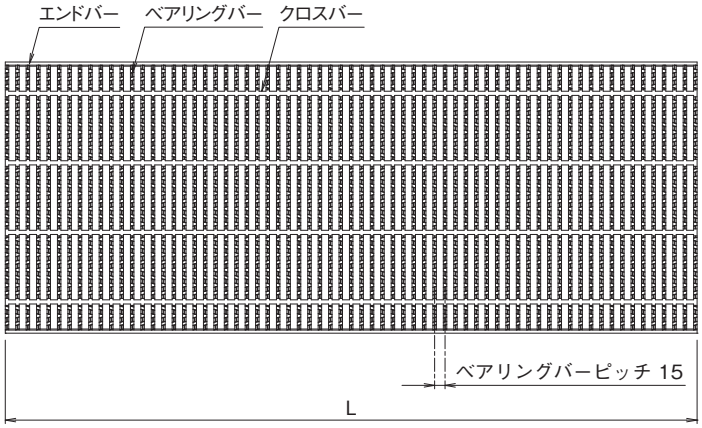

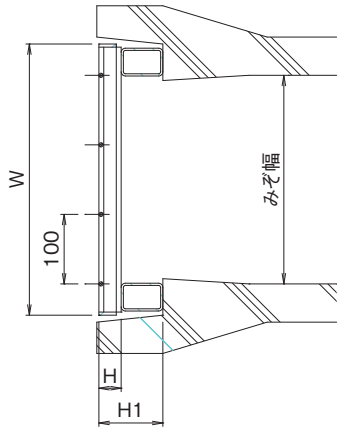

かさ上げ式細目みぞぶた〈自由勾配型〉(呼称・寸法・重量・価格表)

T-25

みぞ幅 mm	呼称記号		ニムラグレーチング 実寸法 Wmm	Lmm	Hmm	全高 H1mm	重量 kg/枚	価格
300	VS-AJSV	95-538-3	390	500	38	95	20.6	23,900
	VS-BJSV			995			41.2	47,800
400	VS-AJSV	110-750-4	490	498	50	110	39.9	39,600
	VS-BJSV			498+498			79.8	79,200
500	VS-AJSV	125-750-5	590	498	50	125	47.7	46,500
	VS-BJSV			498+498			95.4	93,000

かさ上げ式細目みぞぶた〈自由勾配型〉(呼称・寸法・重量・価格表)

T-20

みぞ幅 mm	呼称記号		ニムラグレーチング 実寸法 Wmm	Lmm	Hmm	全高 H1mm	重量 kg/枚	価格
300	VS-AJSV	95-532-3	390	500	32	95	18.4	20,700
	VS-BJSV			995			36.8	41,100
400	VS-AJSV	110-544-4	490	500	44	110	28.1	29,900
	VS-BJSV			995			56.2	60,100
500	VS-AJSV	125-750-5	590	498	50	125	47.7	46,500
	VS-BJSV			498+498			95.4	93,000

T-14

みぞ幅 mm	呼称記号		ニムラグレーチング 実寸法 Wmm	Lmm	Hmm	全高 H1mm	重量 kg/枚	価格
300	VS-AJSV	95-532-3	390	500	32	95	18.4	20,700
	VS-BJSV			995			36.8	41,100
400	VS-AJSV	110-538-4	490	500	38	110	25.3	27,500
	VS-BJSV			995			50.6	54,900
500	VS-AJSV	125-544-5	590	500	44	125	33.4	35,100
	VS-BJSV			995			66.8	70,100

T-6

みぞ幅 mm	呼称記号		ニムラグレーチング 実寸法 Wmm	Lmm	Hmm	全高 H1mm	重量 kg/枚	価格
300	VS-AJSV	95-525-3	390	500	25	95	16.2	19,600
	VS-BJSV			995			32.4	39,400
400	VS-AJSV	110-532-4	490	500	32	110	22.6	27,100
	VS-BJSV			995			45.2	54,000
500	VS-AJSV	125-538-5	590	500	38	125	30.1	34,100
	VS-BJSV			995			60.2	68,500

※注文情報

●表示価格には消費税は含まれておりません。

パッキン(注文取付)

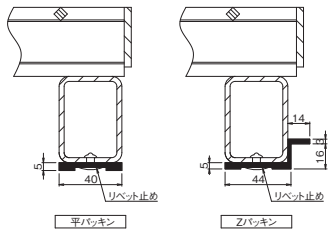

※平パッキン　取付価格L=995　2,500円・L=500　1,250円
Zパッキン　取付価格L=995　5,300円・L=500　3,650円
UPになります。

VS-AJS(一般型)
VS-BJS(一般型)

一般型　細　目　側溝用

VS-AJS
VS-BJS
95-438-3
- かさ上げ式細目みぞぶた 一般型
- 95：全高(95mm)
- 4：ベアリングバーの厚み(4.5mm)
- 38：ベアリングバーの高さ(38mm)
- 3：みぞ幅寸法(300mm)

T-25　T-20　T-14　T-6　T-2　歩道用

●公共建築協会評価対象製品
ベアリングバーピッチ 15.0mm(H50)
ベアリングバーピッチ 12.5mm(H32～H44)

■材質・表面処理
材質：SS400
処理：溶融亜鉛めっき

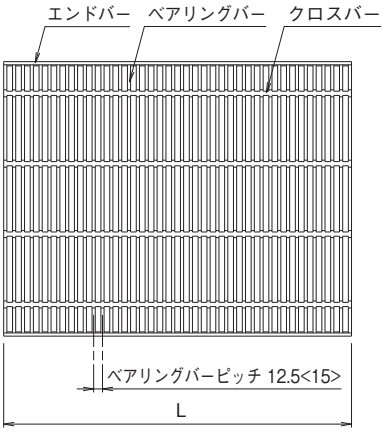

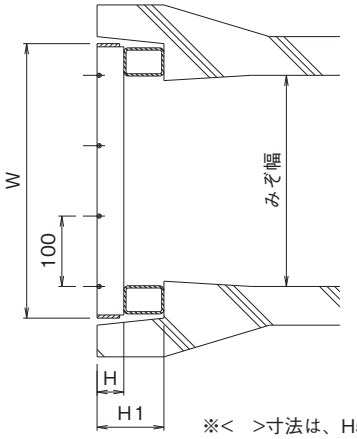

※<　>寸法は、H50の寸法です。

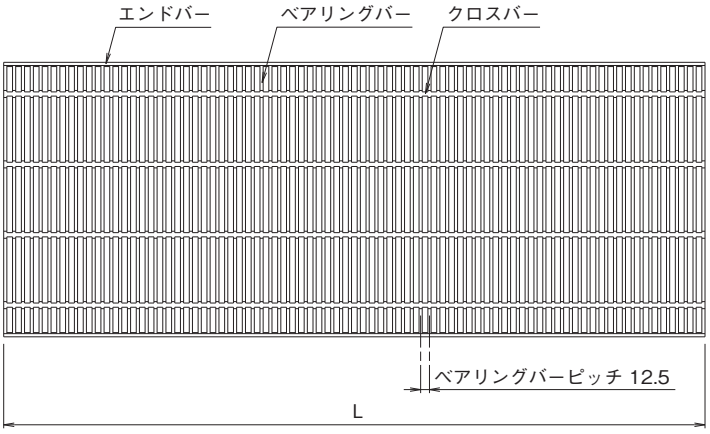

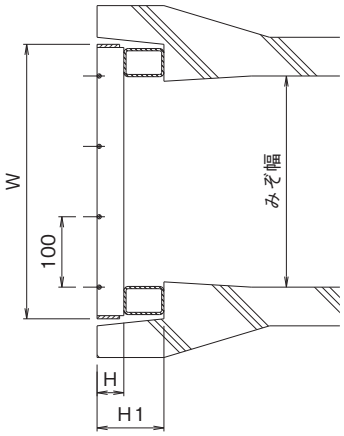

かさ上げ式細目みぞぶた〈自由勾配型〉(呼称・寸法・重量・価格表)

T-25

みぞ幅 mm	呼称記号		ニムラグレーチング 実寸法 Wmm	Lmm	Hmm	全高 H1mm	重量 kg/枚	価格
300	VS-AJS	95-438-3	390	494	38	95	26.1	19,400
	VS-BJS			995			52.3	37,500
400	VS-AJS	110-444-4	490	494	44	110	36.3	37,700
500	VS-AJS	125-750-5	590	498	50	125	46.7	44,800

かさ上げ式細目みぞぶた〈自由勾配型〉(呼称・寸法・重量・価格表)

T-20

みぞ幅 mm	呼称記号		ニムラグレーチング 実寸法 Wmm	Lmm	Hmm	全高 H1mm	重量 kg/枚	価格
300	VS-AJS	95-438-3	390	494	38	95	26.1	19,400
	VS-BJS			995			52.3	37,500
400	VS-AJS	110-444-4	490	494	44	110	36.3	37,700
500	VS-AJS	125-750-5	590	498	50	125	46.7	44,800

T-14

みぞ幅 mm	呼称記号		ニムラグレーチング 実寸法 Wmm	Lmm	Hmm	全高 H1mm	重量 kg/枚	価格
300	VS-AJS	95-332-3	390	493	32	95	17.1	17,000
	VS-BJS			995			34.5	33,700
400	VS-AJS	110-438-4	490	494	38	110	32.3	34,000
	VS-BJS			995			64.8	63,300
500	VS-AJS	125-444-5	590	494	44	125	43.3	39,900

T-6

みぞ幅 mm	呼称記号		ニムラグレーチング 実寸法 Wmm	Lmm	Hmm	全高 H1mm	重量 kg/枚	価格
300	VS-AJS	95-332-3	390	493	32	95	17.1	17,000
	VS-BJS			995			34.5	33,700
400	VS-AJS	110-338-4	490	493	38	110	23.7	23,900
	VS-BJS			995			47.6	44,800
500	VS-AJS	125-438-5	590	494	38	125	38.5	39,300
	VS-BJS			995			77.2	75,600

※注文情報

●表示価格には消費税は含まれておりません。

パッキン(注文取付)

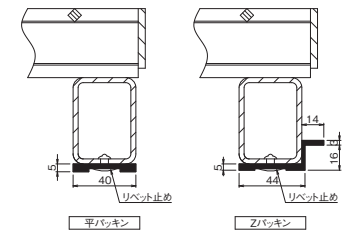

※平パッキン　取付価格L=995　2,500円・L=500　1,250円
Zパッキン　取付価格L=995　5,300円・L=500　3,650円
} UPになります。

IB-V（スベリ止）

スベリ止　普通目　横断溝用

IB-V　125-6

- IB-V：長スパン用 みぞぶた スベリ止
- 125：主梁高さ（125mm）
- 6：みぞ幅寸法（600mm）

T-25　T-20　T-14　T-6　T-2　歩道用

※IB-Vは補助部材のみスベリ止材です。

■材質・表面処理
材質：SS400
処理：溶融亜鉛めっき（グレーチング）
樹脂系塗装（受枠）

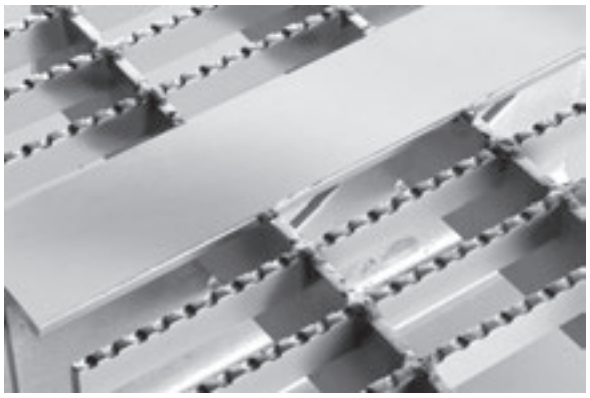

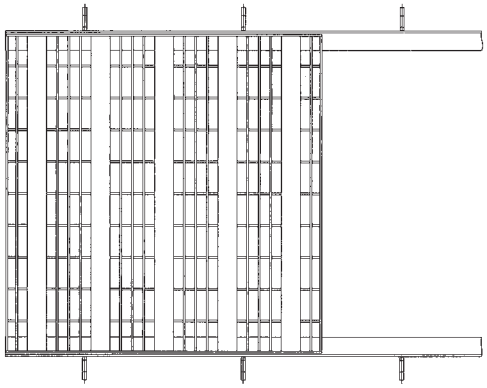

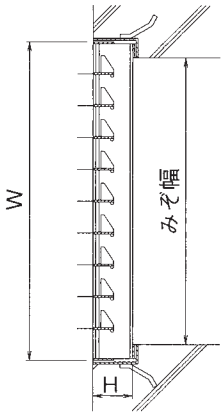

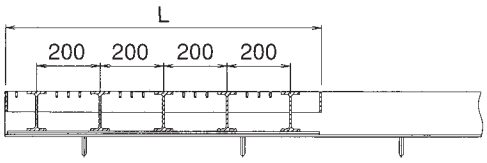

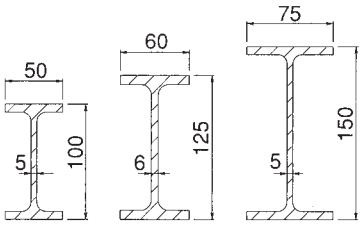

IB　グレーチング受枠

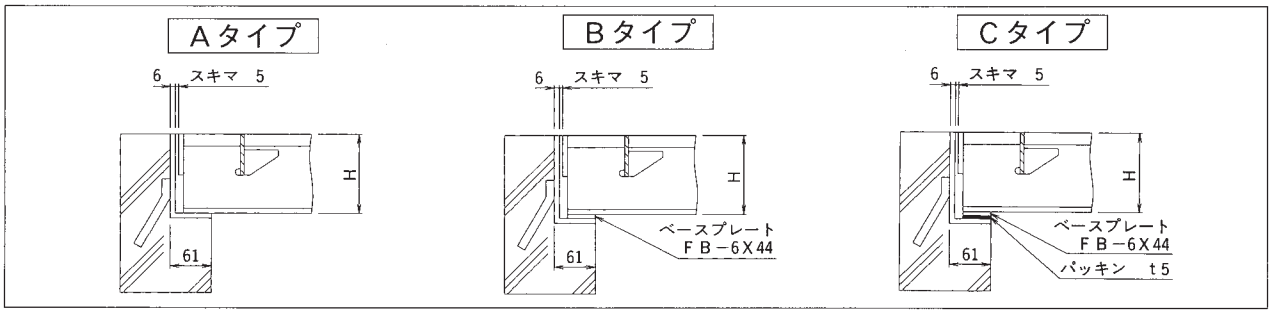

長スパンみぞぶた（呼称・寸法・重量・価格表）

T-25

みぞ幅 mm	呼称記号	ニムラグレーチング W mm	L mm	主梁桁 Hmm	主梁桁 ピッチ	横桁 Hmm	横桁 ピッチ	重量 kg/枚	受枠 寸法 mm	受枠 重量 kg/枚	総重量 kg/組	価格 本体	価格 受枠
600	IB-V 125-6	700	995	125	200	65	100	87.2	L131×61×6	19.7	106.9	※別途見積りさせていただきます。	
700	IB-V 125-7	800	995	125	200	65	100	98.6	L131×61×6	19.7	118.3		
800	IB-V 125-8	900	995	125	200	65	100	110.2	L131×61×6	19.7	129.9		
900	IB-V 125-9	1000	995	125	200	65	100	121.6	L131×61×6	19.7	141.3		
1000	IB-V 150-10	1100	995	150	200	65	100	137.7	L156×61×6	22.1	159.8		
1100	IB-V 150-11	1200	995	150	200	65	100	149.6	L156×61×6	22.1	171.7		
1200	IB-V 150-12	1300	995	150	200	65	100	161.5	L156×61×6	22.1	183.6		
1300	IB-V 150-13	1400	995	150	150	65	100	173.4	L156×61×6	22.1	195.5		
1400	IB-V 150-14	1500	995	150	150	65	100	185.2	L156×61×6	22.1	207.3		
1500	IB-V 150-15	1600	995	150	150	65	100	203.8	L156×61×6	22.1	225.9		
1600	IB-V 150-16	1700	995	150	150	65	100	215.8	L156×61×6	22.1	237.9		

T-20

みぞ幅 mm	呼称記号	ニムラグレーチング W mm	L mm	主梁桁 Hmm	主梁桁 ピッチ	横桁 Hmm	横桁 ピッチ	重量 kg/枚	受枠 寸法 mm	受枠 重量 kg/枚	総重量 kg/組	価格 本体	価格 受枠
600	IB-V 100-6	700	995	100	200	50	100	69.6	L106×61×6	17.4	87.0	※別途見積りさせていただきます。	
700	IB-V 100-7	800	995	100	200	50	100	85.9	L106×61×6	17.4	103.3		
800	IB-V 125-8	900	995	125	200	65	100	110.2	L131×61×6	19.7	129.9		
900	IB-V 125-9	1000	995	125	200	65	100	121.6	L131×61×6	19.7	141.3		
1000	IB-V 125-10	1100	995	125	200	65	100	123.4	L131×61×6	19.7	143.1		
1100	IB-V 125-11	1200	995	125	200	65	100	134.1	L131×61×6	19.7	153.8		
1200	IB-V 150-12	1300	995	150	200	65	100	161.5	L156×61×6	22.1	183.6		
1300	IB-V 150-13	1400	995	150	200	65	100	173.3	L156×61×6	22.1	195.4		
1400	IB-V 150-14	1500	995	150	200	65	100	185.2	L156×61×6	22.1	207.3		
1500	IB-V 150-15	1600	995	150	200	65	100	197.1	L156×61×6	22.1	219.2		
1600	IB-V 150-16	1700	995	150	150	65	100	209.1	L156×61×6	22.1	231.2		
1700	IB-V 150-17	1800	995	150	150	65	100	231.3	L156×61×6	22.1	253.4		
1800	IB-V 150-18	1900	995	150	150	65	100	243.8	L156×61×6	22.1	265.9		
1900	IB-V 150-19	2000	995	150	150	65	100	256.2	L156×61×6	22.1	278.3		
2000	IB-V 150-20	2100	995	150	150	65	100	268.3	L156×61×6	22.1	290.4		

T-14

みぞ幅 mm	呼称記号	ニムラグレーチング W mm	L mm	主梁桁 Hmm	主梁桁 ピッチ	横桁 Hmm	横桁 ピッチ	重量 kg/枚	受枠 寸法 mm	受枠 重量 kg/枚	総重量 kg/組	価格 本体	価格 受枠
600	IB-V 100-6	700	995	100	200	50	100	69.6	L106×61×6	17.4	87.0	※別途見積りさせていただきます。	
700	IB-V 100-7	800	995	100	200	50	100	85.9	L106×61×6	17.4	103.3		
800	IB-V 100-8	900	995	100	200	50	100	95.8	L106×61×6	17.4	113.2		
900	IB-V 100-9	1000	995	100	200	50	100	105.6	L106×61×6	17.4	123.0		
1000	IB-V 125-10	1100	995	125	200	65	100	123.4	L131×61×6	19.7	143.1		
1100	IB-V 125-11	1200	995	125	200	65	100	134.1	L131×61×6	19.7	153.8		
1200	IB-V 125-12	1300	995	125	200	65	100	144.7	L131×61×6	19.7	164.4		
1300	IB-V 125-13	1400	995	125	200	65	100	155.4	L131×61×6	19.7	175.1		
1400	IB-V 125-14	1500	995	125	200	65	100	166.7	L131×61×6	19.7	186.4		
1500	IB-V 125-15	1600	995	125	200	65	100	176.7	L131×61×6	19.7	196.4		
1600	IB-V 125-16	1700	995	125	200	65	100	202.5	L131×61×6	19.7	222.2		
1700	IB-V 150-17	1800	995	150	200	65	100	231.3	L156×61×6	22.1	253.4		
1800	IB-V 150-18	1900	995	150	200	65	100	243.8	L156×61×6	22.1	265.9		
1900	IB-V 150-19	2000	995	150	200	65	100	256.2	L156×61×6	22.1	278.3		
2000	IB-V 150-20	2100	995	150	200	65	100	268.7	L156×61×6	22.1	290.8		

IB（一般型）

一般型　普通目　横断溝用

IB　125-6

- IB：長スパン用みぞぶた一般型
- 125：主梁高さ（125mm）
- 6：みぞ幅寸法（600mm）

T-25　T-20　T-14　T-6　T-2　歩道用

■材質・表面処理
材質：SS400
処理：溶融亜鉛めっき（グレーチング）
樹脂系塗装（受枠）

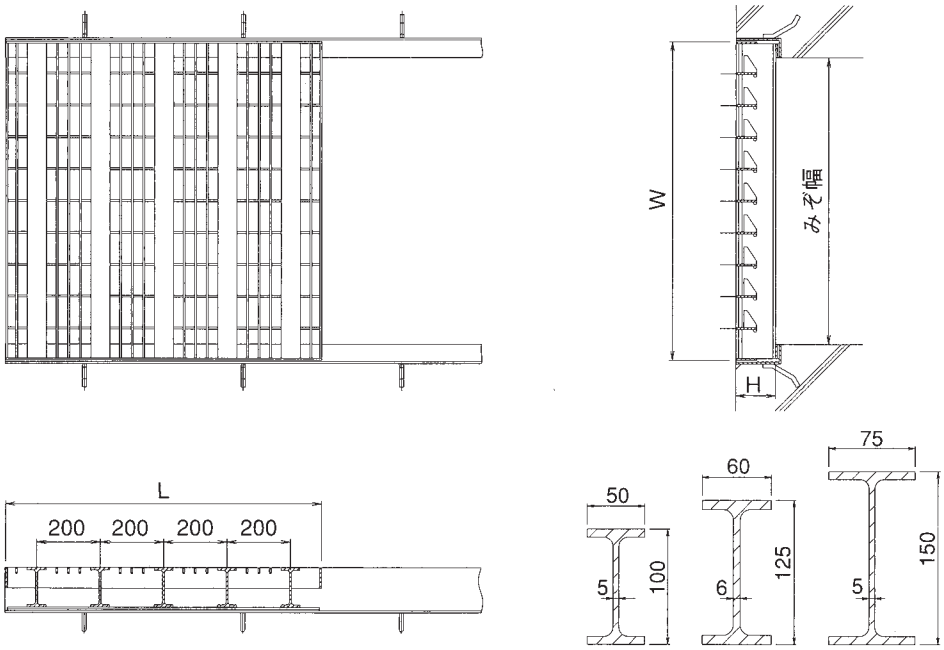

IB　グレーチング受枠

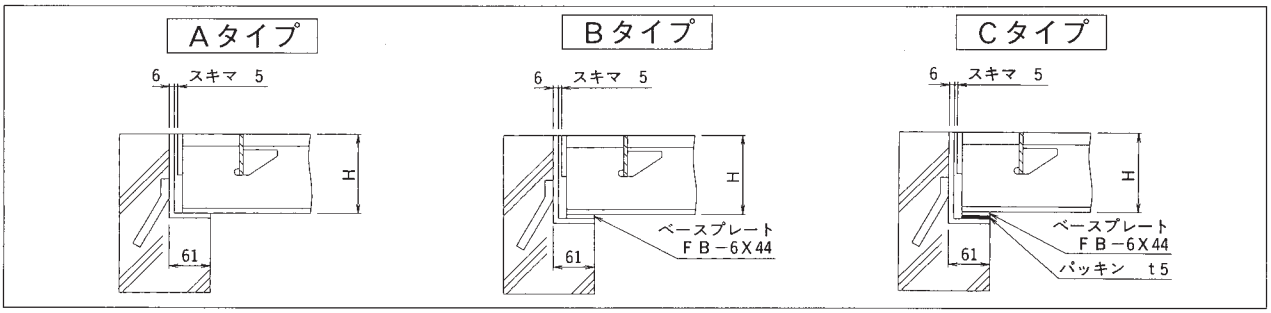

長スパンみぞぶた（呼称・寸法・重量・価格表）

T-25

みぞ幅 mm	呼称記号	ニムラグレーチング W mm	L mm	主梁桁 Hmm	主梁桁 ピッチ	横桁 Hmm	横桁 ピッチ	重量 kg/枚	受枠 寸法 mm	受枠 重量 kg/枚	総重量 kg/組	価格 本体	価格 受枠
600	IB 125-6	700	995	125	200	65	100	87.2	L131×61×6	19.7	106.9	※別途見積りさせていただきます。	
700	IB 125-7	800	995	125	200	65	100	98.6	L131×61×6	19.7	118.3		
800	IB 125-8	900	995	125	200	65	100	110.2	L131×61×6	19.7	129.9		
900	IB 125-9	1000	995	125	200	65	100	121.6	L131×61×6	19.7	141.3		
1000	IB 150-10	1100	995	150	200	65	100	137.7	L156×61×6	22.1	159.8		
1100	IB 150-11	1200	995	150	200	65	100	149.6	L156×61×6	22.1	171.7		
1200	IB 150-12	1300	995	150	200	65	100	161.5	L156×61×6	22.1	183.6		
1300	IB 150-13	1400	995	150	150	65	100	173.4	L156×61×6	22.1	195.5		
1400	IB 150-14	1500	995	150	150	65	100	185.2	L156×61×6	22.1	207.3		
1500	IB 150-15	1600	995	150	150	65	100	203.8	L156×61×6	22.1	225.9		
1600	IB 150-16	1700	995	150	150	65	100	215.8	L156×61×6	22.1	237.9		

T-20

みぞ幅 mm	呼称記号	ニムラグレーチング W mm	L mm	主梁桁 Hmm	主梁桁 ピッチ	横桁 Hmm	横桁 ピッチ	重量 kg/枚	受枠 寸法 mm	受枠 重量 kg/枚	総重量 kg/組	価格 本体	価格 受枠
600	IB 100-6	700	995	100	200	50	100	69.6	L106×61×6	17.4	87.0	※別途見積りさせていただきます。	
700	IB 100-7	800	995	100	200	50	100	85.9	L106×61×6	17.4	103.3		
800	IB 125-8	900	995	125	200	65	100	110.2	L131×61×6	19.7	129.9		
900	IB 125-9	1000	995	125	200	65	100	121.6	L131×61×6	19.7	141.3		
1000	IB 125-10	1100	995	125	200	65	100	123.4	L131×61×6	19.7	143.1		
1100	IB 125-11	1200	995	125	200	65	100	134.1	L131×61×6	19.7	153.8		
1200	IB 150-12	1300	995	150	200	65	100	161.5	L156×61×6	22.1	183.6		
1300	IB 150-13	1400	995	150	200	65	100	173.3	L156×61×6	22.1	195.4		
1400	IB 150-14	1500	995	150	200	65	100	185.2	L156×61×6	22.1	207.3		
1500	IB 150-15	1600	995	150	200	65	100	197.1	L156×61×6	22.1	219.2		
1600	IB 150-16	1700	995	150	150	65	100	209.1	L156×61×6	22.1	231.2		
1700	IB 150-17	1800	995	150	150	65	100	231.3	L156×61×6	22.1	253.4		
1800	IB 150-18	1900	995	150	150	65	100	243.8	L156×61×6	22.1	265.9		
1900	IB 150-19	2000	995	150	150	65	100	256.2	L156×61×6	22.1	278.3		
2000	IB 150-20	2100	995	150	150	65	100	268.3	L156×61×6	22.1	290.4		

T-14

みぞ幅 mm	呼称記号	ニムラグレーチング W mm	L mm	主梁桁 Hmm	主梁桁 ピッチ	横桁 Hmm	横桁 ピッチ	重量 kg/枚	受枠 寸法 mm	受枠 重量 kg/枚	総重量 kg/組	価格 本体	価格 受枠
600	IB 100-6	700	995	100	200	50	100	69.6	L106×61×6	17.4	87.0	※別途見積りさせていただきます。	
700	IB 100-7	800	995	100	200	50	100	85.9	L106×61×6	17.4	103.3		
800	IB 100-8	900	995	100	200	50	100	95.8	L106×61×6	17.4	113.2		
900	IB 100-9	1000	995	100	200	50	100	105.6	L106×61×6	17.4	123.0		
1000	IB 125-10	1100	995	125	200	65	100	123.4	L131×61×6	19.7	143.1		
1100	IB 125-11	1200	995	125	200	65	100	134.1	L131×61×6	19.7	153.8		
1200	IB 125-12	1300	995	125	200	65	100	144.7	L131×61×6	19.7	164.4		
1300	IB 125-13	1400	995	125	200	65	100	155.4	L131×61×6	19.7	175.1		
1400	IB 125-14	1500	995	125	200	65	100	166.7	L131×61×6	19.7	186.4		
1500	IB 125-15	1600	995	125	200	65	100	176.7	L131×61×6	19.7	196.4		
1600	IB 125-16	1700	995	125	200	65	100	202.5	L131×61×6	19.7	222.2		
1700	IB 150-17	1800	995	150	200	65	100	231.3	L156×61×6	22.1	253.4		
1800	IB 150-18	1900	995	150	200	65	100	243.8	L156×61×6	22.1	265.9		
1900	IB 150-19	2000	995	150	200	65	100	256.2	L156×61×6	22.1	278.3		
2000	IB 150-20	2100	995	150	200	65	100	268.7	L156×61×6	22.1	290.8		

IB-W（スベリ止）

スベリ止　普通目　横断溝用

IB-W　125-6

- IB-W：長スパン用 みぞぶた スベリ止
- 125：主梁高さ（125mm）
- 6：みぞ幅寸法（600mm）

T-25　T-20　T-14　T-6　T-2　歩道用

■材質・表面処理
材質：SS400
処理：溶融亜鉛めっき（グレーチング）
樹脂系塗装（受枠）

※IB-Wは補助部材がスベリ止材、
H鋼縞タイプです。

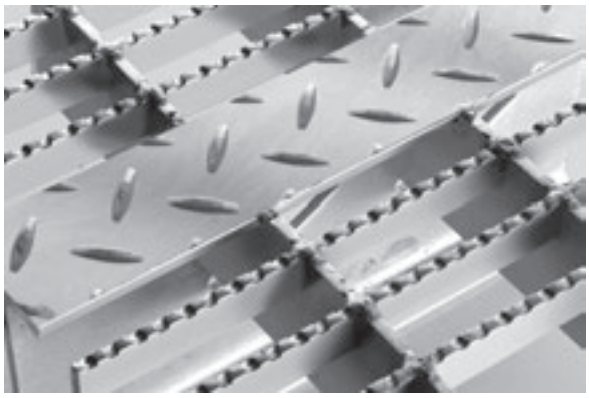

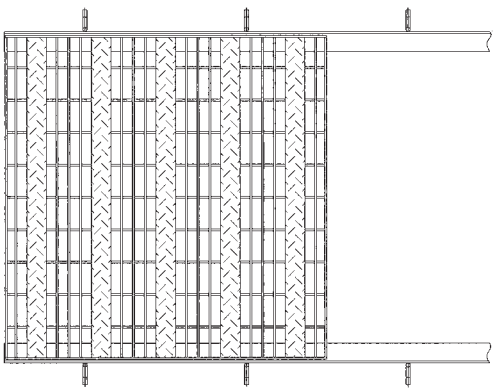

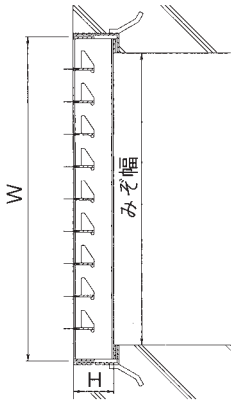

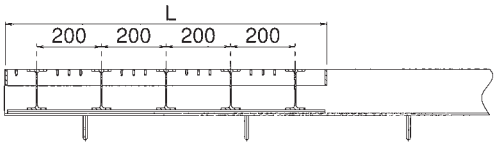

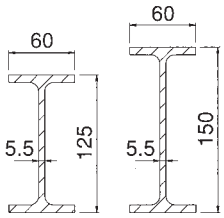

IB-W　グレーチング受枠

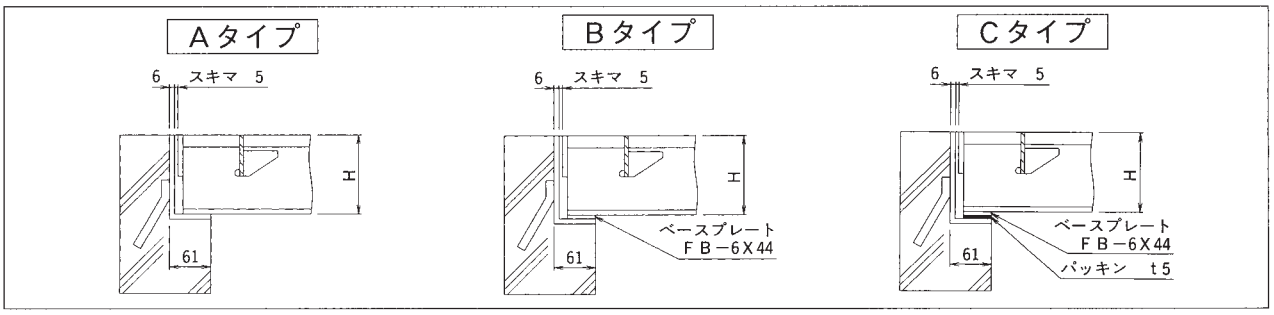

ルーフドレイン
マンホール鉄蓋
カラー舗装用鉄蓋
カラー舗装化粧用グレーチング
フロアーハッチ
上水道用鉄蓋
鋳鉄蓋製格子蓋／ガードコーナー
排水トラップ
排水金物／通気金物／吊環
ツリーガード
鋼板製グレーチング
ステンレス製グレーチング
FRPグレーチング
アルミ製グレーチング／樹脂グレーチング
車止め
技術資料・会社案内・施工例写真集

長スパンみぞぶた（スベリ止）（呼称・寸法・重量・価格表）

T-25

みぞ幅 mm	呼称記号	ニムラグレーチング W mm	L mm	主梁桁 Hmm	主梁桁 ピッチ	横桁 Hmm	横桁 ピッチ	重量 kg/枚	受枠 寸法 mm	受枠 重量 kg/枚	総重量 kg/組	価格 本体	価格 受枠
700	IB-W 125-7	800	995	125	200	50	100	98.5	L131×61×6	19.7	118.2	※別途見積りさせていただきます。	
800	IB-W 150-8	900	995	150	200	50	100	114.1	L156×61×6	22.1	136.2		
900	IB-W 150-9	1000	995	150	200	50	100	126.3	L156×61×6	22.1	148.4		
1000	IB-W 150-10	1100	995	150	150	50	100	138.6	L156×61×6	22.1	160.7		
1100	IB-W 150-11	1200	995	150	150	50	100	150.9	L156×61×6	22.1	173.0		
1200	IB-W 150-12	1300	995	150	150	50	100	163.2	L156×61×6	22.1	185.3		
1300	IB-W 150-13	1400	995	150	130	50	100	178.6	L156×61×6	22.1	200.7		
1400	IB-W 150-14	1500	995	150	130	50	100	193.8	L156×61×6	22.1	215.9		

T-20

みぞ幅 mm	呼称記号	ニムラグレーチング W mm	L mm	主梁桁 Hmm	主梁桁 ピッチ	横桁 Hmm	横桁 ピッチ	重量 kg/枚	受枠 寸法 mm	受枠 重量 kg/枚	総重量 kg/組	価格 本体	価格 受枠
800	IB-W 125-8	900	995	125	200	50	100	110.5	L131×61×6	19.7	130.2	※別途見積りさせていただきます。	
900	IB-W 125-9	1000	995	125	200	50	100	122.3	L131×61×6	19.7	142.0		
1000	IB-W 150-10	1100	995	150	200	50	100	138.6	L156×61×6	22.1	160.7		
1100	IB-W 150-11	1200	995	150	200	50	100	150.9	L156×61×6	22.1	173.0		
1200	IB-W 150-12	1300	995	150	200	50	100	163.2	L156×61×6	22.1	185.3		
1300	IB-W 150-13	1400	995	150	150	50	100	175.6	L156×61×6	22.1	197.7		
1400	IB-W 150-14	1500	995	150	150	50	100	187.8	L156×61×6	22.1	209.9		
1500	IB-W 150-15	1600	995	150	150	50	100	200.1	L156×61×6	22.1	222.2		
1600	IB-W 150-16	1700	995	150	130	50	100	206.8	L156×61×6	22.1	228.9		
1700	IB-W 150-17	1800	995	150	130	50	100	219.1	L156×61×6	22.1	241.2		
1800	IB-W 150-18	1900	995	150	130	50	100	231.5	L156×61×6	22.1	253.6		

T-14

みぞ幅 mm	呼称記号	ニムラグレーチング W mm	L mm	主梁桁 Hmm	主梁桁 ピッチ	横桁 Hmm	横桁 ピッチ	重量 kg/枚	受枠 寸法 mm	受枠 重量 kg/枚	総重量 kg/組	価格 本体	価格 受枠
1100	IB-W 125-11	1200	995	125	200	50	100	146.2	L131×61×6	19.7	165.9	※別途見積りさせていただきます。	
1200	IB-W 125-12	1300	995	125	200	50	100	158.1	L131×61×6	19.7	177.8		
1300	IB-W 125-13	1400	995	125	200	50	100	170.0	L131×61×6	19.7	189.7		
1400	IB-W 150-14	1500	995	150	200	50	100	187.8	L156×61×6	22.1	209.9		
1500	IB-W 150-15	1600	995	150	200	50	100	200.1	L156×61×6	22.1	222.2		
1600	IB-W 150-16	1700	995	150	200	50	100	212.4	L156×61×6	22.1	234.5		
1700	IB-W 150-17	1800	995	150	150	50	100	224.8	L156×61×6	22.1	246.9		
1800	IB-W 150-18	1900	995	150	150	50	100	237.1	L156×61×6	22.1	259.2		
1900	IB-W 150-19	2000	995	150	150	50	100	249.4	L156×61×6	22.1	271.5		
2000	IB-W 150-20	2100	995	150	150	50	100	261.7	L156×61×6	22.1	283.8		

SFT-V（スベリ止）

スベリ止　普通目　階段用グレーチング

SFT-V　スベリ止　溶接式

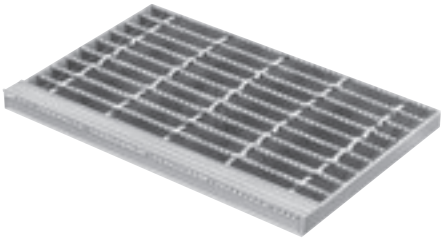

SFT-V　スベリ止　ボルト式

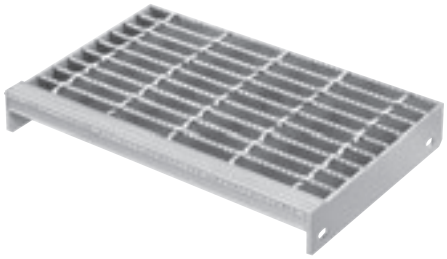

溶接式

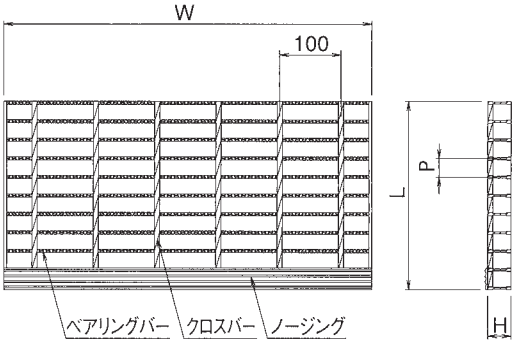

ボルト式

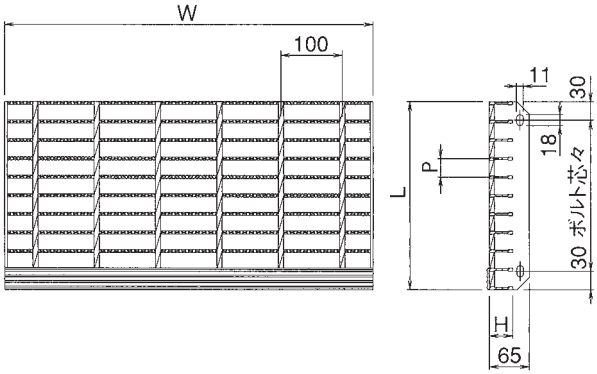

■取付方法

(A)　階段踏板取付け方法（溶接固定式）

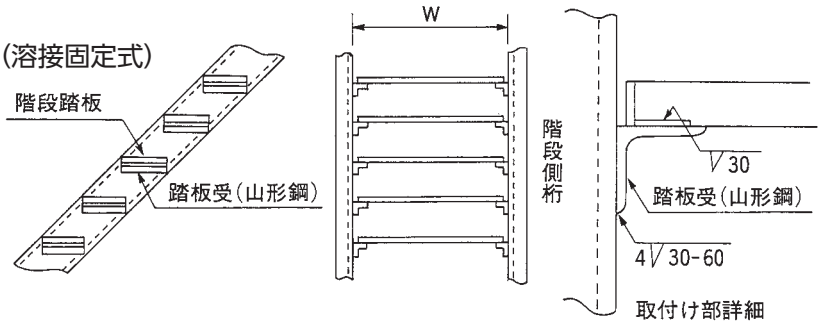

(B)　階段踏板取付け方法（ボルト固定式）

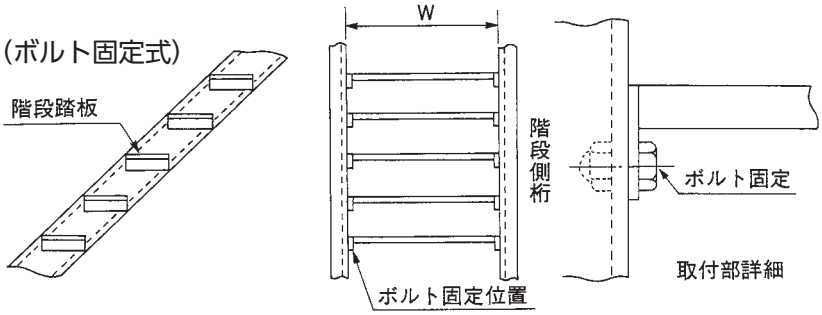

標準質量表

（A）溶接式（B）ボルト式　〈単位：kg〉

呼称記号	ベアリングバー	L寸法 mm	Wmm										設定方法					
			500		600		700		800		900		1,000		1,100		1,200	
			A	B	A	B	A	B	A	B	A	B	A	B	A	B	A	B
SFT-V 319	FB 3×19	213	2.9	3.6	3.5	4.1												
		243	3.3	4.0	3.9	4.6												
		273	3.6	4.4	4.3	5.1												
SFT-V 525	IB 5×3×25	215			4.7	5.3	5.5	6.0	6.2	6.8	6.9	7.5						
		245			5.2	5.9	6.1	6.7	6.9	7.5	7.7	8.3						
		275			5.8	6.5	6.7	7.4	7.6	8.3	8.5	9.2						
SFT-V 532	IB 5×3×32	215							7.6	8.0	8.5	8.9	9.3	9.9	10.2	10.8	11.1	11.9
		245							8.5	9.0	9.5	10.0	10.5	11.1	11.5	12.1	12.5	13.1
		275							9.4	10.0	10.5	11.1	11.6	12.2	12.9	13.3	13.8	14.4

※荷重条件は集中荷重1KN時の許容たわみ量は、スパン/300以下です。

SFT（一般型）

一般型　普通目　階段用グレーチング

SFT　一般型　溶接式

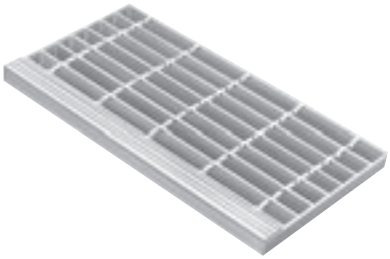

SFT　一般型　ボルト式

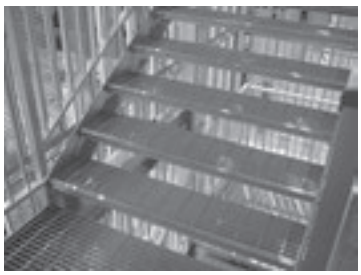

溶接式

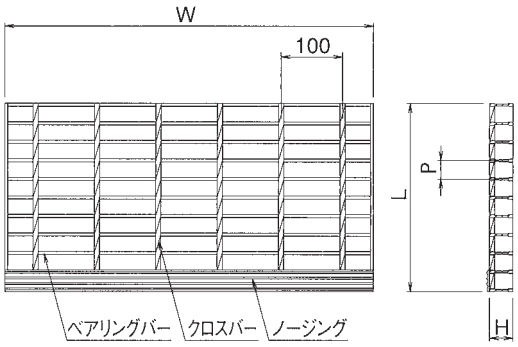

ボルト式

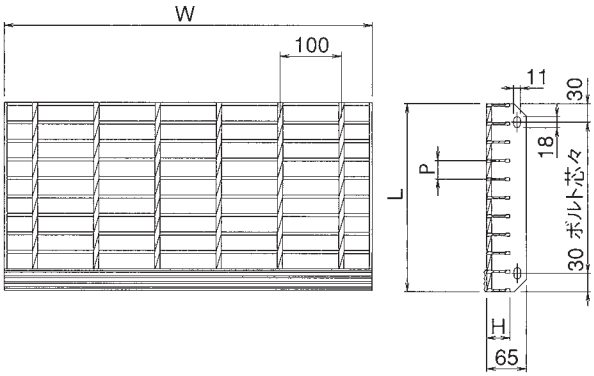

■取付方法

(A) 階段踏板取付け方法（溶接固定式）

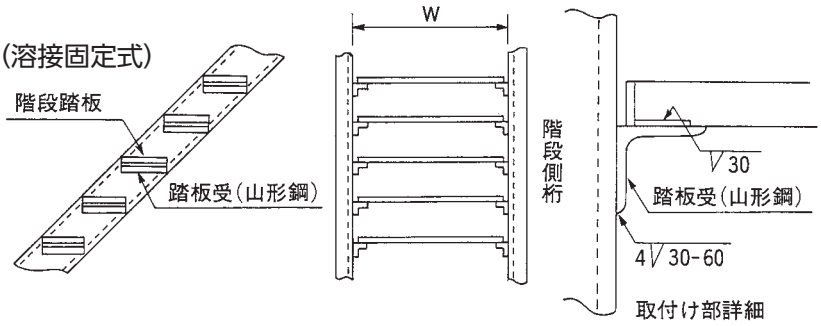

(B) 階段踏板取付け方法（ボルト固定式）

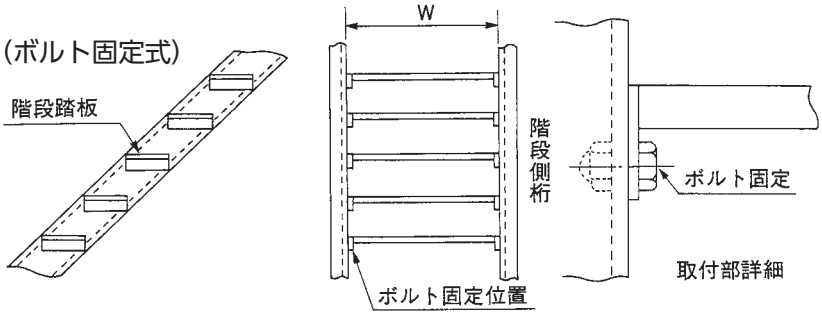

標準質量表

（A）溶接式（B）ボルト式　〈単位：kg〉

呼称記号	ベアリングバー	L寸法 mm	Wmm 500 A	500 B	600 A	600 B	700 A	700 B	800 A	800 B	900 A	900 B	1,000 A	1,000 B	1,100 A	1,100 B	1,200 A	1,200 B
SFT 325	FB 3×25	183	2.9	3.4	3.4	4.0	3.9	4.5										
		243	3.5	4.5	4.2	5.2	4.9	5.9										
		273	3.9	5.0	4.7	5.7	5.4	6.5										
SFT 525	IB 5×3×25	185			4.2	4.7	4.8	5.3	5.5	6.0	6.1	6.6						
		245			5.2	5.9	6.1	6.7	6.9	7.5	7.7	8.3						
		275			5.8	6.5	6.7	7.4	7.6	8.8	8.5	9.2						
SFT 532	IB 5×3×32	185							6.7	7.2	7.5	7.9	8.3	8.7	9.2	9.6	9.9	10.3
		245							8.6	9.4	9.6	10.4	10.6	11.4	11.7	12.5	12.7	13.5
		275							9.5	10.3	10.6	11.5	11.7	12.6	12.9	13.8	14.0	14.9

※荷重条件は集中荷重1KN時の許容たわみ量は、スパン/300以下です。

SF-V（スベリ止）
SF（一般型）

普通目　床板グレーチング

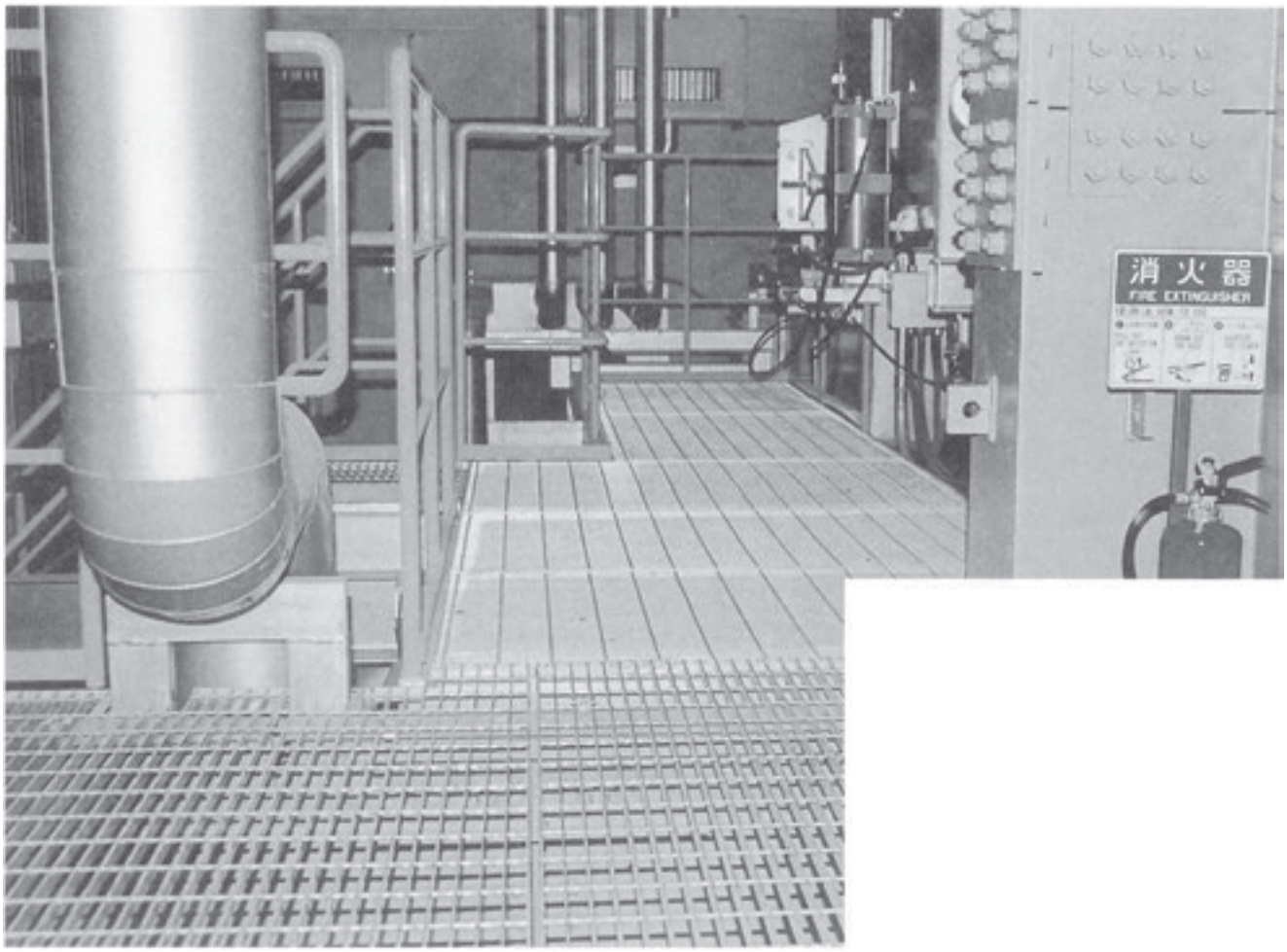

特殊加工タイプ　お気軽にご相談下さい。

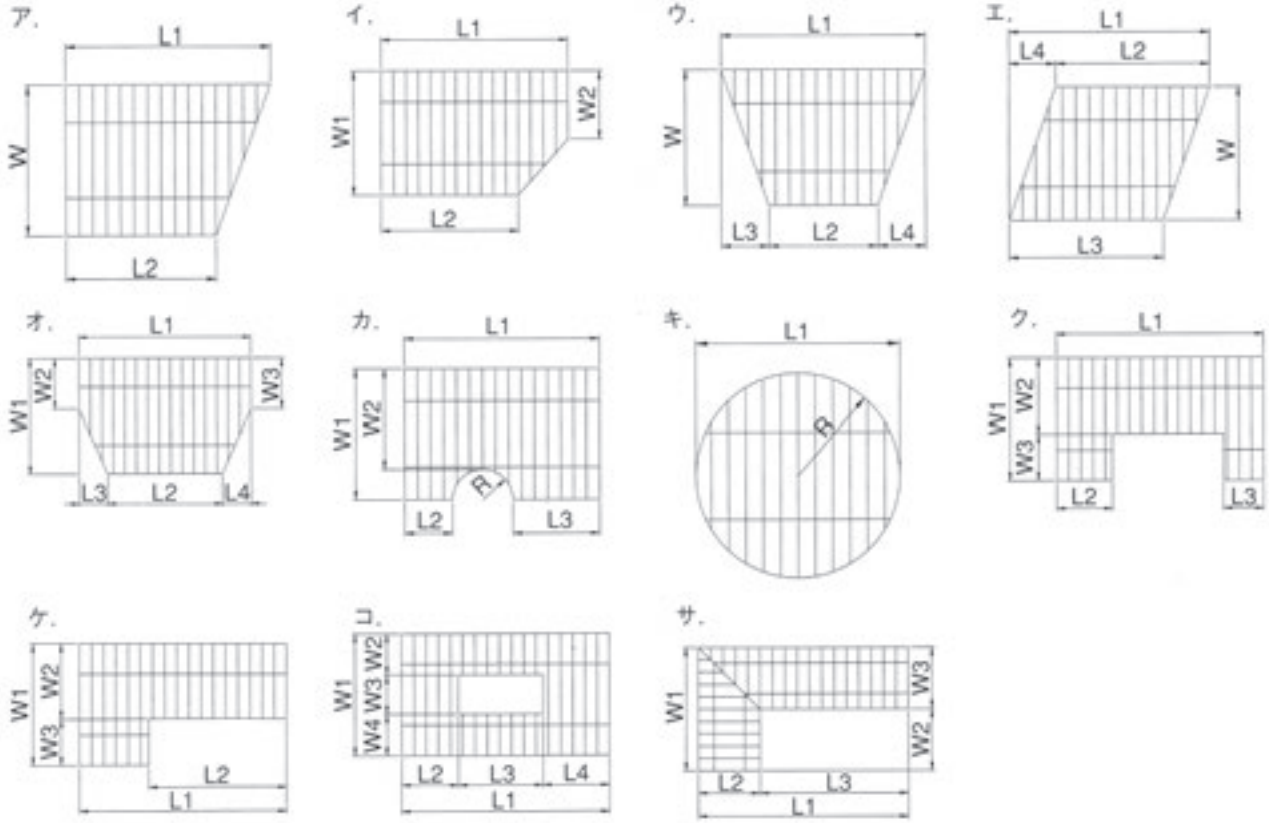

ルーフドレイン
マンホール鉄蓋
カラー舗装用鉄蓋
カラー舗装化粧用グレーチング
フロアーハッチ
上水道用鉄蓋
鋳鉄蓋製格子蓋／ガードコーナー
排水トラップ
排水金物／通気金物／吊環
ツリーガード
鋼板製グレーチング
ステンレス製グレーチング
FRPグレーチング
アルミ製グレーチング／樹脂グレーチング
車止め
技術資料・会社案内・施工例写真集

ルーフドレイン
マンホール鉄蓋
カラー舗装用鉄蓋
カラー舗装化粧用グレーチング
フロアーハッチ
上水道用鉄蓋
鋳鉄蓋製格子蓋／ガードコーナー
排水トラップ
排水金物／通気金物／吊環
ツリーガード
鋼板製グレーチング
ステンレス製グレーチング
FRPグレーチング
アルミ製グレーチング／樹脂グレーチング
車止め
技術資料・会社案内・施工例写真集

施工方法

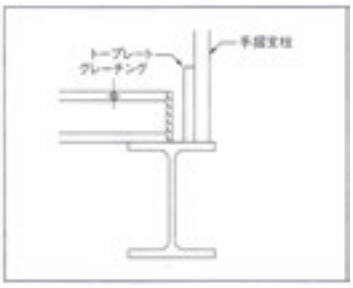

取付方法

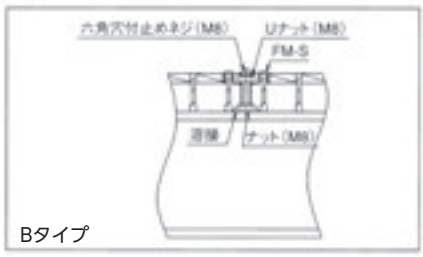

Bタイプ

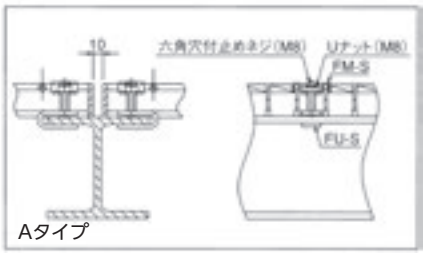

Aタイプ

床板グレーチング固定金具（溶融亜鉛めっき）

H44 以下

H44 以下

〈H19～H44〉

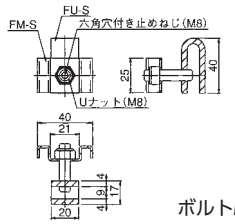

ボルトM8
Aタイプ　価格1400

〈H19～H44〉

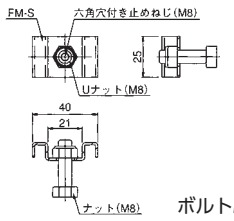

ボルトM8
Bタイプ　価格700

H50 以上

H50 以上

〈H50以上〉

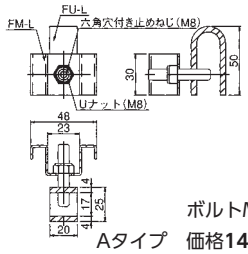

ボルトM8
Aタイプ　価格1400

〈H50以上〉

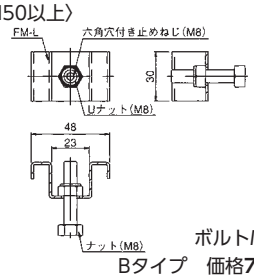

ボルトM8
Bタイプ　価格700

H44 以下

〈H19～H44〉

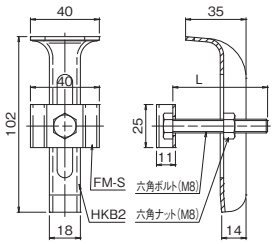

Cタイプ　価格1400

タイプ	グレーチング高さ	金具呼称	梁の厚さ(mm)		ボルト長(mm)
A・B タイプ	H=19	FM-S	FU-S (5～7)	–	20
	H=25				25
	H=32			FU-L (8～15)	35
	H=38				40
	H=44				45
	H=50・55	FM-L	–	FU-L (5～15)	
C タイプ	H=19	FM-S	HKB2 (6～12)		40
	H=25				45
	H=32				55
	H=38				60
	H=44				65

※止めねじは電気亜鉛めっきになります。（溶融亜鉛めっきの場合はご相談下さい。）

■呼称選定法

SF　床板グレーチング（一般型）

呼称記号	型式	重量kg/m² オープンエンド	重量kg/m² クローズエンド	スパン(mm) 応力・たわみ	500	600	700	800	900	1000	1100	1200
SF 319	FB 3×19	17.2	18.1	応力(N/mm²)	18.2	26.3	35.7	46.7	59.1	72.9		
				たわみ(mm)	0.24	0.49	0.91	1.56	2.50	3.81		
SF 419	FB 4.5×19	25.8	26.9	応力(N/mm²)	12.2	17.5	23.8	31.1	39.4	48.6	64.2	81.7
				たわみ(mm)	0.16	0.33	0.61	1.04	1.66	2.53	3.71	5.25
SF 325	FB 3×25	22.1	23.1	応力(N/mm²)	10.5	15.1	20.5	26.8	34.0	41.9	55.4	70.4
				たわみ(mm)	0.10	0.22	0.40	0.68	1.09	1.67	2.44	3.45
SF 525	IB 5×3×25	33.0	34.4	応力(N/mm²)	6.6	9.5	13.0	16.9	21.4	26.5	34.9	44.5
				たわみ(mm)	0.07	0.14	0.26	0.45	0.72	1.09	1.60	2.27
SF 332	FB 3×32	27.7	29.0	応力(N/mm²)	6.4	9.2	12.6	16.4	20.8	25.6	33.8	43.1
				たわみ(mm)	0.05	0.10	0.19	0.33	0.52	0.79	1.16	1.65
SF 532	IB 5×3×32	35.6	37.4	応力(N/mm²)	4.2	6.0	8.2	10.7	13.6	16.8	22.2	28.2
				たわみ(mm)	0.03	0.07	0.13	0.21	0.34	0.52	0.76	1.08
SF 338	FB 3×38	32.5	34.2	応力(N/mm²)	4.5	6.5	8.9	11.6	14.7	18.2	24.0	30.5
				たわみ(mm)	0.03	0.06	0.11	0.19	0.31	0.48	0.70	0.99
SF 538	IB 5×3×38	41.4	43.8	応力(N/mm²)	3.0	4.3	5.8	7.6	9.6	11.8	15.6	19.8
				たわみ(mm)	0.02	0.04	0.07	0.13	0.20	0.31	0.45	0.64
SF 544	IB 5×3×44	47.3	50.0	応力(N/mm²)	2.2	3.2	4.4	5.8	7.3	9.0	11.9	15.1
				たわみ(mm)	0.01	0.03	0.05	0.08	0.13	0.20	0.30	0.42

SF-V　床板グレーチング（スベリ止）

呼称記号	型式	重量kg/m² オープンエンド	重量kg/m² クローズエンド	スパン(mm) 応力・たわみ	500	600	700	800	900	1000	1100	1200
SF-V 319	FB 3×19	17.5	18.5	応力(N/mm²)	17.5	25.3	34.4	44.9	56.9	70.2	92.6	
				たわみ(mm)	0.22	0.46	0.86	1.47	2.35	3.58	5.24	
SF-V 525	IB 5×3×25	34.3	35.8	応力(N/mm²)	6.6	9.5	12.9	16.8	21.3	26.3	34.7	44.2
				たわみ(mm)	0.06	0.13	0.24	0.41	0.66	1.00	1.47	2.08
SF-V 532	IB 5×3×32	36.7	38.9	応力(N/mm²)	4.0	5.8	7.9	10.3	13.1	16.2	21.3	27.2
				たわみ(mm)	0.03	0.06	0.12	0.2	0.32	0.49	0.71	1.01
SF-V 538	IB 5×3×38	42.6	45.1	応力(N/mm²)	2.9	4.2	5.7	7.4	9.4	11.6	15.3	19.5
				たわみ(mm)	0.02	0.04	0.07	0.12	0.19	0.29	0.43	0.61
SF-V 544	IB 5×3×44	48.7	51.5	応力(N/mm²)	2.2	3.2	4.3	5.6	7.1	8.8	11.6	14.7
				たわみ(mm)	0.01	0.03	0.05	0.08	0.13	0.20	0.29	0.41

●グレーチングの強度試験基準要領　上の表は両端を自由支持したグレーチングに3.5KN/m²の等分布荷重（建築基準法施行令第85条）により曲げを受ける場合の応力、およびたわみ量支間を変えて算出した値を示したものです。表面処理は溶融亜鉛メッキ（JIS H8641 HDZ55）を標準としています。

■強度計算方式

（例1）　等分布荷重 3.5KN/m²、スパン 1,500mm の応力、たわみを求めるには

①表のスパン1,500の行と呼称SF-532の段との交点が、応力、たわみの値です。
②すなわち、応力50.4N/mm²　たわみ2.64mm

（例2）　等分布荷重 2.0KN/m²、スパン 1,000mm の応力、たわみを求めるには

①まず等分布荷重3.5KN/m²の場合の応力、たわみを（例1）の要領で求めると、
応力16.8N/mm²　たわみ0.52m

②この値に等分布荷重Wが変わる場合の係数$\left(\frac{W}{3500}\right)$を乗じて算出します。

W＝2000ですから$\frac{2000}{3500}$≒0.57

応力＝16.8×0.57＝9.58N/mm²
たわみ＝0.52×0.57≒0.3mm

■用途
●プラント工場、ビルディング　●橋梁、吊橋、鉄塔　●海上石油基地、船舶
●各種発電所の床、階段　●浄水場、洗車場、処理場

1300	1400	1500	1600	1700	1800	1900	2000	2100	2200	2300	2400	2500	2600	2700	2800	2900
87.2	105.7															
4.76	6.40															
55.0	66.7	79.4	93.1													
3.13	4.20	5.54	7.17													
53.3	64.6	76.9	90.2	104.6	120.0											
2.27	3.05	4.02	5.21	6.64	8.34											
34.9	42.3	50.4	59.1	68.5	78.5	89.3	100.7	112.8								
1.49	2.00	2.64	3.41	4.35	5.47	6.79	8.33	10.13								
37.8	45.8	54.5	64.0	74.2	85.1	96.7	109.1	122.2								
1.36	1.83	2.41	3.11	3.97	4.99	6.19	7.60	9.24								
24.6	29.8	35.5	41.6	48.2	55.3	62.9	70.9	79.5	88.4	97.9	107.8	118.2				
0.89	1.19	1.57	2.03	2.59	3.25	4.04	4.96	6.03	7.26	8.68	10.29	12.11				
18.7	22.7	27.0	31.6	36.7	42.1	47.8	53.9	60.4	67.2	74.4	82.0	89.9	98.2	106.8	115.8	125.1
0.58	0.78	1.02	1.33	1.69	2.12	2.63	3.23	3.93	4.74	5.66	6.71	7.90	9.24	10.75	12.43	14.30
たわみ≦								スパン/500		スパン/400		スパン/300				スパン/200

1300	1400	1500	1600	1700	1800	1900	2000	2100	2200	2300	2400	2500	2600	2700	2800	2900
54.7	66.3	78.9	92.6	107.3												
2.86	3.85	5.07	6.56	8.37												
33.6	40.7	48.5	56.9	65.9	75.6	86.0	97.0	108.6								
1.39	1.87	2.46	3.18	4.05	5.10	6.33	7.77	9.44								
24.2	29.3	34.8	40.9	47.4	54.4	61.8	69.7	78.1	86.9	96.2	105.9	116.2				
0.84	1.13	1.49	1.93	2.46	3.09	3.84	4.71	5.73	6.90	8.24	9.77	11.50				
18.2	22.1	26.3	30.8	35.7	41.0	46.6	52.5	58.8	65.5	72.5	79.8	87.5	95.6	104.0	112.7	121.8
0.56	0.75	0.99	1.28	1.63	2.05	2.55	3.13	3.80	4.58	5.47	6.49	7.64	8.94	10.39	12.02	13.83
たわみ≦								スパン/500	スパン/400			スパン/300				スパン/200

●床板用ベアリングバーの種類

■部材の形状・寸法

呼称記号	ベアリングバー				クロスバー		エンドバー
	型式	断面係数 Z (mm³)	断面二次モーメントI (mm⁴)	ピッチ (mm)	寸法 (mm)	ピッチ (mm)	型式
SF 319	FB 3×19	180	1710	30	□5	100	FB 3×19
SF 419	FB 4.5×19	270	2570	30	□6	100	FB 4.5×19
SF 325	FB 3×25	313	3910	30	□5	100	FB 3×25
SF 332	FB 3×32	512	8190	30	□5	100	FB 3×32
SF 338	FB 3×38	722	13700	30	□5	100	FB 3×38
SF 525	IB 5×3×25	496	5950	30	□6	100	FB 4.5×25
SF 532	IB 5×3×32	782	12500	30	□6	100	FB 4.5×32
SF 538	IB 5×3×38	1110	21000	30	□6	100	FB 4.5×38
SF 544	IB 5×3×44	1460	32200	30	□6	100	FB 4.5×44

呼称記号	ベアリングバー				クロスバー		エンドバー
	型式	断面係数 Z (mm³)	断面二次モーメントI (mm⁴)	ピッチ (mm)	寸法 (mm)	ピッチ (mm)	型式
SF-V 319	FB 3×19	187	1820	30	□5	100	FB 3×19
SF-V 525	IB 5×3×25	499	6500	30	□6	100	FB 4.5×25
SF-V 532	IB 5×3×32	812	13410	30	□6	100	FB 4.5×32
SF-V 538	IB 5×3×38	1130	22110	30	□6	100	FB 4.5×38
SF-V 544	IB 5×3×44	1500	33290	30	□6	100	FB 4.5×44

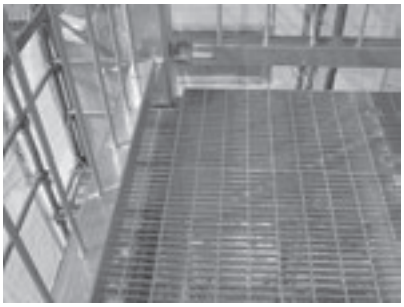

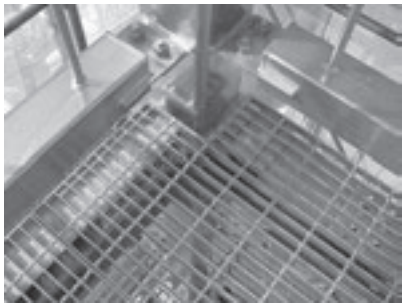

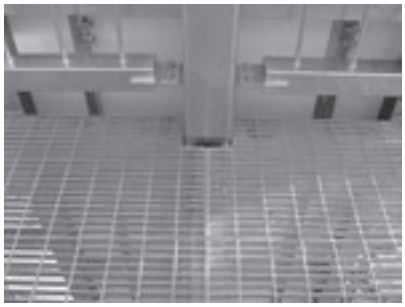

SUC（一般型）

一般型　普通目　U字溝用

SUC　25-15

- SUC：U字溝用 組構式みぞぶた 一般型
- 25：ベアリングバーの高さ（25mm）
- 15：みぞ幅寸法（150mm）

T-25　T-20　T-14　T-6　T-2　歩道用

■材質・表面処理
材質：SS400
処理：溶融亜鉛めっき

ベアリングバーピッチ 33.0mm

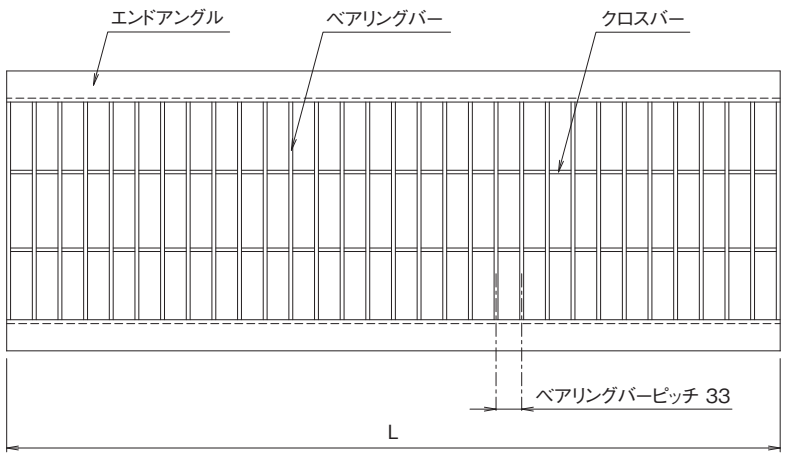

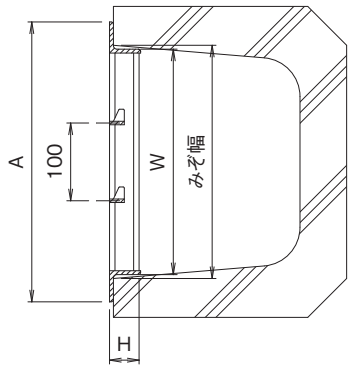

U字溝用組構式みぞぶた（呼称・寸法・重量・価格表）

T-14

みぞ幅 mm	呼称記号	クロスバー本数	ニムラグレーチング 実寸法 Wmm	Lmm	Hmm	A mm	L形鋼 エンドアングル寸法mm	重量 kg/枚	価格
100	SUC 25-10	0	90	995	25	144	L30×30×3	5.4	7,200
120	SUC 25-12	1	110	995	25	180	L40×40×5	8.1	8,800
150	SUC 25-15	1	140	995	25	210	L40×40×5	9.5	9,300
180	SUC 32-18	1	170	995	32	240	L40×40×5	12.8	10,600
200	SUC 32-20	1	190	995	32	260	L40×40×5	13.0	11,400
240	SUC 32-24	1	230	995	32	300	L40×40×5	13.8	12,300

T-6

みぞ幅 mm	呼称記号	クロスバー本数	ニムラグレーチング 実寸法 Wmm	Lmm	Hmm	A mm	L形鋼 エンドアングル寸法mm	重量 kg/枚	価格
100	SUC 25-10	0	90	995	25	144	L30×30×3	5.4	7,200
120	SUC 25-12	1	110	995	25	180	L40×40×5	8.1	8,800
150	SUC 25-15	1	140	995	25	210	L40×40×5	9.5	9,300
180	SUC 25-18	1	170	995	25	240	L40×40×5	10.2	9,900
200	SUC 25-20	1	190	995	25	260	L40×40×5	10.7	10,300
240	SUC 32-24	1	230	995	32	300	L40×40×5	13.8	12,300
300	SUC 38-30	2	290	995	38	360	L40×40×5	17.0	15,900

U字溝用組構式みぞぶた（呼称・寸法・重量・価格表）

T-2

みぞ幅 mm	呼称記号	クロスバー本数	ニムラグレーチング 実寸法 Wmm	Lmm	Hmm	A mm	L形鋼 エンドアングル寸法mm	重量 kg/枚	価格
90	SUC 19-09	0	80	995	19	134	L30×30×3	4.5	6,100
100	SUC 19-10	0	90	995	19	144	L30×30×3	4.6	6,200
120	SUC 19-12	1	110	995	19	164	L30×30×3	5.1	6,300
150	SUC 19-15	1	140	995	19	194	L30×30×3	6.0	6,500
180	SUC 19-18	1	170	995	19	224	L30×30×3	6.6	7,200
200	SUC 19-20	1	190	995	19	244	L30×30×3	6.8	7,600
240	SUC 25-24	1	230	995	25	300	L40×40×5	11.4	10,900
250	SUC 25-25	1	240	995	25	310	L40×40×5	12.0	11,400
300	SUC 25-30	2	290	995	25	360	L40×40×5	14.0	13,400

歩道用

みぞ幅 mm	呼称記号	クロスバー本数	ニムラグレーチング 実寸法 Wmm	Lmm	Hmm	A mm	L形鋼 エンドアングル寸法mm	重量 kg/枚	価格
90	SUC 19-09	0	80	995	19	134	L30×30×3	4.5	6,100
100	SUC 19-10	0	90	995	19	144	L30×30×3	4.6	6,200
120	SUC 19-12	1	110	995	19	164	L30×30×3	5.1	6,300
150	SUC 19-15	1	140	995	19	194	L30×30×3	6.0	6,500
180	SUC 19-18	1	170	995	19	224	L30×30×3	6.6	7,200
200	SUC 19-20	1	190	995	19	244	L30×30×3	6.8	7,600
240	SUC 19-24	1	230	995	19	284	L30×30×3	7.7	8,800
300	SUC 19-30	2	290	995	19	364	L40×40×3	10.5	9,800

※注文情報

●表示価格には消費税は含まれておりません。

●パッキン付製作できます。

●グレーチングの連結にはTY型（P391）をご使用ください。
（みぞ幅90mmには使用できません）

ルーフドレイン
マンホール鉄蓋
カラー舗装用鉄蓋
カラー舗装化粧用グレーチング
フロアーハッチ
上水道用鉄蓋
鋳鉄蓋製格子蓋／ガードコーナー
排水トラップ
排水金物／通気金物／吊環
ツリーガード
鋼板製グレーチング
ステンレス製グレーチング
FRPグレーチング
アルミ製グレーチング／樹脂グレーチング
車止め
技術資料・会社案内・施工例写真集

SUC4 四面ツバ(一般型)

一般型 | 普通目 | 桝用
T-25 | T-20 | T-14 | T-6 | T-2 | 歩道用

SUC4 25-255-L5
- SUC4：四面ツバますぶた
- 25：ベアリングバーの高さ(25mm)
- 255：本体寸法(255mm)
- L5：アングル寸法(L40×40×5)

ベアリングバーピッチ 33.0mm

■材質・表面処理
材質：SS400
処理：溶融亜鉛めっき

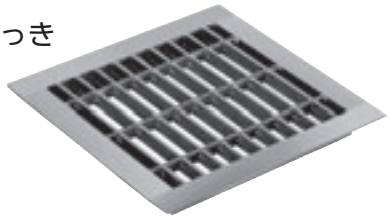

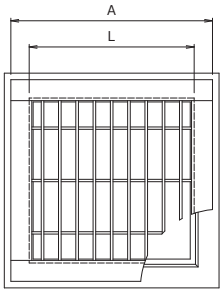

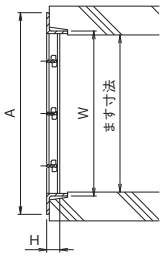

四面ツバ〈組構式〉(溜桝用) (呼称・寸法・重量・価格表)

桝寸法 mm	呼称記号	クロスバー本数	ニムラグレーチング Wmm	Lmm	Hmm	Amm	ピッチ	エンドアングル寸法 mm	重量 kg	適用荷重	価格
240	SUC4 19-255 L3	2	255	255	19	309	33	L30×30×3	2.9	歩道	5,600
	SUC4 25-255 L5				25	325		L40×40×5	5.0	T-2	6,200
300	SUC4 19-315 L3	3	315	315	19	369	33	L30×30×3	4.0	歩道	6,500
	SUC4 25-315 L5				25	385		L40×40×5	6.8	T-2	9,800
360	SUC4 19-375 L3	3	375	375	19	429	33	L30×30×3	5.2	歩道	8,300
	SUC4 32-375 L5				32	445		L40×40×5	9.4	T-2	13,300
450	SUC4 25-465 L5	4	465	465	25	535	33	L40×40×5	11.9	歩道	16,900
	SUC4 38-465 L5				38	535		L40×40×5	14.3	T-2	20,800
600	SUC4 25-615 L5	6	615	615	25	685	33	L40×40×5	18.6	歩道	23,400
	SUC4 44-615 L6				44	703		L50×50×6	28.2	T-2	34,700

SUC4 四面ツバ(一般型)

一般型 | 普通目 | 桝用
T-25 | T-20 | T-14 | T-6 | T-2 | 歩道用

SUC4 25-230-L5
- SUC4：四面ツバますぶた
- 25：ベアリングバーの高さ(25mm)
- 230：本体寸法(230mm)
- L5：アングル寸法(L40×40×5)

ベアリングバーピッチ 33.0mm

■材質・表面処理
材質：SS400
処理：溶融亜鉛めっき

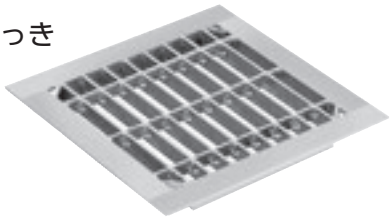

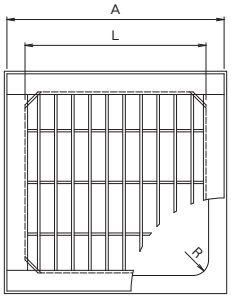

R 寸法は R40 まで対応

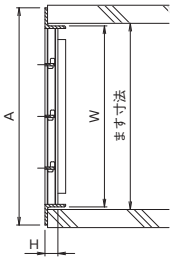

四面ツバ〈組構式〉(改良桝用) (呼称・寸法・重量・価格表)

桝寸法 mm	呼称記号	クロスバー本数	ニムラグレーチング Wmm	Lmm	Hmm	Amm	ピッチ	エンドアングル寸法 mm	重量 kg	適用荷重	価格
240	SUC4 19-230 L3	2	230	230	19	284	33	L30×30×3	2.5	歩道	5,400
	SUC4 25-230 L5				25	300		L40×40×5	4.5	T-2	5,700
250	SUC4 19-240 L3	2	240	240	19	294	33	L30×30×3	2.8	歩道	6,100
	SUC4 25-240 L5				25	310		L40×40×5	4.9	T-2	6,700
300	SUC4 19-290 L3	3	290	290	19	344	33	L30×30×3	3.6	歩道	6,300
	SUC4 25-290 L5				25	360		L40×40×5	6.2	T-2	8,700
350	SUC4 19-340 L3	3	340	340	19	394	33	L30×30×3	4.6	歩道	7,900
	SUC4 32-340 L5				32	410		L40×40×5	8.5	T-2	11,000
360	SUC4 19-350 L3	3	350	350	19	404	33	L30×30×3	4.8	歩道	8,200
	SUC4 32-350 L5				32	420		L40×40×5	8.6	T-2	11,900
400	SUC4 19-390 L3	4	390	390	19	444	33	L30×30×3	6.0	歩道	11,000
	SUC4 32-390 L5				32	460		L40×40×5	10.3	T-2	15,200
450	SUC4 25-440 L5	4	440	440	25	510	33	L40×40×5	11.2	歩道	16,400
	SUC4 38-440 L5				38	510		L40×40×5	13.2	T-2	19,100
500	SUC4 25-490 L5	5	490	490	25	560	33	L40×40×5	13.1	歩道	17,600
	SUC4 38-490 L5				38	560		L40×40×5	15.7	T-2	20,700
600	SUC4 25-590 L5	6	590	590	25	660	33	L40×40×5	17.5	歩道	21,200
	SUC4 44-585 L6		585	585	44	673		L50×50×6	26.4	T-2	33,200

※注文情報
●表示価格には消費税は含まれておりません。

SUD（一般型）

一般型　普通目　桝用

T-25　T-20　T-14　T-6　T-2　歩道用

ベアリングバーピッチ 33.0mm（H25～H44）
ベアリングバーピッチ 35.0mm（H50～H75）

SUD　25-20
- SUD：会所用〈溜桝〉ますぶた
- 25：ベアリングバーの高さ（25mm）
- 20：ます穴寸法（200mm）

■材質・表面処理
材質：SS400
処理：溶融亜鉛めっき

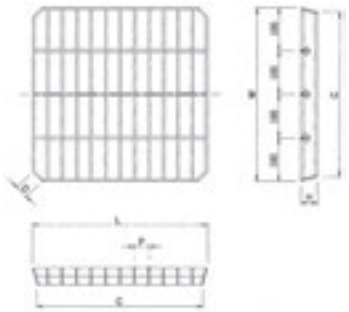

会所用〈溜桝〉ますぶた（呼称・寸法・重量・価格表）

ます穴寸法 mm	呼称記号	クロスバー本数	ニムラグレーチング						ベアリングバー寸法 mm	重量 kg	適用荷重	価格
			Wmm	Lmm	Hmm	Cmm	Dmm	Pmm				
200	SUD 25-20	1	230	230	25	220	25	33	5×3×25	2.7	T-6	7,000
240	SUD 32-24	2	270	270	32	260	25	33	5×3×32	3.0	T-14	7,500
300	SUD 32-30	2	335	335	32	325	25	33	5×3×32	4.2	T-2	8,600
350	SUD 38-35	3	400	400	38	380	30	33	5×3×38	7.0	T-2	13,300
400	SUD 44-40	4	460	460	44	435	30	33	5×3×44	11.0	T-6	13,600
450	SUD 60-45	4	530	530	60	505	30	35	7×4×60	24.0	T-20	27,700
500	SUD 65-50	5	600	600	65	570	35	35	7×4×65	35.0	T-20	39,700
600	SUD 75-60	6	720	720	75	690	35	35	7×4×75	57.0	T-20	63,800

SUD-S（一般型）

一般型　細目　桝用

T-25　T-20　T-14　T-6　T-2　歩道用

ベアリングバーピッチ 15.0mm

SUD-S　32-24
- SUD-S：会所用〈溜桝〉細目用ますぶた
- 32：ベアリングバーの高さ（32mm）
- 24：ます穴寸法（240mm）

■材質・表面処理
材質：SS400
処理：溶融亜鉛めっき

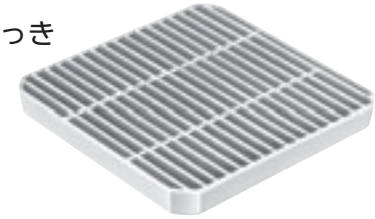

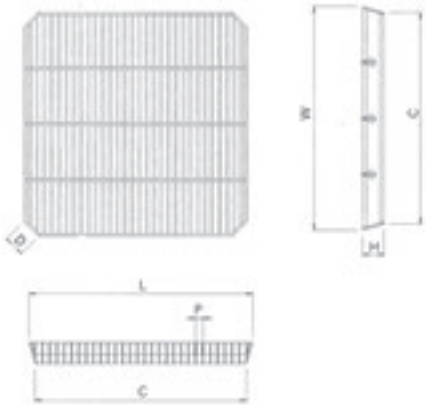

会所用〈溜桝〉細目用ますぶた（呼称・寸法・重量・価格表）

ます穴寸法 mm	呼称記号	クロスバー本数	ニムラグレーチング						ベアリングバー寸法 mm	重量 kg	適用荷重	価格
			Wmm	Lmm	Hmm	Cmm	Dmm	Pmm				
240	SUD-S 32-24	2	270	270	32	260	25	15	5×3×32	6.2	T-20	12,900
300	SUD-S 32-30	2	335	335	32	325	25	15	5×3×32	9.1	T-20	14,800
350	SUD-S 38-35	3	400	400	38	380	25	15	5×3×38	14.8	T-20	20,900
400	SUD-S 44-40	4	460	460	44	440	30	15	5×3×44	21.7	T-20	23,200
450	SUD-S 60-45	4	530	530	44（60）	505	30	15	5×3×44	30.3	T-20	31,400
600	SUD-S 75-60	6	720	720	44（75）	690	35	15	5×3×44	49.8	T-14	59,000

※注文情報
●表示価格には消費税は含まれておりません。

ルーフドレイン
マンホール鉄蓋
カラー舗装用鉄蓋
カラー舗装化粧用グレーチング
フロアーハッチ
上水道用鉄蓋
鋳鉄蓋製格子蓋／ガードコーナー
排水トラップ
排水金物／通気金物／吊環
ツリーガード
鋼板製グレーチング
ステンレス製グレーチング
FRPグレーチング
アルミ製グレーチング／樹脂グレーチング
車止め
技術資料・会社案内・施工例写真集

SUC-C（一般型）

縞鋼板付　歩道用

T-25　T-20　T-14　T-6　T-2　歩道用

ベアリングバーピッチ 66.0mm

SUC-C　19-10

- SUC-C：U字溝用縞鋼板付
- 19：ベアリングバーの高さ（19mm）
- 10：みぞ幅寸法（100mm）

■材質・表面処理
材質：SS400
処理：溶融亜鉛めっき

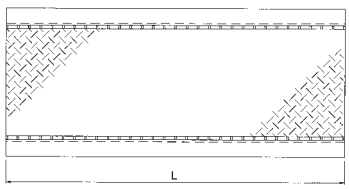

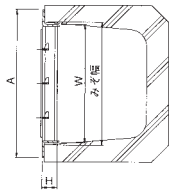

歩道用U字溝用縞鋼板付〈歩道用〉（呼称・寸法・重量・価格表）

歩道用

みぞ幅 mm	呼称記号	ニムラグレーチング Wmm	Lmm	Hmm	Amm	エンドアングル寸法 mm	重量 kg	価格
100	SUC-C 19-10	90	995	19	144	L30×30×3	6.8	12,300
120	SUC-C 19-12	110	995	19	164	L30×30×3	7.4	13,200
150	SUC-C 25-15	140	995	25	210	L40×40×5	10.2	18,200
180	SUC-C 25-18	170	995	25	240	L40×40×5	11.2	18,300
200	SUC-C 25-20	190	995	25	260	L40×40×5	11.9	19,700
240	SUC-C 25-24	230	995	25	300	L40×40×5	13.3	21,400
300	SUC-C 25-30	290	995	25	360	L40×40×5	15.4	25,600
360	SUC-C 25-36	350	995	25	420	L40×40×5	17.5	40,300
400	SUC-C 25-40	390	995	25	460	L40×40×5	18.9	45,100
450	SUC-C 25-45	440	995	25	510	L40×40×5	20.7	58,500

※注文情報
●縞鋼板の板厚は3.2mmです。
●表示価格には消費税は含まれておりません。

組構構造

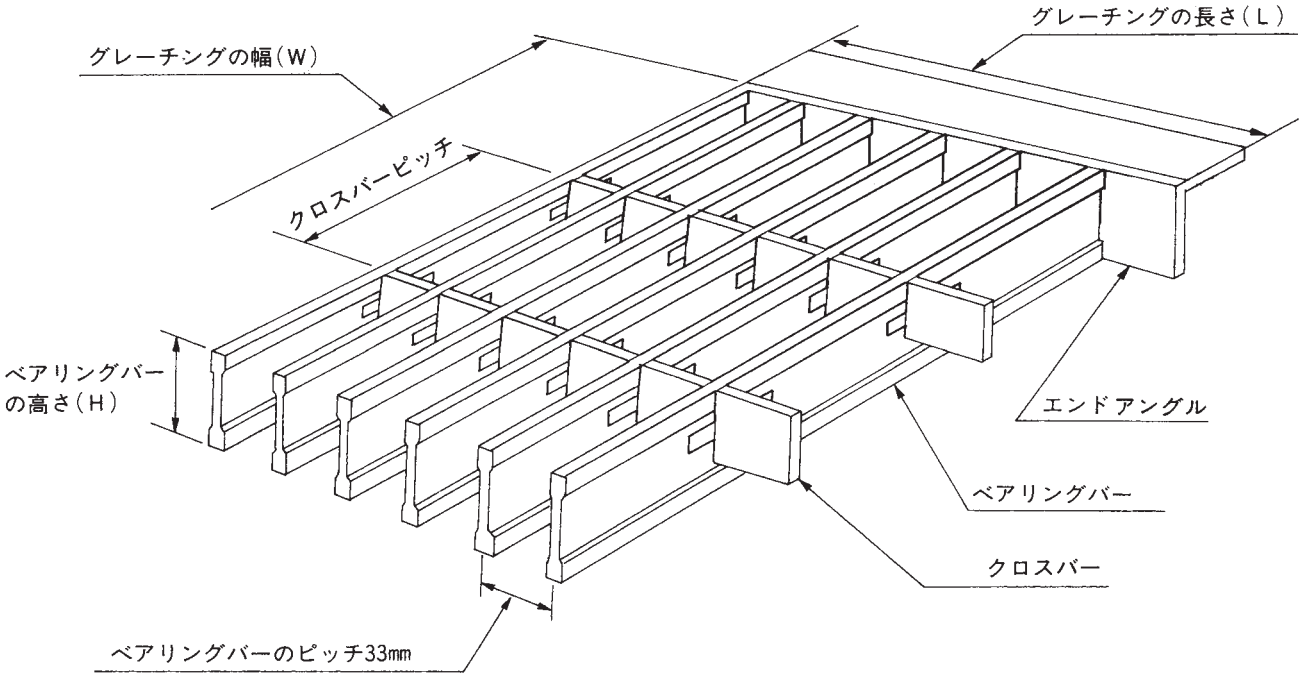

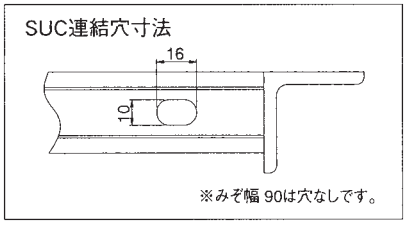

●グレーチングの連結にはTY型（P389）をご使用ください。
（みぞ幅90mmには使用できません）

部材の形状・寸法

	種類	FB4.5×19	I-25	I-32	I-38
ベアリングバー	形状・寸法	4.5 / 19	5 / 3 / 25	5 / 3 / 32	5 / 3 / 38
	ピッチ	33	33	33	33
断面係数Z（mm^3）		270	469	782	1110
クロスバー	形状・寸法	6×6	4.5 / 19		
	ピッチ	100	100	100	100
エンドバー	フラットバー	FB4.5×19	FB4.5×25	FB4.5×25	FB4.5×32
	アングル	L3×30×30,L3×40×40,L5×40×40			

ベアリングバー本数とグレーチング長さの関係表

ベアリングバーピッチ 33mm

ベアリングバー本数	6	7	8	9	10	11	12	13	14	15	16	17	18	19	20
グレーチングの長さ（Lmm）	170	203	236	269	302	335	368	401	434	467	500	533	566	599	632

21	22	23	24	25	26	27	28	29	30	31	32	33	34	35
665	698	731	764	797	830	863	896	929	962	**995**	1028	1061	1094	1127

ステンレス製落葉バスケットエコノミータイプ

■AG-M　集水桝用
■AG-T　溜桝用
■AG-CD　CD桝用

材質:SUS　304

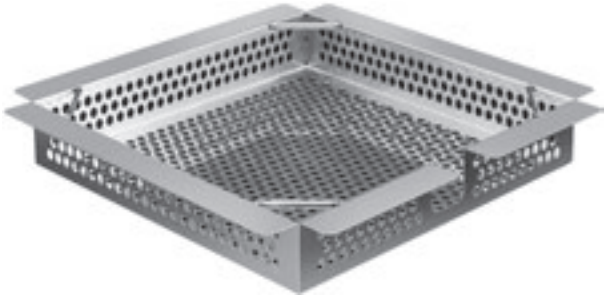

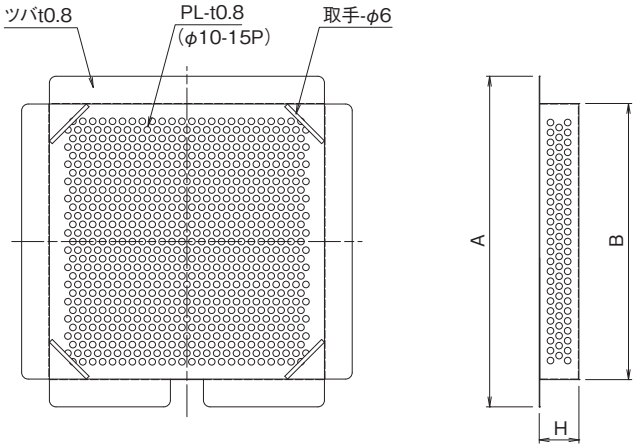

●施工例

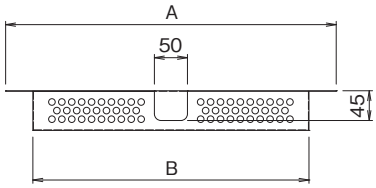

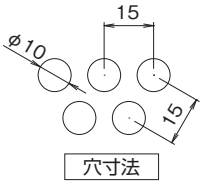

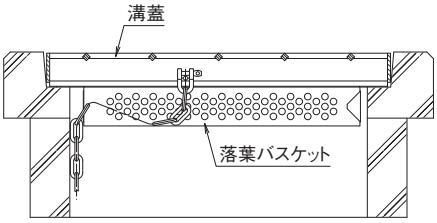

落葉バスケット 使用例

注意:蓋裏にリブのあるものには使用できない場合があります。

■AG-M
集水桝用(ツバ寸法 30mm)
格子蓋桝用　〈単位mm〉

呼称	A	B	H	価格
AG-M 300	325	268.2	60	**29,300**
AG-M 350	375	318.2	60	**38,000**
AG-M 450	475	418.2	60	**47,100**
AG-M 500	525	468.2	60	**58,600**
AG-M 600	625	568.2	60	**64,400**

■AG-T
溜桝用(ツバ寸法 30mm)
溜桝グレーチング用　〈単位mm〉

呼称	A	B	H	価格
AG-T 240	255	198.2	60	**29,300**
AG-T 300	315	258.2	60	**29,700**
AG-T 360	375	318.2	60	**38,000**
AG-T 450	475	418.2	60	**47,100**
AG-T 600	625	568.2	60	**64,400**

■AG-CD
CD桝用(ツバ寸法 42mm)
一般桝グレーチング用　〈単位mm〉

呼称	A	B	H	価格
AG-CD 300	350	269.2	60	**38,000**
AG-CD 360	410	329.2	60	**40,500**
AG-CD 400	450	369.2	60	**47,100**
AG-CD 450	500	419.2	60	**48,700**
AG-CD 500	550	469.2	60	**57,000**
AG-CD 600	650	569.2	60	**71,800**

※注文情報
●表示価格には消費税は含まれておりません。
●耐食性・剛性に優れたステンレス製パンチングメタルを使用しています。
●落葉バスケット取付時の溝蓋の浮上がりがほとんどありません。
●バスケットは定期的に掃除を行ってください。

■AS-M　集水桝用
■AS-T　溜桝用
■AS-CD　CD桝用

材質:SUS　304

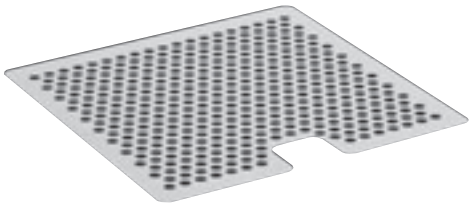

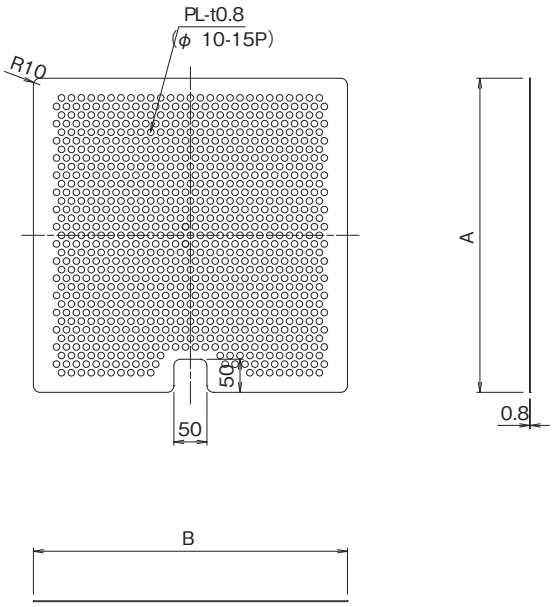

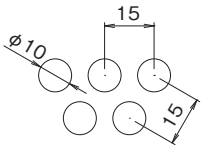

穴寸法

注意:蓋裏にリブのあるものには使用できない場合があります。
クサリ付には使用できません。

■AS-M
集水桝用
格子蓋桝用　〈単位mm〉

呼称	A	B	価格
AS-M 300	325	325	**18,200**
AS-M 350	375	375	**19,000**
AS-M 450	475	475	**22,700**
AS-M 500	525	525	**27,600**
AS-M 600	625	625	**32,200**

■AS-T
溜桝用
溜桝グレーチング用　〈単位mm〉

呼称	A	B	価格
AS-T 240	255	255	**16,900**
AS-T 300	315	315	**17,400**
AS-T 360	375	375	**19,000**
AS-T 450	475	475	**22,700**
AS-T 600	625	625	**32,200**

■AS-CD
CD桝用
一般桝グレーチング用　〈単位mm〉

呼称	A	B	価格
AS-CD 300	350	350	**18,600**
AS-CD 360	410	410	**24,300**
AS-CD 400	450	450	**26,400**
AS-CD 450	500	500	**28,100**
AS-CD 500	550	550	**30,600**
AS-CD 600	650	650	**35,500**

※注文情報
●表示価格には消費税は含まれておりません。
●耐食性・剛性に優れたステンレス製パンチングメタルを使用しています。
●落葉ストレーナー取付時の溝蓋の浮上がりがほとんどありません。
●ストレーナーは定期的に掃除を行ってください。

鋼板製グレーチング

受　枠

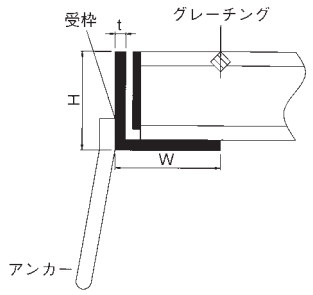

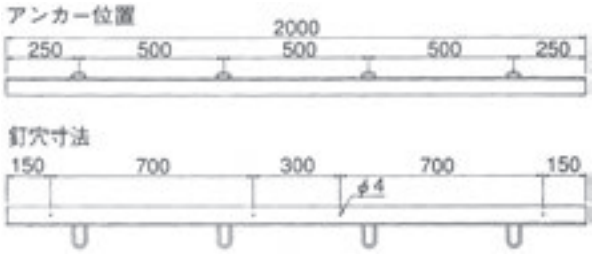

●受　枠
受枠はニムラグレーチングにかかる荷重を分散してコンクリート受部の破損を防ぐために用います。

樹脂系塗装(呼称・寸法・価格表)

呼　称	寸法(mm) H×W×t×L	価　格
L-19	L23.5×58.5×4.5×2000	6,100
L-25	L31×60×6×2000	6,700
L-32	L38×60×6×2000	7,000
L-38	L44×60×6×2000	7,800
L-44	L50×60×6×2000	8,100
L-50	L56×60×6×2000	8,700
L-55	L61×60×6×2000	8,900
L-60	L66×60×6×2000	9,300
L-65	L71×60×6×2000	9,600
L-75	L81×60×6×2000	9,800
L-90	L96×60×6×2000	11,200
L-100	L106×60×6×2000	12,100

溶融亜鉛メッキ付(呼称・寸法・価格表)

呼　称	寸法(mm) H×W×t×L	価　格
L-19Zn	L23.5×58.5×4.5×2000	10,500
L-25Zn	L31×60×6×2000	11,300
L-32Zn	L38×60×6×2000	11,900
L-38Zn	L44×60×6×2000	12,200
L-44Zn	L50×60×6×2000	13,300
L-50Zn	L56×60×6×2000	13,800
L-55Zn	L61×60×6×2000	14,400
L-60Zn	L66×60×6×2000	14,700
L-65Zn	L71×60×6×2000	15,300
L-75Zn	L81×60×6×2000	15,900
L-90Zn	L96×60×6×2000	19,100

※受枠L=2000は両側1000mmの価格です。

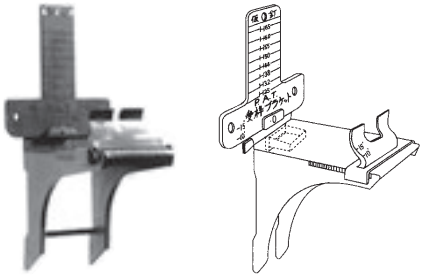

受枠ホルダー

●特長
1. 受枠施工は従来の1/5に短縮、仕上正確！
2. アングルの寸法に関係なく施工！
3. ブラケットはABS製で錆ず量産効果で経済的！
4. グレーチング、マスの高さは25mmから75mmまでOK！
5. 受枠の取付は釘3本ででき、継ぎ目段差不良を解決。
6. 受枠巾の保持部はスライド式止めで関係なく出来ます。
7. 勾配工事は勾配に合せ出来た隙間に木片等を入れて調整。

呼　称	適用サイズ	価　格
受枠ホルダー	L-25～L-75	700円/個

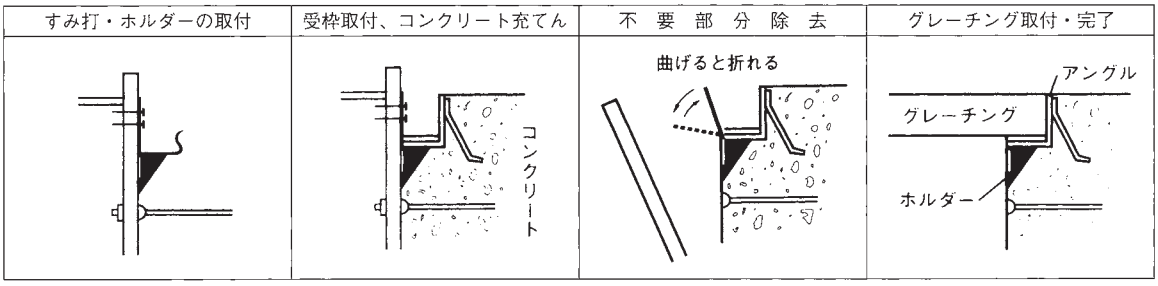

※注文情報
●表示価格には消費税は含まれておりません。

●ボルト固定用受枠

固定方式

A型、AD型（パッキンなし）

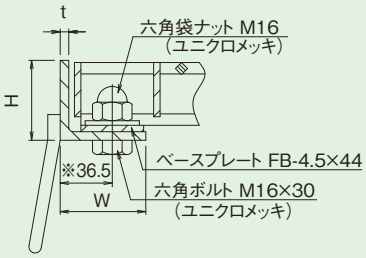

※L-90A、L-90Bは38mmです。

B型、BD型（パッキン付）

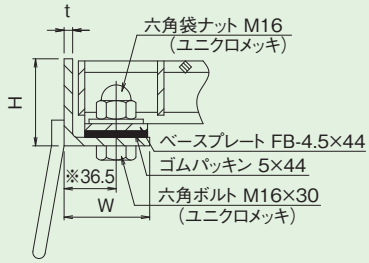

※L-90A、L-90Bは38mmです。

ボルト位置寸法

A型・B型（L=995）

P=12.5、P=15、
P=30、P=35.3

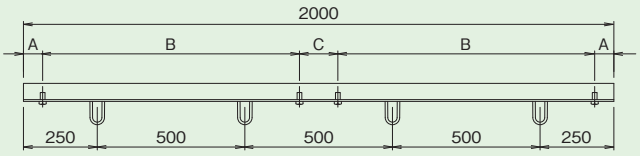

AD型・BD型（L=498）

P=15

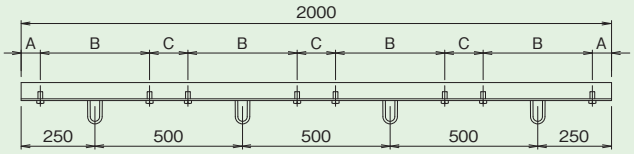

形　式	種　類	A	B	C
A型	P=12.5（L=995） P=15　（L=995） P=30　（L=995）	65	870	130
B型	P=35.3（L=995）	76.5	847	153
AD型 BD型	P=15　（L=498）	65	370	130

樹脂系塗装 ボルト固定式（L=995）（呼称・寸法・価格表）

呼　　称	寸法（mm） H×W×t×L	価　　格
L-32A	L44×60×6×2000	9,900
L-32B	L50×60×6×2000	13,400
L-38A	L50×60×6×2000	11,400
L-38B	L56×60×6×2000	13,800
L-44A	L56×60×6×2000	11,800
L-44B	L61×60×6×2000	14,200
L-50A	L61×60×6×2000	12,200
L-50B	L66×60×6×2000	14,300
L-55A	L66×60×6×2000	12,300
L-55B	L71×60×6×2000	14,400
L-60A	L71×60×6×2000	12,400
L-60B	L76×60×6×2000	15,300
L-65A	L76×60×6×2000	13,300
L-65B	L81×60×6×2000	15,400
L-75A	L86×60×6×2000	13,400
L-75B	L91×60×6×2000	15,500
L-90A	L101×60×6×2000	13,700
L-90B	L106×60×6×2000	16,900

樹脂系塗装 ボルト固定式（L=498）（呼称・寸法・価格表）

呼　　称	寸法（mm） H×W×t×L	価　　格
L-50AD	L61×60×6×2000	12,700
L-50BD	L66×60×6×2000	16,100
L-55AD	L66×60×6×2000	14,100
L-55BD	L71×60×6×2000	16,700
L-60AD	L71×60×6×2000	14,700
L-60BD	L76×60×6×2000	18,000

※注文情報

A パッキン無し　B パッキン付

●表示価格には消費税は含まれておりません。

※受枠L=2000は両側1000mmの価格です。

L-BK

U字溝用受枠

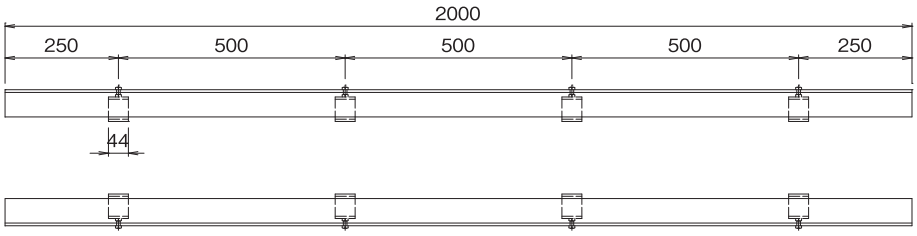

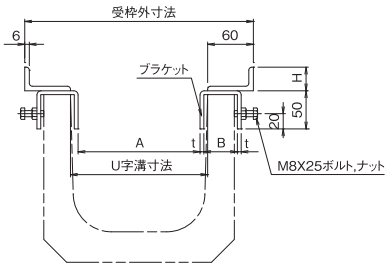

■寸法表

グレーチング高さ	呼　称	U字溝幅	A	B	t	H	ブラケット	価　　格
25	L-BK25	150	126	44	5.0	31	TLK-S	別途見積りさせて頂きます。
		180	161	44	5.0		TLK-S	
		240	217	59	4.5		TLK-L	
		300	282	59	4.5		TLK-L	
32	L-BK32	150	126	44	5.0	38	TLK-S	
		180	161	44	5.0		TLK-S	
		240	217	59	4.5		TLK-L	
		300	282	59	4.5		TLK-L	
38	L-BK38	150	126	44	5.0	44	TLK-S	
		180	161	44	5.0		TLK-S	
		240	217	59	4.5		TLK-L	
		300	282	59	4.5		TLK-L	
44	L-BK44	150	126	44	5.0	50	TLK-S	
		180	161	44	5.0		TLK-S	
		240	217	59	4.5		TLK-L	
		300	282	59	4.5		TLK-L	

※注文情報
- ●表示価格には消費税は含まれておりません。
- ●材質:SS400
- ●U字溝上部と受枠下部のすきまはコンクリート等で固定して下さい。
- ●巾決め材(取外し不可)をブラケット部分に取付も製作できます。
- ●ご注文の際は、仕上方法を樹脂系塗装と溶融亜鉛めっきのどちらかをご指示下さい。

U字溝用受枠(ボルト固定式)

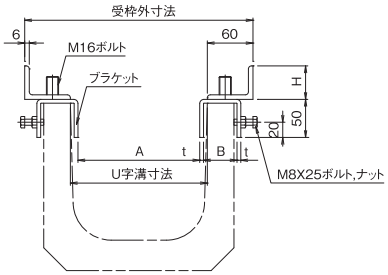

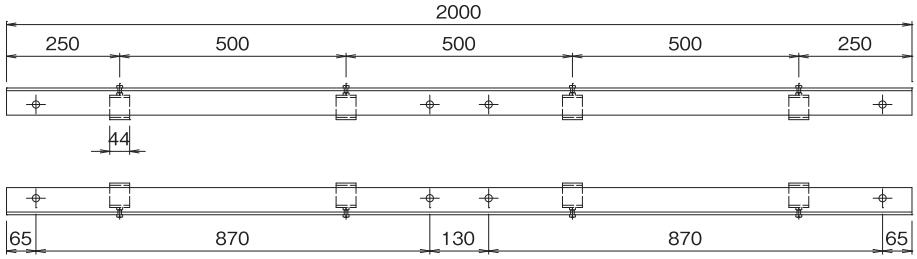

■寸法表

グレーチング高さ	呼　称	U字溝幅	A	B	t	H	ブラケット	価　　格
32	L-BK32A	150	126	44	5.0	44	TLK-S	別途見積りさせて頂きます。
		180	161	44	5.0		TLK-S	
		240	217	59	4.5		TLK-L	
		300	282	59	4.5		TLK-L	
	L-BK32B	150	126	44	5.0	50	TLK-S	
		180	161	44	5.0		TLK-S	
		240	217	59	4.5		TLK-L	
		300	282	59	4.5		TLK-L	
38	L-BK38A	150	126	44	5.0	50	TLK-S	
		180	161	44	5.0		TLK-S	
		240	217	59	4.5		TLK-L	
		300	282	59	4.5		TLK-L	
	L-BK38B	150	126	44	5.0	56	TLK-S	
		180	161	44	5.0		TLK-S	
		240	217	59	4.5		TLK-L	
		300	282	59	4.5		TLK-L	
44	L-BK44A	150	126	44	5.0	56	TLK-S	
		180	161	44	5.0		TLK-S	
		240	217	59	4.5		TLK-L	
		300	282	59	4.5		TLK-L	
	L-BK44B	150	126	44	5.0	61	TLK-S	
		180	161	44	5.0		TLK-S	
		240	217	59	4.5		TLK-L	
		300	282	59	4.5		TLK-L	

Aパッキン無し　Bパッキン付

※注文情報
- ●表示価格には消費税は含まれておりません。
- ●材質:SS400
- ●U字溝上部と受枠下部のすきまはコンクリート等で固定して下さい。
- ●巾決め材(取外し不可)をブラケット部分に取付も製作できます。
- ●ご注文の際は、仕上方法を樹脂系塗装と溶融亜鉛めっきのどちらかをご指示下さい。

インターロッキングブロック用受枠(呼称・寸法・価格表)

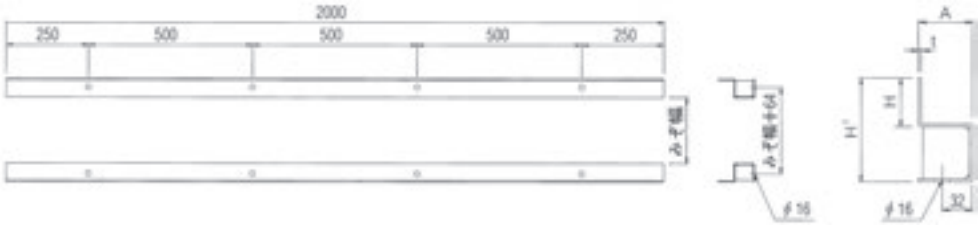

※注文情報
●表示価格には消費税は含まれておりません。
●M12ボルト使用

呼　　称	寸法(mm) H′×H×A×t×L	価　　格
L-11-19	110×22.2×57.2×3.2×2000	19,200
L-11-25	110×28.2×57.2×3.2×2000	19,200
L-11-32	110×35.2×57.2×3.2×2000	19,200
L-11-38	110×41.2×57.2×3.2×2000	19,200
L-11-44	110×47.2×57.2×3.2×2000	19,200

ボルト固定式受枠　施工要領について

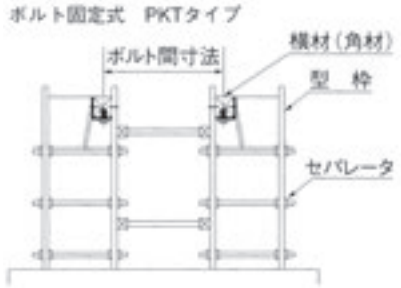

⬆受枠継ぎ目の一致とボルトのセンターを注意して施工してください。

⬅図のように型枠を組み、受枠にボルトが固定してあり、グレーチング本体のボルト穴に位置が合う用に注意して取り付けて下さい。

横断・側溝用　受枠施工要領について

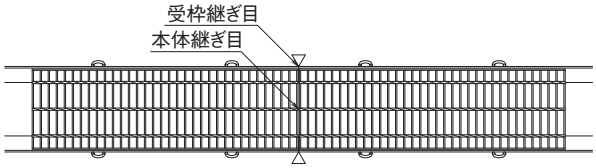

○ 受枠と本体の継ぎ目の一致 適正

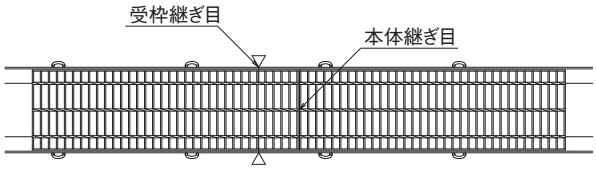

× 受枠と本体の継ぎ目の不一致 不適

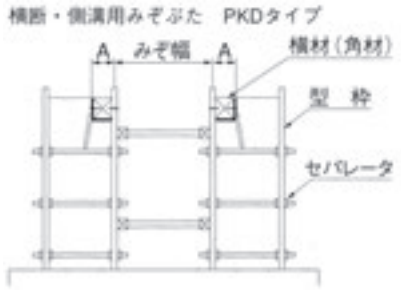

○ 受枠水平適正

× 受枠の段差不良

⬆受枠の継ぎ目（段差）注意
施工のときに受枠の継ぎ目個所が段差が起きますとグレーチング本体のレベルが不均等になり本体破損騒音問題など色々な原因になります。

⬅左の図のように型枠を組み、受枠と横材を釘で水平固定します。

●受枠の施工注意
これまでの側溝横断溝を調査しましたところ、破損及び騒音のほとんどが受枠の施工不良に起因しております。側溝、横断溝の受枠取付けについては次の点に十分ご留意のうえ施工して下さい。

1.　受枠の左右のレベルについて
受枠下部に丸棒または山形鋼を仮溶接していただきますと左右のレベルが正確に保持されます。とくに傾斜面にはこの方法をご採用ください。

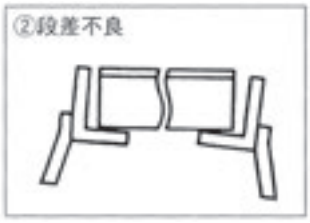

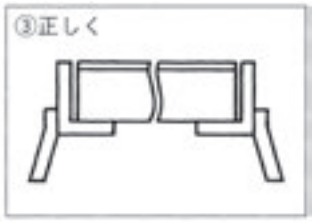

鋼板製グレーチング

グレーチング用連結金具

ボルト連結金具 ① ② ③

H19～H25　H32～H38　H44～H60

鋼板製電気亜鉛メッキ付

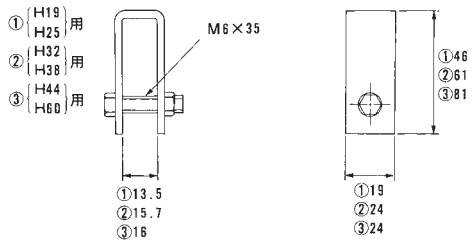

KTクリップ-S、-M、-L

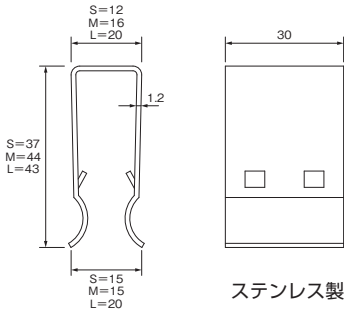

ステンレス製

MSクリップ-3、-5、-7

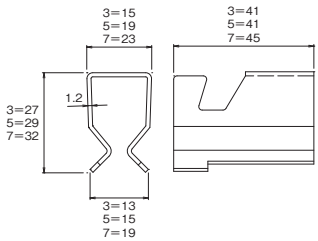

ステンレス製

■連結クリップ対応表

ボルト連結金具①、②、③

ピッチ＼H寸法	19	25	32	38	44	50	55	60	65	75	90	100	価格
P=12.5													500
P=15		①	②		③								500
P=30	①		②		③								500
P=35.3							③						500

KTクリップ-S、-M、-L

ピッチ＼H寸法	19	25	32	38	44	50	55	60	65	75	90	100	価格
P=12.5	S(FB3mmのみ)				M(FB4.5mmのみ)								450
P=15		M					L						450
P=30	S(FB3mmのみ)												450
	M(FB4.5mmとIB5×3)												450
P=35.3							L						450

MSクリップ-3、-5、-7

ピッチ＼H寸法	19	25	32	38	44	50	55	60	65	75	90	100	価格
P=12.5	3(FB3mmのみ)				5(FB4.5mmのみ)								500
P=15		5					7						500
P=30	3(FB3mmのみ)												500
	5(FB4.5mmとIB5×3)												500
P=35.3							7						500

※通行量の多い場所での使用にはボルト連結金具をお薦めします。

KTクリップ取り付け方

注意事項

- 取り扱いの際には作業用手袋を着用して下さい。
- 誤って隙間に指を入れると、ケガをする事がありますので十分に注意して下さい。
- グレーチングの両端の隙間が少ない場合には、使用できない場合があります。
- 使用条件によりクリップが浮き上がる場合があります。

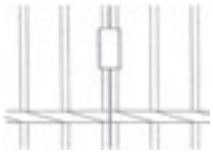

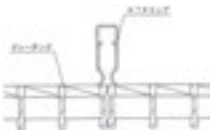

取り付け方

連結させるグレーチング同士の隙間を詰めて、KTクリップで挟み込んで樹脂製ハンマー等で垂直に叩いて右図のように取り付けて下さい。

取り外し方

先端が平らな工具（マイナスドライバー等）をKTクリップとベアリングバーの間に差し込んで取り外して下さい。

MSクリップ取り付け方

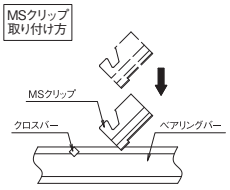

① 連結させるグレーチングのクロスバーを揃えて、ベアリングバー同士の隙間を詰めてMSクリップで挟み込みます。

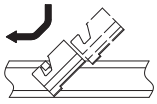

② MSクリップのくぼみの部分がクロスバーに掛かる位置まで樹脂製ハンマー等で軽く叩いて移動させます。

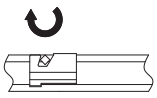

③ MSクリップがクロスバーを中心に樹脂製ハンマー等で軽く叩いて回転させてベアリングバーとMSクリップが水平になる様に取り付けます。

取り外し方

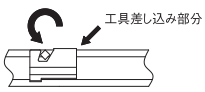

先端が平らな工具(マイナスドライバー等)をMSクリップとベアリングバーの間に差し込んで回転させて取り外して下さい。

対応サイズ

- FB 4.5×19～44
- IB 5/3×25～44

※ グレーチングの両端の隙間が少ない場合には、使用できない場合があります。

注意事項

- 取り扱いの際には作業用手袋を着用して下さい。
- 誤って隙間に指を入れると、ケガをする事がありますので十分注意して下さい。

※注文情報

●表示価格には消費税は含まれておりません。

Tボックス

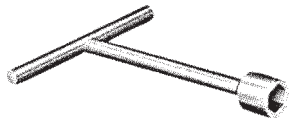

対応品名:PKT用、PRT用　　SS400　ユニクロメッキ

呼　称	A	B	L	t	価　格(円)	備考
Tボックス 13	160	13	160	10	**2,000(1本)**	M8用
Tボックス 24	195	24	250	14	**4,000(1本)**	M16用

V型取手

対応品名:
鋼板製グレーチング(P=30,35.3用)
ステンレスグレーチング(P=22,30用)

呼　称	価　格(円)	備　考
V型取手	**1,300(1本)**	SS400　ユニクロメッキ

GT-S取手

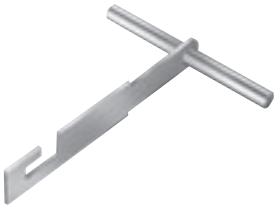

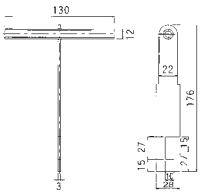

対応品名:鋼板製グレーチング(P=12.5,15用)

呼　称	価　格(円)	備　考
GT-S取手	**1,000(1本)**	SS400　ユニクロメッキ

SUS-T型取手

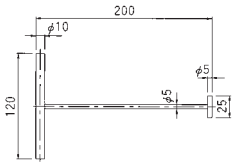

対応品名:
鋼板製グレーチング(P=12.5,15用)
ステンレスグレーチング(P=10,13,15用)

呼　称	価　格(円)	備　考
SUS-T型取手	**1,500(1本)**	SUS304

GCボルトカバー

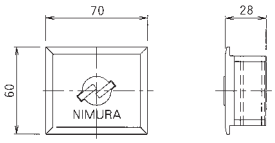

呼　称	価　格(円)	備　考
GCボルトカバー	**900(1個)**	クロロプレン

盗難防止クサリ(シャックル・アンカー付)

SWRM　電気亜鉛めっき

呼　称	価　格(円)	備　考
盗難防止クサリ	**1,200**	φ5×500

パッキン　U字溝用

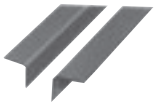

呼　称	寸法(mm)	組	価　格(円) パッキン	価　格(円) 取付加工代	備　考 エンドアングル
平パッキン	3×25×985	1	**1,500**	**−**	3×30×30×995
	3×30×985	1	**1,500**	**−**	5×40×40×995
L型パッキン	2×25×25×985	1	**2,500**	**1,000**	3×30×30×995
	2×30×30×985	1	**2,500**	**1,000**	5×40×40×995
	2×40×40×985	1	**2,500**	**1,000**	6×50×50×995

パッキン

呼　称	寸法(mm)	組	価　格(円) パッキン	価　格(円) 取付加工代	備考
平パッキン	2×30×985	1	**1,000**	**−**	
	3×30×985	1	**1,500**	**−**	
	5×25×1000	1	**2,000**	**−**	
	5×35×985	1	**2,000**	**−**	
	5×40×975	1	**2,000**	**500**	みぞ付
	5×40×475	1	**1,000**	**250**	みぞ付
Zパッキン	5×44×980	1	**4,800**	**500**	みぞ付
	5×44×490	1	**3,400**	**250**	みぞ付
PKT用	5×44×995	1	**2,000**	**−**	H50以上
	5×44×995	1	**2,000**	**−**	H44以下
	5×44×995	1	**2,000**	**−**	L=498用

IBK-BB(細目用クサリ止金具)

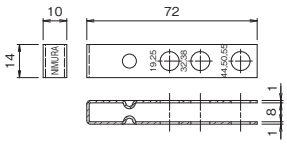

対応品名:鋼板製細目グレーチング用
(P=12.5、P=15 H=19〜H=55)

クサリは付属しません。
クサリ付は1,200円加算して下さい。

呼　称	価　格(円)	備　考
IBK-BB	**500(1個)**	SUS304

TY型

呼　称	寸法(mm)	価　格(円)	備　考
TY型	M8×25 (ユニクロメッキ)	**170(1個)**	ナット、ワッシャー付

●表示価格には消費税は含まれておりません。　※取手(V型, GT−S, SUS−T型)は蓋の開閉以外の用途には使用しないで下さい。破損する場合があります。

参考資料

PGE 110°開閉 観音開き

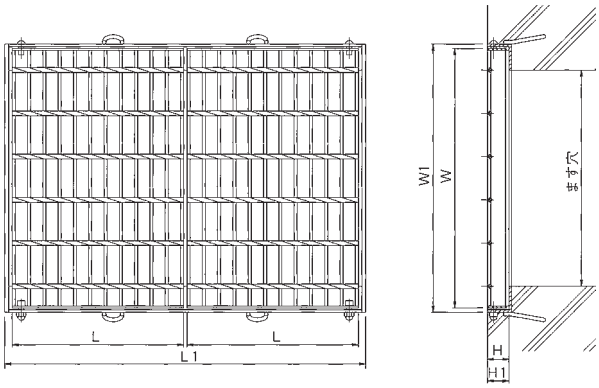

PGM 落し込み H鋼脱着式

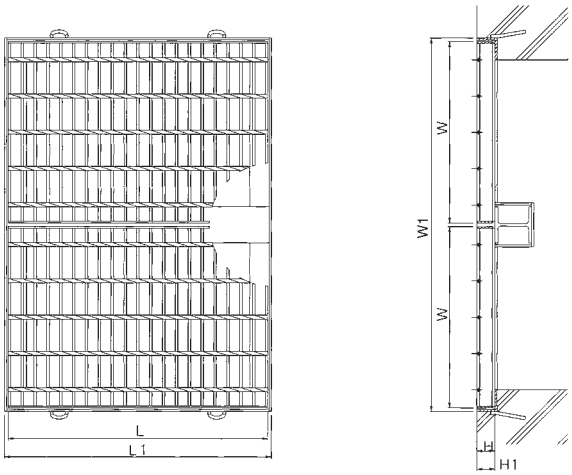

PUC 四面ツバ 正方形タイプ

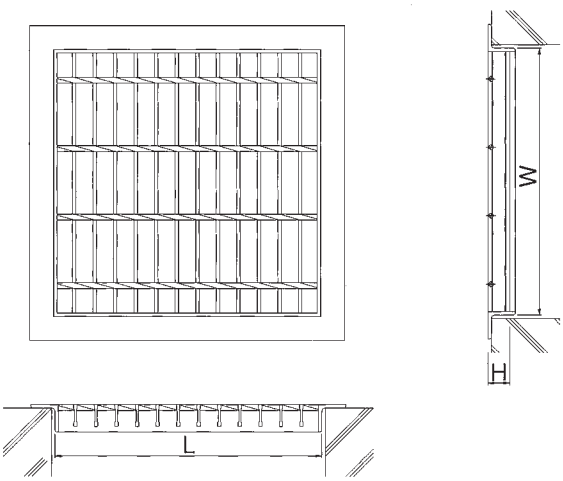

PUC 周囲ツバ 丸形タイプ

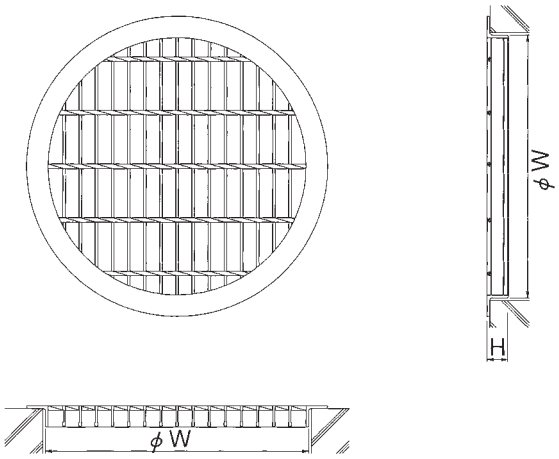

市章マーク入グレーチング、マーク取り付け方法

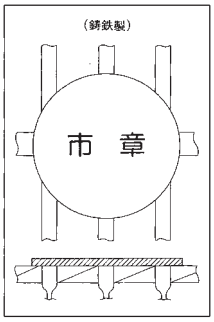

Aタイプ　上部に溶接づけ

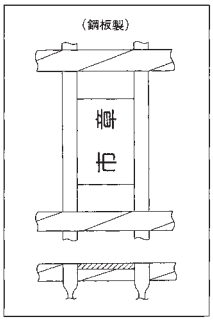

Bタイプ　埋め込み溶接

市章マーク	型製作費	マーク代	マーク取付代
Aタイプ	実費 型の返却は致しません	実費 マークのみの販売は致しません	別途料金申し受けます
Bタイプ			別途料金申し受けます

■納まり図

CD360-2

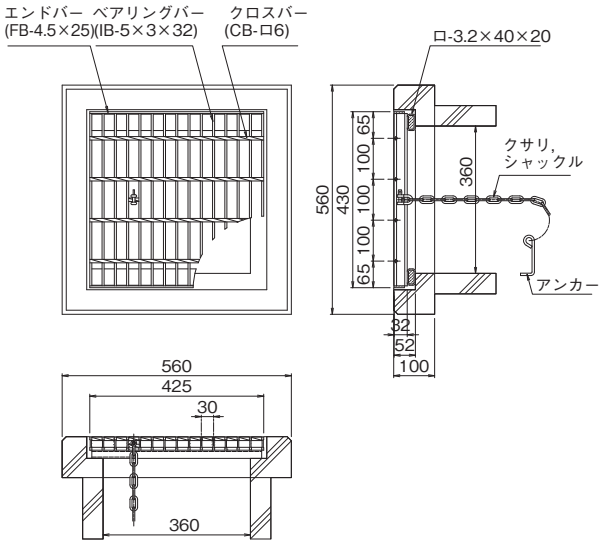

CD-S 450-2

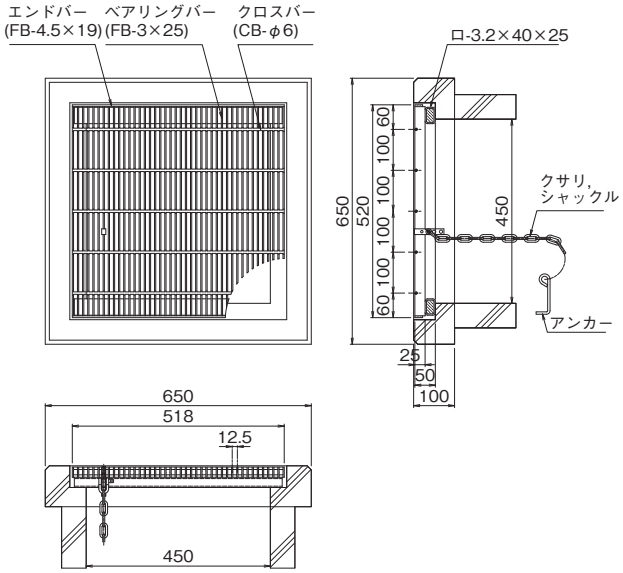

PM155(350)

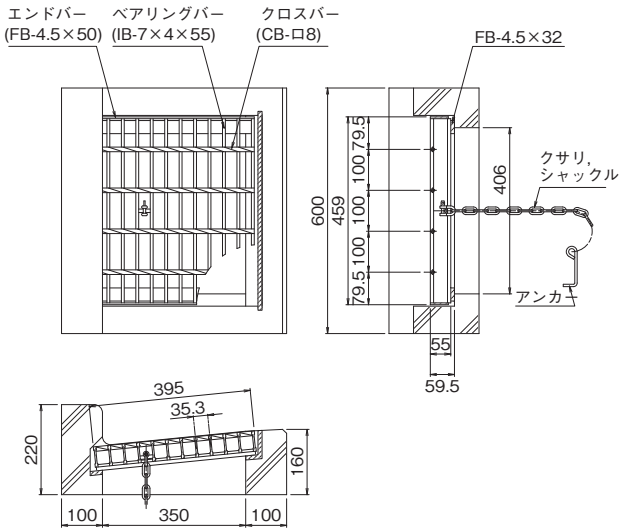

PM300

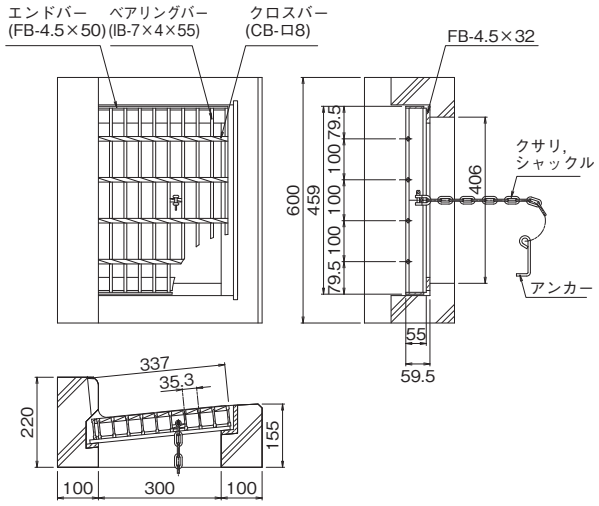

ルーフドレイン
マンホール鉄蓋
カラー舗装用鉄蓋
カラー舗装化粧用グレーチング
フロアーハッチ
上水道用鉄蓋
鋳鉄蓋製格子蓋／ガードコーナー
排水トラップ
排水金物／通気金物／吊環
ツリーガード
鋼板製グレーチング
ステンレス製グレーチング
FRPグレーチング
アルミ製グレーチング／樹脂グレーチング
車止め
技術資料・会社案内・施工例写真集

スベリ止　50

クロスバーピッチを50mm間隔にしました。
ベアリングバーには、スベリ止材を使用し自転車、ベビーカー、車椅子等の通行の際はまり込み、落ち込み、滑りを防止します。

■クロスバーピッチ 50mm

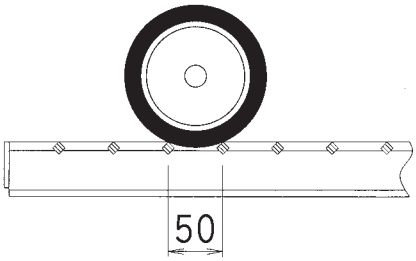

■クロスバーピッチ 100mm

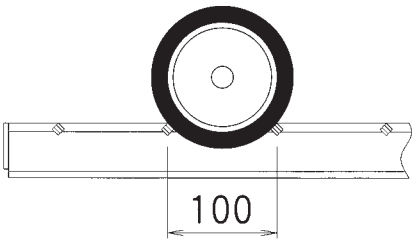

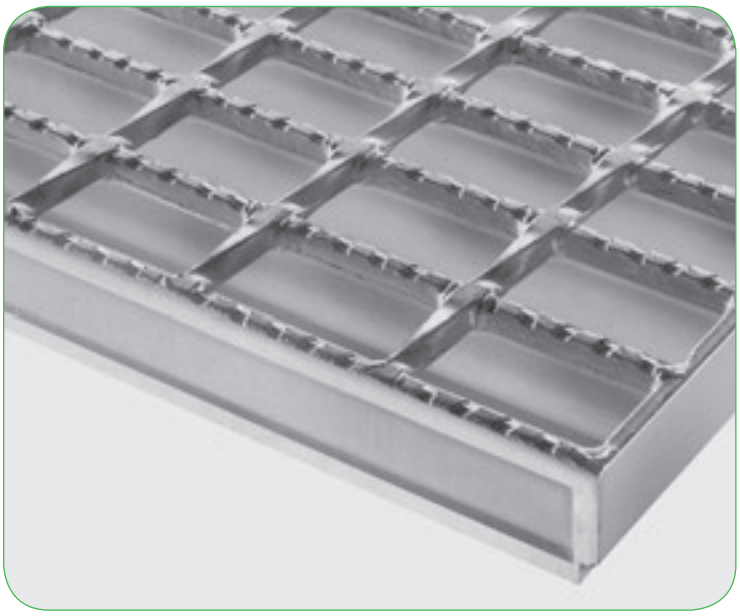

FKD-V（スベリ止、クロスバーピッチ50）

スベリ止　普通目　横断溝用

FKD-V　50-3

横断・側溝用
スベリ止
クロスバーピッチ50mm

みぞ幅寸法（300mm）
ベアリングバーの高さ（50mm）

T-25　T-20　T-14　T-6　T-2　歩道用

■材質・表面処理
材質：SS400
処理：溶融亜鉛めっき（グレーチング）
樹脂系塗装（受枠）

ベアリングバーピッチ 35.3mm（H50～H90）
ベアリングバーピッチ 30.0mm（H25～H44）

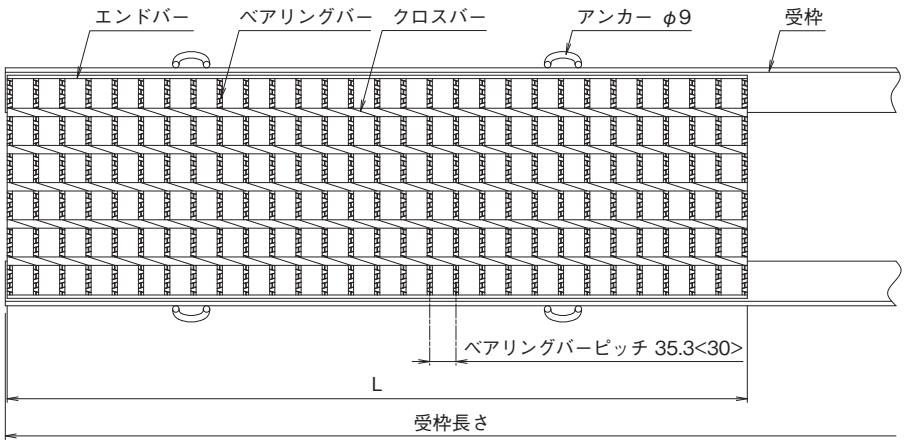

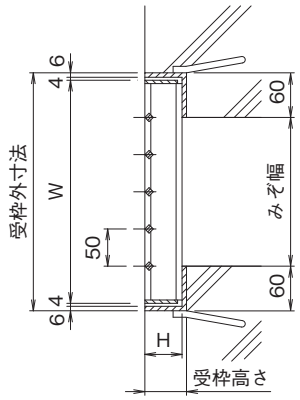

※<　>寸法は、H44以下の寸法です。

横断溝用みぞぶた（呼称・寸法・重量・価格表）

T-25

みぞ幅 mm	呼称記号	ニムラグレーチング 実寸法 Wmm	Lmm	Hmm	重量 kg/m	受枠 寸法（mm）	受枠 重量 kg/m	総重量 kg/組	価格 本体	価格 受枠
200	FKD-V 44-2	300	995	44	17.1	L50×50×6	10.3	27.4	16,100	8,100
250	FKD-V 50-2.5	350	995	50	25.9	L56×60×6	11.1	37.0	23,000	8,700
300	FKD-V 55-3	400	995	55	31.8	L61×60×6	11.4	43.2	28,500	8,900
350	FKD-V 60-3.5	450	995	60	38.8	L66×60×6	11.8	50.6	34,700	9,300
400	FKD-V 65-4	500	995	65	45.1	L71×60×6	12.1	57.2	40,500	9,600
450	FKD-V 75-4.5	550	995	75	56.5	L81×60×6	13.3	69.8	50,800	9,800
500	FKD-V 75-5	600	995	75	61.4	L81×60×6	13.3	74.7	52,400	9,800
550	FKD-V 90-5.5	650	995	90	78.1	L96×60×6	14.9	93.0	83,800	11,200
600	FKD-V 90-6	700	995	90	83.7	L96×60×6	14.9	98.6	86,800	11,200

T-20

みぞ幅 mm	呼称記号	ニムラグレーチング 実寸法 Wmm	Lmm	Hmm	重量 kg/m	受枠 寸法（mm）	受枠 重量 kg/m	総重量 kg/組	価格 本体	価格 受枠
100	FKD-V 32-1	200	995	32	7.7	L38×60×6	9.2	16.9	12,200	7,000
150	FKD-V 32-1.5	250	995	32	9.9	L38×60×6	9.2	19.1	13,000	7,000
200	FKD-V 38-2	300	995	38	15.0	L44×60×6	9.7	24.7	14,500	7,800
250	FKD-V 44-2.5	350	995	44	19.6	L50×60×6	10.3	29.9	17,900	8,100
300	FKD-V 50-3	400	995	50	29.3	L56×60×6	11.1	40.4	25,400	8,700
350	FKD-V 55-3.5	450	995	55	35.5	L61×60×6	11.4	46.9	31,100	8,900
400	FKD-V 60-4	500	995	60	42.8	L66×60×6	11.8	54.6	36,100	9,300
450	FKD-V 65-4.5	550	995	65	49.3	L71×60×6	12.1	61.4	41,800	9,600
500	FKD-V 65-5	600	995	65	53.6	L71×60×6	12.1	65.7	45,300	9,600
550	FKD-V 75-5.5	650	995	75	66.2	L81×60×6	13.3	79.5	55,400	9,800
600	FKD-V 75-6	700	995	75	71.2	L81×60×6	13.3	84.5	60,100	9,800

横断溝用みぞぶた（呼称・寸法・重量・価格表）

T-14

みぞ幅 mm	呼称記号	ニムラグレーチング 実寸法 Wmm	Lmm	Hmm	重量 kg/m	受枠 寸法(mm)	重量 kg/m	総重量 kg/組	価格 本体	受枠
100	**FKD-V 25-1**	200	995	25	6.3	L31×60×6	8.0	14.3	**10,700**	**6,700**
150	**FKD-V 25-1.5**	250	995	25	8.1	L31×60×6	8.0	16.1	**10,900**	**6,700**
200	**FKD-V 32-2**	300	995	32	12.8	L38×60×6	9.2	22.0	**13,100**	**7,000**
250	**FKD-V 38-2.5**	350	995	38	17.2	L44×60×6	9.7	26.9	**16,700**	**7,800**
300	**FKD-V 44-3**	400	995	44	22.1	L50×60×6	10.3	32.4	**19,600**	**8,100**
350	**FKD-V 50-3.5**	450	995	50	32.7	L56×60×6	11.1	43.8	**27,900**	**8,700**
400	**FKD-V 50-4**	500	995	50	36.1	L56×60×6	11.1	47.2	**30,300**	**8,700**
450	**FKD-V 55-4.5**	550	995	55	42.8	L61×60×6	11.4	54.2	**37,100**	**8,900**
500	**FKD-V 55-5**	600	995	55	46.5	L61×60×6	11.4	57.9	**39,300**	**8,900**
550	**FKD-V 60-5.5**	650	995	60	54.8	L66×60×6	11.8	66.6	**46,200**	**9,300**
600	**FKD-V 65-6**	700	995	65	62.0	L71×60×6	12.1	74.1	**52,000**	**9,600**

T-6

みぞ幅 mm	呼称記号	ニムラグレーチング 実寸法 Wmm	Lmm	Hmm	重量 kg/m	受枠 寸法(mm)	重量 kg/m	総重量 kg/組	価格 本体	受枠
200	**FKD-V 32-2**	300	995	32	12.8	L38×60×6	9.2	22.0	**13,100**	**7,000**
250	**FKD-V 38-2.5**	350	995	38	17.2	L44×60×6	9.7	26.9	**16,700**	**7,800**
300	**FKD-V 44-3**	400	995	44	22.1	L50×60×6	10.3	32.4	**19,600**	**8,100**
350	**FKD-V 44-3.5**	450	995	44	24.6	L50×60×6	10.3	34.9	**21,600**	**8,100**
400	**FKD-V 50-4**	500	995	50	36.1	L56×60×6	11.1	47.2	**30,300**	**8,700**
450	**FKD-V 50-4.5**	550	995	50	39.5	L56×60×6	11.1	50.6	**33,200**	**8,700**
500	**FKD-V 55-5**	600	995	55	46.5	L61×60×6	11.4	57.9	**39,300**	**8,900**
550	**FKD-V 55-5.5**	650	995	55	50.1	L61×60×6	11.4	61.5	**41,900**	**8,900**
600	**FKD-V 60-6**	700	995	60	58.8	L66×60×6	11.8	70.6	**49,100**	**9,300**

T-2

みぞ幅 mm	呼称記号	ニムラグレーチング 実寸法 Wmm	Lmm	Hmm	重量 kg/m	受枠 寸法(mm)	重量 kg/m	総重量 kg/組	価格 本体	受枠
200	**FKD-V 25-2**	300	995	25	10.3	L31×60×6	8.0	18.3	**11,400**	**6,700**
250	**FKD-V 25-2.5**	350	995	25	13.3	L31×60×6	8.0	21.3	**12,800**	**6,700**
300	**FKD-V 32-3**	400	995	32	16.6	L38×60×6	9.2	25.8	**15,200**	**7,000**
350	**FKD-V 32-3.5**	450	995	32	18.5	L38×60×6	9.2	27.7	**16,400**	**7,000**
400	**FKD-V 38-4**	500	995	38	23.8	L44×60×6	9.7	33.5	**20,800**	**7,800**
450	**FKD-V 38-4.5**	550	995	38	26.1	L44×60×6	9.7	35.8	**22,600**	**7,800**
500	**FKD-V 44-5**	600	995	44	32.2	L50×60×6	10.3	42.5	**27,800**	**8,100**
550	**FKD-V 44-5.5**	650	995	44	34.7	L50×60×6	10.3	45.0	**32,000**	**8,100**
600	**FKD-V 44-6**	700	995	44	37.2	L50×60×6	10.3	47.5	**32,300**	**8,100**

※注文情報

●溶融亜鉛メッキ付コーナーアングル受枠は（P384）です。
●受枠L=2000は両側1000mmの価格です。
●表示価格には消費税は含まれておりません。

ルーフドレイン
マンホール鉄蓋
カラー舗装用鉄蓋
カラー舗装化粧用グレーチング
フロアーハッチ
上水道用鉄蓋
鋳鉄蓋製格子蓋／ガードコーナー
排水トラップ
排水金物／通気金物／吊環
ツリーガード
鋼板製グレーチング
ステンレス製グレーチング
FRPグレーチング
アルミ製グレーチング／樹脂グレーチング
車止め
技術資料・会社案内・施工例写真集

FKD-V（スベリ止、クロスバーピッチ50）

スベリ止　普通目　側溝用

FKD-V　50-3

横断・側溝用
スベリ止
クロスバーピッチ50mm

みぞ幅寸法（300mm）
ベアリングバーの高さ（50mm）

T-25　T-20　T-14　T-6　T-2　歩道用

■材質・表面処理
材質：SS400
処理：溶融亜鉛めっき（グレーチング）
樹脂系塗装（受枠）

ベアリングバーピッチ 35.3mm（H50～H90）
ベアリングバーピッチ 30.0mm（H25～H44）

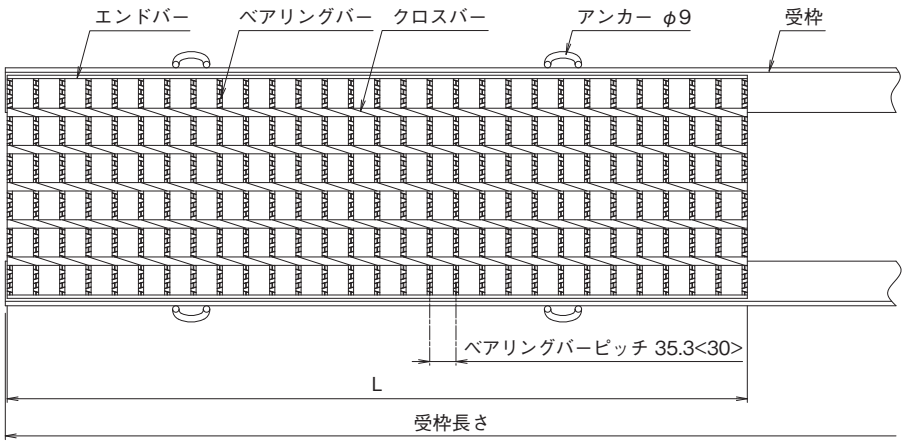

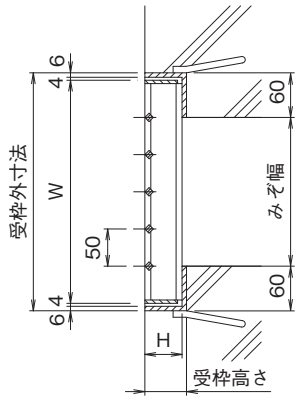

※<　>寸法は、H44以下の寸法です。

側溝用みぞぶた（呼称・寸法・重量・価格表）

T-25

みぞ幅 mm	呼称記号	ニムラグレーチング 実寸法 Wmm	Lmm	Hmm	重量 kg/m	受枠 寸法（mm）	重量 kg/m	総重量 kg/組	価格 本体	受枠
200	FKD-V 44-2	300	995	44	17.1	L50×60×6	10.3	27.4	16,100	8,100
250	FKD-V 44-2.5	350	995	44	19.6	L50×60×6	10.3	29.9	17,900	8,100
300	FKD-V 50-3	400	995	50	29.3	L56×60×6	11.1	40.4	25,400	8,700
350	FKD-V 55-3.5	450	995	55	35.5	L61×60×6	11.4	46.9	31,100	8,900
400	FKD-V 65-4	500	995	65	45.1	L71×60×6	12.1	57.2	40,500	9,600
450	FKD-V 75-4.5	550	995	75	56.5	L81×60×6	13.3	69.8	50,800	9,800
500	FKD-V 90-5	600	995	90	72.5	L96×60×6	14.9	87.4	78,800	11,200
550	FKD-V 90-5.5	650	995	90	78.1	L96×60×6	14.9	93.0	83,800	11,200

T-20

みぞ幅 mm	呼称記号	ニムラグレーチング 実寸法 Wmm	Lmm	Hmm	重量 kg/m	受枠 寸法（mm）	重量 kg/m	総重量 kg/組	価格 本体	受枠
100	FKD-V 32-1	200	995	32	7.7	L38×60×6	9.2	16.9	12,200	7,000
150	FKD-V 32-1.5	250	995	32	9.9	L38×60×6	9.2	19.1	13,000	7,000
200	FKD-V 38-2	300	995	38	15.0	L44×60×6	9.7	24.7	14,500	7,800
250	FKD-V 44-2.5	350	995	44	19.6	L50×60×6	10.3	29.9	17,900	8,100
300	FKD-V 50-3	400	995	50	29.3	L56×60×6	11.1	40.4	25,400	8,700
350	FKD-V 55-3.5	450	995	55	35.5	L61×60×6	11.4	46.9	31,100	8,900
400	FKD-V 55-4	500	995	55	39.1	L61×60×6	11.4	50.5	33,900	8,900
450	FKD-V 65-4.5	550	995	65	49.3	L71×60×6	12.1	61.4	41,800	9,600
500	FKD-V 75-5	600	995	75	61.4	L81×60×6	13.3	74.7	52,400	9,800
550	FKD-V 75-5.5	650	995	75	66.2	L81×60×6	13.3	79.5	55,400	9,800
600	FKD-V 90-6	700	995	90	83.7	L96×60×6	14.9	98.6	86,800	11,200

側溝用みぞぶた（呼称・寸法・重量・価格表）

T-14

みぞ幅 mm	呼称記号	ニムラグレーチング 実寸法 Wmm	Lmm	Hmm	重量 kg/m	受枠 寸法(mm)	重量 kg/m	総重量 kg/組	価格 本体	受枠
100	**FKD-V 25-1**	200	995	25	6.3	L31×60×6	8.0	14.3	**10,700**	**6,700**
150	**FKD-V 25-1.5**	250	995	25	8.1	L31×60×6	8.0	16.1	**10,900**	**6,700**
200	**FKD-V 32-2**	300	995	32	12.8	L38×60×6	9.2	22.0	**13,100**	**7,000**
250	**FKD-V 38-2.5**	350	995	38	17.2	L44×60×6	9.7	26.9	**16,700**	**7,800**
300	**FKD-V 44-3**	400	995	44	22.1	L50×60×6	10.3	32.4	**19,600**	**8,100**
350	**FKD-V 50-3.5**	450	995	50	32.7	L56×60×6	11.1	43.8	**27,900**	**8,700**
400	**FKD-V 50-4**	500	995	50	36.1	L56×60×6	11.1	47.2	**30,300**	**8,700**
450	**FKD-V 55-4.5**	550	995	55	42.8	L61×60×6	11.4	54.2	**37,100**	**8,900**
500	**FKD-V 60-5**	600	995	60	50.8	L66×60×6	11.8	62.6	**42,900**	**9,300**
550	**FKD-V 65-5.5**	650	995	65	57.8	L71×60×6	12.1	69.9	**48,800**	**9,600**
600	**FKD-V 75-6**	700	995	75	71.2	L81×60×6	13.3	84.5	**60,100**	**9,800**

T-6

みぞ幅 mm	呼称記号	ニムラグレーチング 実寸法 Wmm	Lmm	Hmm	重量 kg/m	受枠 寸法(mm)	重量 kg/m	総重量 kg/組	価格 本体	受枠
200	**FKD-V 25-2**	300	995	25	10.3	L31×60×6	8.0	18.3	**11,400**	**6,700**
250	**FKD-V 32-2.5**	350	995	32	14.6	L38×60×6	9.2	23.8	**13,800**	**7,000**
300	**FKD-V 38-3**	400	995	38	19.4	L44×60×6	9.7	29.1	**17,400**	**7,800**
350	**FKD-V 44-3.5**	450	995	44	24.6	L50×60×6	10.3	34.9	**21,600**	**8,100**
400	**FKD-V 44-4**	500	995	44	27.1	L50×60×6	10.3	37.4	**23,600**	**8,100**
450	**FKD-V 50-4.5**	550	995	50	39.5	L56×60×6	11.1	50.6	**33,200**	**8,700**
500	**FKD-V 50-5**	600	995	50	42.9	L56×60×6	11.1	54.0	**36,100**	**8,700**
550	**FKD-V 50-5.5**	650	995	50	46.4	L56×60×6	11.1	57.5	**38,400**	**8,700**
600	**FKD-V 55-6**	700	995	55	53.8	L61×60×6	11.4	65.2	**44,800**	**8,900**

T-2

みぞ幅 mm	呼称記号	ニムラグレーチング 実寸法 Wmm	Lmm	Hmm	重量 kg/m	受枠 寸法(mm)	重量 kg/m	総重量 kg/組	価格 本体	受枠
200	**FKD-V 25-2**	300	995	25	10.3	L31×60×6	8.0	18.3	**11,400**	**6,700**
250	**FKD-V 25-2.5**	350	995	25	13.3	L31×60×6	8.0	21.3	**12,800**	**6,700**
300	**FKD-V 25-3**	400	995	25	15.1	L31×60×6	8.0	23.1	**13,800**	**6,700**
350	**FKD-V 25-3.5**	450	995	25	17.0	L31×60×6	8.0	25.0	**14,800**	**6,700**
400	**FKD-V 32-4**	500	995	32	20.4	L38×60×6	9.2	29.6	**18,500**	**7,000**
450	**FKD-V 32-4.5**	550	995	32	22.4	L38×60×6	9.2	31.6	**19,300**	**7,000**
500	**FKD-V 32-5**	600	995	32	24.3	L38×60×6	9.2	33.5	**20,800**	**7,000**
550	**FKD-V 32-5.5**	650	995	32	26.3	L38×60×6	9.2	35.5	**22,100**	**7,000**
600	**FKD-V 38-6**	700	995	38	32.8	L44×60×6	9.7	42.5	**28,200**	**7,800**

※注文情報

●溶融亜鉛メッキ付コーナーアングル受枠は（P384）です。
●受枠L=2000は両側1000mmの価格です。
●表示価格には消費税は含まれておりません。

FKG-V（スベリ止、クロスバーピッチ50）

スベリ止　普通目　横断溝用

FKG-V　44-2

騒音低減用
スベリ止
クロスバーピッチ50mm

みぞ幅寸法（200mm）
ベアリングバーの高さ（44mm）

T-25　T-20　T-14　T-6　T-2　歩道用

■材質・表面処理
材質：SS400
処理：溶融亜鉛めっき（グレーチング）
樹脂系塗装（受枠）

ベアリングバーピッチ 35.3mm（H50～H75）
ベアリングバーピッチ 30.0mm（H32～H44）

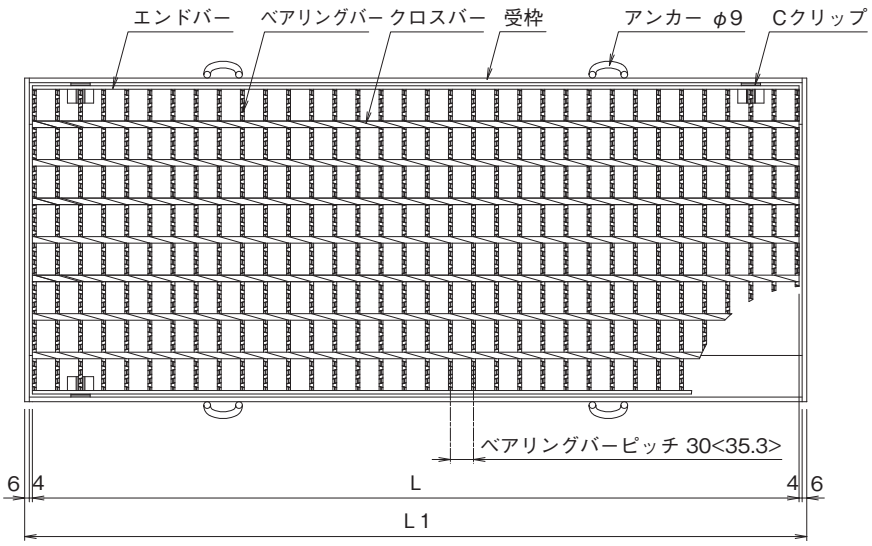

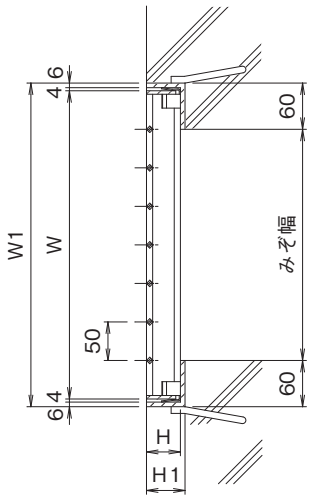

※<　>寸法は、H50以上の寸法です。

横断溝用みぞぶた（呼称・寸法・重量・価格表）

T-25

みぞ幅 mm	呼称記号	ニムラグレーチング W mm	L mm	H mm	重量 kg/組	受枠 W1 mm	L1 mm	H1 mm	重量 kg/枚	総重量 kg/組	価格 本体・受枠
200	FKG-V 44-2	300	995	44	17.1	320	1015	50	11.5	28.6	29,300
250	FKG-V 50-2.5	350	995	50	25.9	370	1015	56	12.6	38.5	36,900
300	FKG-V 55-3	400	995	55	31.8	420	1015	61	13.1	44.9	43,400
350	FKG-V 60-3.5	450	995	60	38.8	470	1015	66	14.2	53.0	50,700
400	FKG-V 65-4	500	995	65	45.1	520	1015	71	14.7	59.8	57,400
450	FKG-V 75-4.5	550	995	75	56.5	570	1015	81	17.6	74.1	69,200
500	FKG-V 75-5	600	995	75	61.4	620	1015	81	18.0	79.4	70,900

T-20

みぞ幅 mm	呼称記号	ニムラグレーチング W mm	L mm	H mm	重量 kg/組	受枠 W1 mm	L1 mm	H1 mm	重量 kg/枚	総重量 kg/組	価格 本体・受枠
200	FKG-V 38-2	300	995	38	15.0	320	1015	44	10.8	25.8	27,500
250	FKG-V 44-2.5	350	995	44	19.6	370	1015	50	11.7	31.3	31,300
300	FKG-V 50-3	400	995	50	29.3	420	1015	56	12.8	42.1	39,600
350	FKG-V 55-3.5	450	995	55	35.5	470	1015	61	13.5	49.0	46,000
400	FKG-V 60-4	500	995	60	42.8	520	1015	66	14.5	57.3	52,400
450	FKG-V 65-4.5	550	995	65	49.3	570	1015	71	14.9	64.2	58,800
500	FKG-V 65-5	600	995	65	53.6	620	1015	71	15.2	68.8	62,500
600	FKG-V 75-6	700	995	75	71.2	720	1015	81	18.6	89.8	79,000

横断溝用みぞぶた（呼称・寸法・重量・価格表）

T-14

みぞ幅 mm	呼称記号	ニムラグレーチング W mm	L mm	H mm	重量 kg/組	受枠 W1 mm	L1 mm	H1 mm	重量 kg/枚	総重量 kg/組	価格 本体・受枠
200	FKG-V 32-2	300	995	32	12.8	320	1015	38	10.1	22.9	25,700
250	FKG-V 38-2.5	350	995	38	17.2	370	1015	44	11.0	28.2	29,800
300	FKG-V 44-3	400	995	44	22.1	420	1015	50	11.8	33.9	33,500
350	FKG-V 50-3.5	450	995	50	32.7	470	1015	56	13.0	45.7	42,100
400	FKG-V 50-4	500	995	50	36.1	520	1015	56	13.2	49.3	44,800
450	FKG-V 55-4.5	550	995	55	42.8	570	1015	61	13.8	56.6	52,400
500	FKG-V 55-5	600	995	55	46.5	620	1015	61	14.0	60.5	54,700
600	FKG-V 65-6	700	995	65	62.0	720	1015	71	16.7	78.7	69,100

T-6

みぞ幅 mm	呼称記号	ニムラグレーチング W mm	L mm	H mm	重量 kg/組	受枠 W1 mm	L1 mm	H1 mm	重量 kg/枚	総重量 kg/組	価格 本体・受枠
200	FKG-V 32-2	300	995	32	12.8	320	1015	38	10.1	22.9	25,700
250	FKG-V 38-2.5	350	995	38	17.2	370	1015	44	11.0	28.2	29,800
300	FKG-V 44-3	400	995	44	22.1	420	1015	50	11.8	33.9	33,500
350	FKG-V 44-3.5	450	995	44	24.6	470	1015	50	12.0	36.6	35,500
400	FKG-V 50-4	500	995	50	36.1	520	1015	56	13.2	49.3	44,800
450	FKG-V 50-4.5	550	995	50	39.5	570	1015	56	13.3	52.8	47,700
500	FKG-V 55-5	600	995	55	46.5	620	1015	61	14.0	60.5	54,700
600	FKG-V 60-6	700	995	60	58.8	720	1015	66	16.5	75.3	66,600

T-2

みぞ幅 mm	呼称記号	ニムラグレーチング W mm	L mm	H mm	重量 kg/組	受枠 W1 mm	L1 mm	H1 mm	重量 kg/枚	総重量 kg/組	価格 本体・受枠
200	FKG-V 32-2	300	995	32	12.8	320	1015	38	10.1	22.9	25,700
250	FKG-V 32-2.5	350	995	32	14.6	370	1015	38	10.2	24.8	26,500
300	FKG-V 32-3	400	995	32	16.6	420	1015	38	10.3	26.9	28,000
350	FKG-V 32-3.5	450	995	32	18.5	470	1015	38	10.4	28.9	29,200
400	FKG-V 38-4	500	995	38	23.8	520	1015	44	11.4	35.2	34,300
450	FKG-V 38-4.5	550	995	38	26.1	570	1015	44	11.5	37.6	36,300
500	FKG-V 44-5	600	995	44	32.2	620	1015	50	12.6	44.8	41,900
600	FKG-V 44-6	700	995	44	37.2	720	1015	50	13.5	50.7	46,800

※注文情報
●受枠は4方2面枠となります。
●表示価格には消費税は含まれておりません。

●Cクリップを使用し、車両通行中にグレーチングのはね上がり、金属衝撃音を低減するみぞぶたです。

Cクリップが付いたグレーチングのはめ方

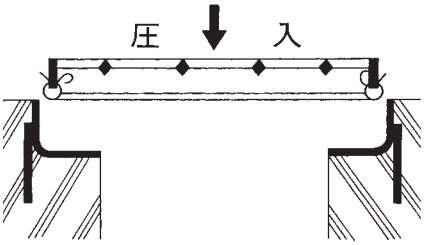

Cクリップが付いたグレーチングの取り外し方

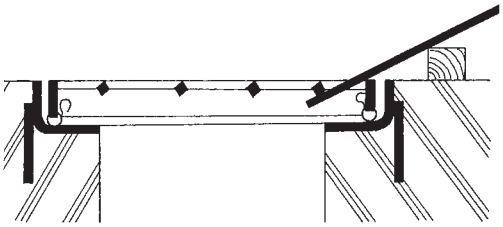

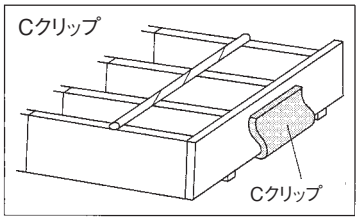

Cクリップ

●Cクリップ取付個数
Cクリップは、グレーチング1枚に4個取付けます
●Cクリップ取付位置
ベアリングバー外側から3本目に打ち込みますと効果的です
（グレーチングを反転すると作業が容易です）
●ベアリングバーピッチ35.3mm（H50～H75）、30.0mm（H32～H44）の製品に使用できます（細目タイプには使用できません）。

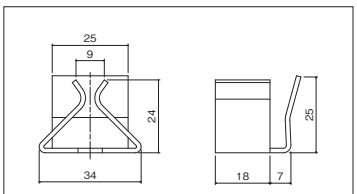

価　格　450円/個

FKT-V（スベリ止、クロスバーピッチ50）

スベリ止　普通目　横断溝用

FKT-V　50-2

- FKT-V：ボルト固定式 スベリ止 クロスバーピッチ50mm
- 50：ベアリングバーの高さ（50mm）
- 2：みぞ幅寸法（200mm）

T-25　T-20　T-14　T-6　T-2　歩道用

■材質・表面処理
材質：SS400
処理：溶融亜鉛めっき（グレーチング）
樹脂系塗装（受枠）

ベアリングバーピッチ 35.3mm（H50～H90）
ベアリングバーピッチ 30.0mm（H38～H44）

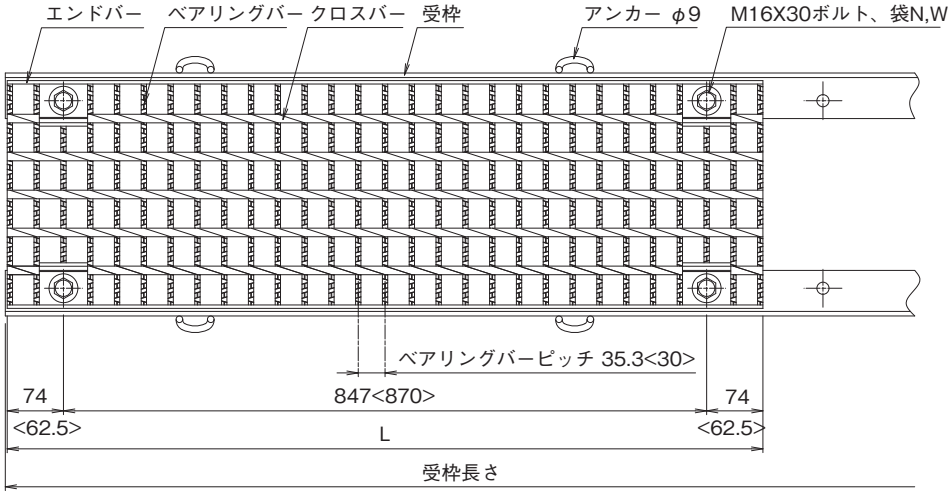

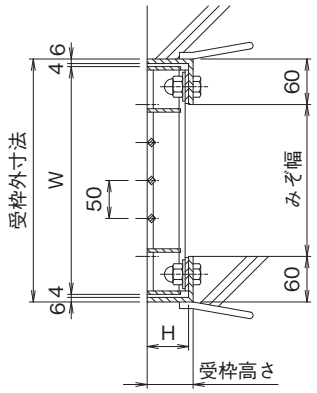

※<　>寸法は、H44以下の寸法です。

横断溝用みぞぶた（呼称・寸法・重量・価格表）

T-25

みぞ幅 mm	呼称記号	ニムラグレーチング 実寸法 Wmm	Lmm	Hmm	重量 kg/m	受枠 寸法（mm）	受枠 重量 kg/m	総重量 kg/組	価格 本体	価格 受枠
200	FKT-V 50-2	300	995	50	26.1	A型 L61×60×6	11.9	38.0	24,400	12,200
						B型 L66×60×6	12.4	38.5		14,300
250	FKT-V 55-2.5	350	995	55	31.9	A型 L66×60×6	12.4	44.3	29,800	12,300
						B型 L71×60×6	12.6	44.5		14,400
300	FKT-V 60-3	400	995	60	38.3	A型 L71×60×6	12.6	50.9	35,700	12,400
						B型 L76×60×6	13.0	51.3		15,300
350	FKT-V 65-3.5	450	995	65	44.5	A型 L76×60×6	13.0	57.5	41,800	13,300
						B型 L81×60×6	13.8	58.3		15,400
400	FKT-V 75-4	500	995	75	55.2	A型 L86×60×6	14.0	69.2	52,000	13,400
						B型 L91×60×6	14.4	69.6		15,500
450	FKT-V 75-4.5	550	995	75	60.1	A型 L86×60×6	14.0	74.1	55,300	13,400
						B型 L91×60×6	14.4	74.5		15,500
500	FKT-V 90-5	600	995	90	86.5	A型 L101×60×6	15.8	102.3	79,600	13,700
						B型 L106×60×6	16.4	102.9		16,900

横断溝用みぞぶた（呼称・寸法・重量・価格表）

T-20

みぞ幅 mm	呼称記号	ニムラグレーチング 実寸法 Wmm	Lmm	Hmm	重量 kg/m	受枠 寸法(mm)	重量 kg/m	総重量 kg/組	価格 本体	受枠
200	FKT-V 44-2	300	995	44	20.8	A型 L56×60×6	11.6	32.4	20,800	11,800
						B型 L61×60×6	11.9	32.7		14,200
250	FKT-V 50-2.5	350	995	50	29.7	A型 L61×60×6	11.9	41.6	27,500	12,200
						B型 L66×60×6	12.4	42.1		14,300
300	FKT-V 55-3	400	995	55	35.4	A型 L66×60×6	12.4	47.8	33,200	12,300
						B型 L71×60×6	12.6	48.0		14,400
350	FKT-V 60-3.5	450	995	60	42.5	A型 L71×60×6	12.6	55.1	39,300	12,400
						B型 L76×60×6	13.0	55.5		15,300
400	FKT-V 65-4	500	995	65	48.6	A型 L76×60×6	13.0	61.6	45,200	13,300
						B型 L81×60×6	13.8	62.4		15,400
450	FKT-V 75-4.5	550	995	75	60.1	A型 L86×60×6	14.0	74.1	55,300	13,400
						B型 L91×60×6	14.4	74.5		15,500
500	FKT-V 75-5	600	995	75	64.8	A型 L86×60×6	14.0	78.8	56,900	13,400
						B型 L91×60×6	14.4	79.2		15,500

T-14

みぞ幅 mm	呼称記号	ニムラグレーチング 実寸法 Wmm	Lmm	Hmm	重量 kg/m	受枠 寸法(mm)	重量 kg/m	総重量 kg/組	価格 本体	受枠
200	FKT-V 38-2	300	995	38	18.7	A型 L50×60×6	10.9	29.6	19,100	11,400
						B型 L56×60×6	11.6	30.3		13,800
250	FKT-V 44-2.5	350	995	44	23.3	A型 L56×60×6	11.6	34.9	22,600	11,800
						B型 L61×60×6	11.9	35.2		14,200
300	FKT-V 50-3	400	995	50	32.9	A型 L61×60×6	11.9	44.8	29,900	12,200
						B型 L66×60×6	12.4	45.3		14,300
350	FKT-V 50-3.5	450	995	50	36.5	A型 L61×60×6	11.9	48.4	32,300	12,200
						B型 L66×60×6	12.4	48.9		14,300
400	FKT-V 55-4	500	995	55	43.4	A型 L66×60×6	12.4	55.8	38,400	12,300
						B型 L71×60×6	12.6	56.0		14,400
450	FKT-V 55-4.5	550	995	55	47.5	A型 L66×60×6	12.4	59.9	41,800	12,300
						B型 L71×60×6	12.6	60.1		14,400
500	FKT-V 65-5	600	995	65	57.1	A型 L76×60×6	13.0	70.1	49,800	13,300
						B型 L81×60×6	13.8	70.9		15,400
600	FKT-V 75-6	700	995	75	74.5	A型 L86×60×6	14.0	88.5	64,500	13,400
						B型 L91×60×6	14.4	88.9		15,500

※注文情報
●受枠は（P.387）をご覧下さい。
●表示価格には消費税は含まれておりません。

A型パッキン無し　B型パッキン付
・受枠L=2000は両側1000mmの価格です。
●標準タイプ　交通量の激しい道路に設置される溝蓋に使用して下さい。
グレーチング本体と受枠をボルト・ナットで固定する事により騒音、衝撃を低減する事が出来ます。

Tボックス

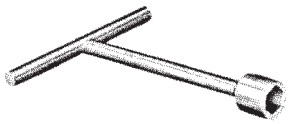

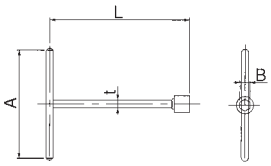

GCボルトカバー

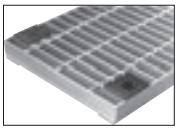

■寸法表（Tボックス）　〈単位：mm〉

呼　称	A	B	L	t	価格/1本
Tボックス24	195	24	250	14	4,000

■部品構成表

材　質	備　考
SS400	ユニクロメッキ

呼　称	価格/1個	材　質
GCボルトカバー	900	クロロプレン

受枠型式

Aタイプ

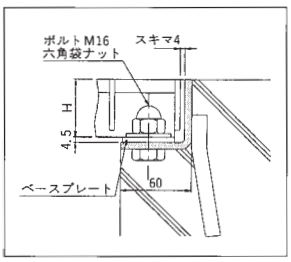

Bタイプ

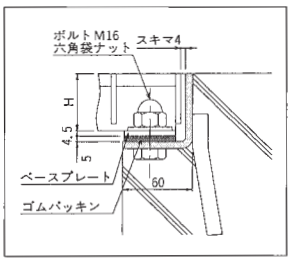

Zタイプ

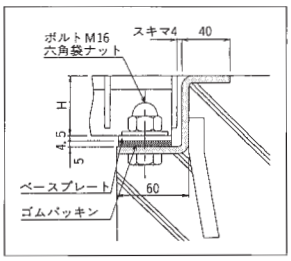

袋式タイプ

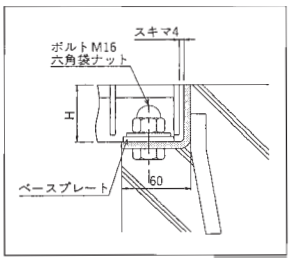

（ボルト固定式）
A：パッキンなし
B：パッキン付用

FKT-V（スベリ止、クロスバーピッチ50）

スベリ止　普通目　横断溝用

FKT-V　44-2

- FKT-V：ボルト固定式 スベリ止 クロスバーピッチ50mm
- 44：ベアリングバーの高さ（44mm）
- 2：みぞ幅寸法（200mm）

T-25　T-20　T-14　T-6　T-2　歩道用

■材質・表面処理
材質：SS400
処理：溶融亜鉛めっき（グレーチング）
樹脂系塗装（受枠）

ベアリングバーピッチ 35.3mm（H50～H75）
ベアリングバーピッチ 30.0mm（H32～H44）

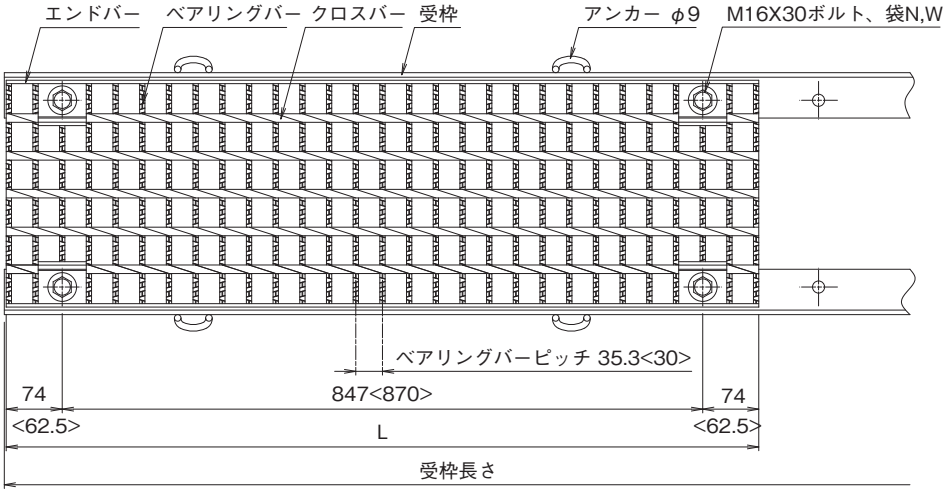

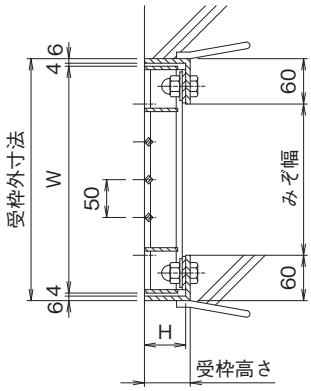

※< >寸法は、H44以下の寸法です。

横断溝用みぞぶた（呼称・寸法・重量・価格表）

T-25

みぞ幅 mm	呼称記号	ニムラグレーチング 実寸法 Wmm	Lmm	Hmm	重量 kg/m	受枠 寸法（mm）	受枠 重量 kg/m	総重量 kg/組	価格 本体	価格 受枠
200	FKT-V 44-2	300	995	44	20.8	A型 L56×60×6	11.6	32.4	20,800	11,800
						B型 L61×60×6	11.9	32.7		14,200
250	FKT-V 50-2.5	350	995	50	29.7	A型 L61×60×6	11.9	41.6	27,500	12,200
						B型 L66×60×6	12.4	42.1		14,300
300	FKT-V 55-3	400	995	55	35.4	A型 L66×60×6	12.4	47.8	33,200	12,300
						B型 L71×60×6	12.6	48.0		14,400
350	FKT-V 60-3.5	450	995	60	42.5	A型 L71×60×6	12.6	55.1	39,300	12,400
						B型 L76×60×6	13.0	55.5		15,300
400	FKT-V 65-4	500	995	65	48.6	A型 L76×60×6	13.0	61.6	45,200	13,300
						B型 L81×60×6	13.8	62.4		15,400
450	FKT-V 75-4.5	550	995	75	60.1	A型 L86×60×6	14.0	74.1	55,300	13,400
						B型 L91×60×6	14.4	74.5		15,500
500	FKT-V 75-5	600	995	75	64.8	A型 L86×60×6	14.0	78.8	56,900	13,400
						B型 L91×60×6	14.4	79.2		15,500

横断溝用みぞぶた(呼称・寸法・重量・価格表)

T-20

みぞ幅 mm	呼称記号	ニムラグレーチング 実寸法 Wmm	Lmm	Hmm	重量 kg/m	受枠 寸法(mm)	重量 kg/m	総重量 kg/組	価格 本体	受枠
200	FKT-V 38-2	300	995	38	18.7	A型 L50×60×6	10.9	29.6	19,100	11,400
						B型 L56×60×6	11.6	30.3		13,800
250	FKT-V 44-2.5	350	995	44	23.3	A型 L56×60×6	11.6	34.9	22,600	11,800
						B型 L61×60×6	11.9	35.2		14,200
300	FKT-V 50-3	400	995	50	32.9	A型 L61×60×6	11.9	44.8	29,900	12,200
						B型 L66×60×6	12.4	45.3		14,300
350	FKT-V 55-3.5	450	995	55	39.2	A型 L66×60×6	12.4	51.6	35,600	12,300
						B型 L71×60×6	12.6	51.8		14,400
400	FKT-V 60-4	500	995	60	46.3	A型 L71×60×6	12.6	58.9	40,500	12,400
						B型 L76×60×6	13.0	59.3		15,300
450	FKT-V 65-4.5	550	995	65	53.0	A型 L76×60×6	13.0	66.0	46,200	13,300
						B型 L81×60×6	13.8	66.8		15,400
500	FKT-V 65-5	600	995	65	57.1	A型 L76×60×6	13.0	70.1	49,800	13,300
						B型 L81×60×6	13.8	70.9		15,400
600	FKT-V 75-6	700	995	75	74.5	A型 L86×60×6	14.0	88.5	64,500	13,400
						B型 L91×60×6	14.4	88.9		15,500

T-14

みぞ幅 mm	呼称記号	ニムラグレーチング 実寸法 Wmm	Lmm	Hmm	重量 kg/m	受枠 寸法(mm)	重量 kg/m	総重量 kg/組	価格 本体	受枠
200	FKT-V 32-2	300	995	32	16.5	A型 L44×60×6	9.6	26.1	17,700	9,900
						B型 L50×60×6	10.9	27.4		13,400
250	FKT-V 38-2.5	350	995	38	20.9	A型 L50×60×6	10.9	31.8	21,100	11,400
						B型 L56×60×6	11.6	32.5		13,800
300	FKT-V 44-3	400	995	44	25.7	A型 L56×60×6	11.6	37.3	24,300	11,800
						B型 L61×60×6	11.9	37.6		14,200
350	FKT-V 50-3.5	450	995	50	36.5	A型 L61×60×6	11.9	48.4	32,300	12,200
						B型 L66×60×6	12.4	48.9		14,300
400	FKT-V 50-4	500	995	50	39.7	A型 L61×60×6	11.9	51.6	34,800	12,200
						B型 L66×60×6	12.4	52.1		14,300
450	FKT-V 55-4.5	550	995	55	47.5	A型 L66×60×6	12.4	59.9	41,800	12,300
						B型 L71×60×6	12.6	60.1		14,400
500	FKT-V 55-5	600	995	55	50.1	A型 L66×60×6	12.4	62.5	43,800	12,300
						B型 L71×60×6	12.6	62.7		14,400
600	FKT-V 65-6	700	995	65	65.7	A型 L76×60×6	13.0	78.7	56,600	13,300
						B型 L81×60×6	13.8	79.5		15,400

※注文情報
●受枠は(P.387)をご覧下さい。
●表示価格には消費税は含まれておりません。

A型パッキン無し　B型パッキン付
・受枠L=2000は両側1000mmの価格です。
●エコノミータイプ　交通量の少ない道路に使用して下さい。
グレーチング本体と受枠をボルト・ナットで固定する事により騒音、衝撃を低減する事が出来ます。

Tボックス

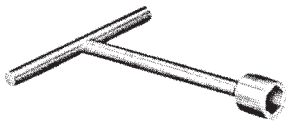

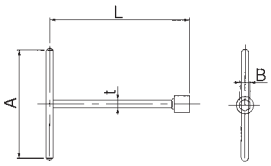

GCボルトカバー

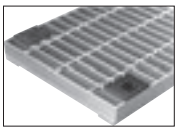

■寸法表(Tボックス)　〈単位:mm〉

呼　称	A	B	L	t	価格/1本
Tボックス24	195	24	250	14	4,000

■部品構成表

材　質	備　考
SS400	ユニクロメッキ

呼　称	価格/1個	材　質
GCボルトカバー	900	クロロプレン

受枠型式

Aタイプ

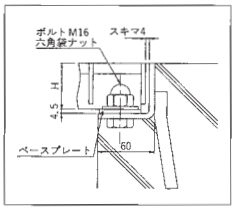

Bタイプ

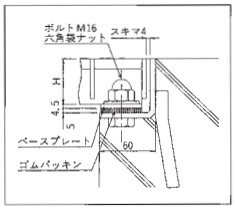

Zタイプ

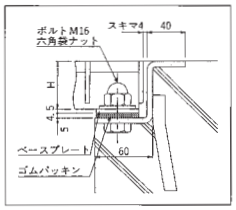

袋式タイプ

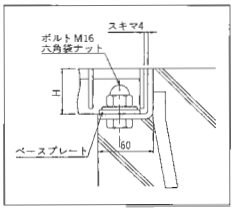

(ボルト固定式)
A：パッキンなし
B：パッキン付用

FGM-V（スベリ止、クロスバーピッチ50）

スベリ止　普通目　桝用

FGM-V　50-33

- FGM-V：落込みますぶた　スベリ止　クロスバーピッチ50mm
- 50：ベアリングバーの高さ（50mm）
- 33：みぞ幅寸法（300mm×300mm）

T-25　T-20　T-14　T-6　T-2　歩道用

■材質・表面処理
材質：SS400
処理：溶融亜鉛めっき（グレーチング）
樹脂系塗装（受枠）

ベアリングバーピッチ 35.3mm（H50～H90）
ベアリングバーピッチ 30.0mm（H25～H44）

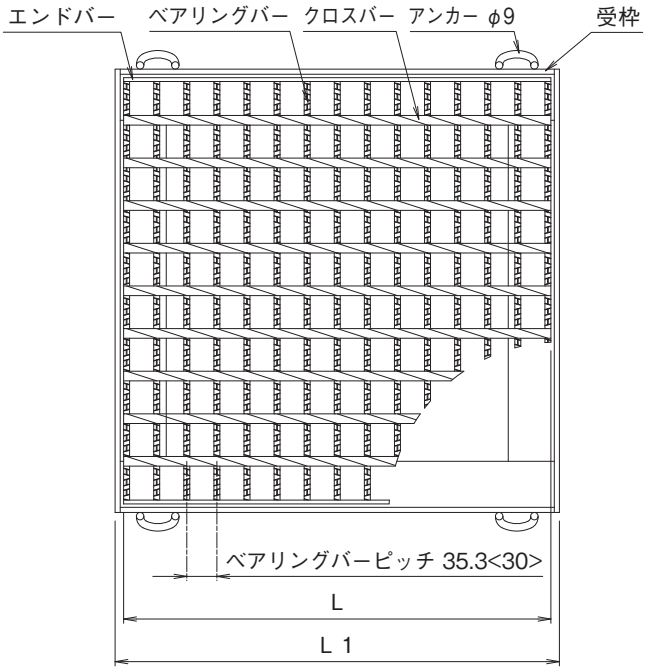

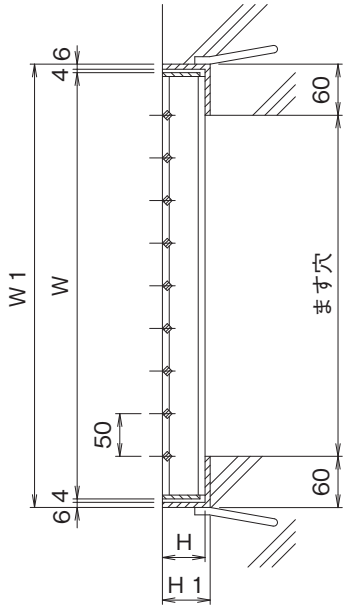

※<　>寸法は、H44以下の寸法です。

桝用ますぶた（呼称・寸法・重量・価格表）

T-25

ます穴 幅×長さ mm	呼称記号	ニムラグレーチング W mm	L mm	H mm	重量 kg/枚	受枠 W1 mm	L1 mm	H1 mm	重量 kg/枚	総重量 kg/組	価格 本体	受枠
300×300	FGM-V 50-33	400	395	50	12.0	420	420	56	8.6	20.6	11,600	8,800
350×350	FGM-V 50-35	450	450	50	14.0	470	470	56	10.3	24.3	16,800	9,500
400×400	FGM-V 55-44	500	501	55	20.1	520	520	61	11.1	31.2	19,400	10,700
450×450	FGM-V 60-45	550	550	60	26.9	570	570	66	12.7	39.6	25,200	12,200
500×500	FGM-V 65-55	600	600	65	33.7	620	620	71	14.0	47.7	30,300	13,400
600×600	FGM-V 75-66	700	700	75	49.0	720	720	81	18.5	67.5	43,600	16,000
700×700	FGM-V 75-77	800	800	75	66.7	820	820	81	20.8	87.5	56,900	19,400
800×800	FGM-V 90-88	900	890	90	95.6	920	920	96	26.8	122.4	94,400	25,100
900×900	FGM-V 90-99	1000	995	90	117.4	1020	1020	96	28.3	145.7	110,100	25,500

桝用ますぶた（呼称・寸法・重量・価格表）

T-20

ます穴 幅×長さ mm	呼称記号	ニムラグレーチング W mm	L mm	H mm	重量 kg/枚	受枠 W1 mm	L1 mm	H1 mm	重量 kg/枚	総重量 kg/組	価格 本体	価格 受枠
300×300	FGM-V 44-33	400	395	44	9.1	420	420	50	8.0	17.1	8,800	8,100
350×350	FGM-V 50-35	450	450	50	14.0	470	470	56	10.3	24.3	16,800	9,500
400×400	FGM-V 50-44	500	501	50	18.6	520	520	56	10.8	27.4	17,900	10,500
450×450	FGM-V 55-45	550	550	55	23.6	570	570	61	12.2	35.8	22,700	12,000
500×500	FGM-V 55-55	600	600	55	29.3	620	620	61	14.0	43.3	27,300	12,900
600×600	FGM-V 65-66	700	700	65	45.9	720	720	71	17.1	63.0	40,200	15,900
700×700	FGM-V 75-77	800	800	75	66.7	820	820	81	20.8	87.5	56,900	19,400
800×800	FGM-V 75-88	900	890	75	81.1	920	920	81	23.9	105.0	68,500	21,700
900×900	FGM-V 90-99	1000	995	90	117.4	1020	1020	96	28.3	145.7	110,100	25,500
1000×1000	FGM-V 90-11 ※	1100	537+559	90	148.2	1120	1120	96	31.6	179.8	134,300	30,700

T-14 T-6

ます穴 幅×長さ mm	呼称記号	ニムラグレーチング W mm	L mm	H mm	重量 kg/枚	受枠 W1 mm	L1 mm	H1 mm	重量 kg/枚	総重量 kg/組	価格 本体	価格 受枠
300×300	FGM-V 38-33	400	395	38	8.0	420	420	44	7.6	15.6	7,600	7,600
350×350	FGM-V 44-35	450	450	44	10.6	470	470	50	10.1	20.7	13,100	9,000
400×400	FGM-V 44-44	500	500	44	14.7	520	520	50	10.3	25.0	14,600	10,200
450×450	FGM-V 50-45	550	550	50	21.8	570	570	56	12.6	34.4	20,900	11,300
500×500	FGM-V 50-55	600	600	50	27.1	620	620	56	13.5	40.6	25,700	12,400
600×600	FGM-V 55-66	700	700	55	39.5	720	720	61	16.5	56.0	34,800	15,000
700×700	FGM-V 60-77	800	800	60	54.5	820	820	66	18.9	73.4	49,000	17,900
800×800	FGM-V 65-88	900	890	65	70.8	920	920	71	22.4	93.2	61,600	20,300
900×900	FGM-V 65-99	1000	995	65	87.5	1020	1020	71	24.7	112.2	75,900	22,400
1000×1000	FGM-V 75-11 ※	1100	537+559	75	126.6	1120	1120	81	29.2	155.8	105,300	26,500

T-2

ます穴 幅×長さ mm	呼称記号	ニムラグレーチング W mm	L mm	H mm	重量 kg/枚	受枠 W1 mm	L1 mm	H1 mm	重量 kg/枚	総重量 kg/組	価格 本体	価格 受枠
300×300	FGM-V 25-33	400	395	25	6.3	420	420	31	6.6	12.9	5,800	5,400
350×350	FGM-V 32-35	450	450	32	8.0	470	470	38	8.6	16.6	8,100	8,300
400×400	FGM-V 32-44	500	500	32	11.1	520	520	38	9.0	20.1	11,100	9,000
450×450	FGM-V 32-45	550	545	32	12.5	570	570	38	9.8	22.3	12,600	10,000
500×500	FGM-V 38-55	600	600	38	17.7	620	620	44	11.4	29.1	16,800	11,200
600×600	FGM-V 38-66	700	695	38	23.1	720	720	44	13.5	36.6	21,900	13,100
700×700	FGM-V 44-77	800	800	44	34.6	820	820	50	16.5	51.1	33,500	16,000
800×800	FGM-V 44-88	900	900	44	43.6	920	920	50	18.3	61.9	40,200	17,900
900×900	FGM-V 50-99	1000	995	50	70.1	1020	1020	56	22.7	92.8	63,100	20,600
1000×1000	FGM-V 50-11 ※	1100	537+559	50	88.8	1120	1120	56	25.1	113.9	76,400	22,400

※注文情報

- ※はグレーチングが2枚割となります。（1枚でも製作可）
- 盗難防止用鎖が必要な場合は「鎖付」とご指示ください。（別途）
- 表示価格には消費税は含まれておりません。

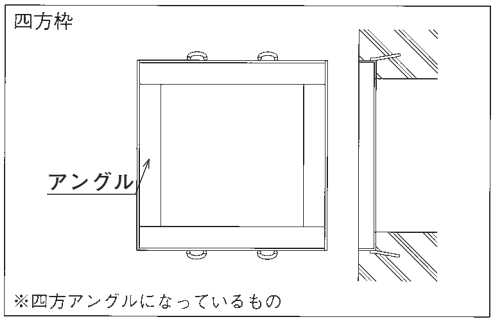

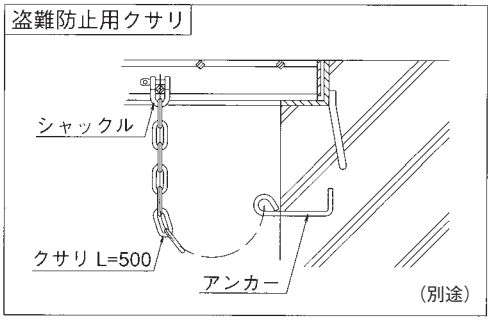

FGT-V（スベリ止、クロスバーピッチ50）

スベリ止　普通目　桝用

T-25　T-20　T-14　T-6　T-2　歩道用

FGT-V　50-33

- FGT-V：ボルト固定式 落込みますぶた スベリ止 クロスバーピッチ50mm
- 50：ベアリングバーの高さ（50mm）
- 33：みぞ幅寸法（300mm×300mm）

■材質・表面処理
材質：SS400
処理：溶融亜鉛めっき（グレーチング）
樹脂系塗装（受枠）

ベアリングバーピッチ 35.3mm（H50～H90）
ベアリングバーピッチ 30.0mm（H32～H44）

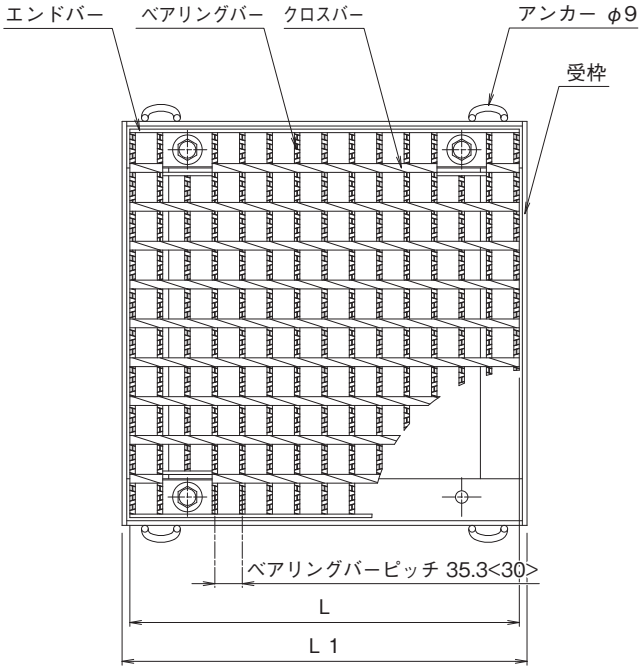

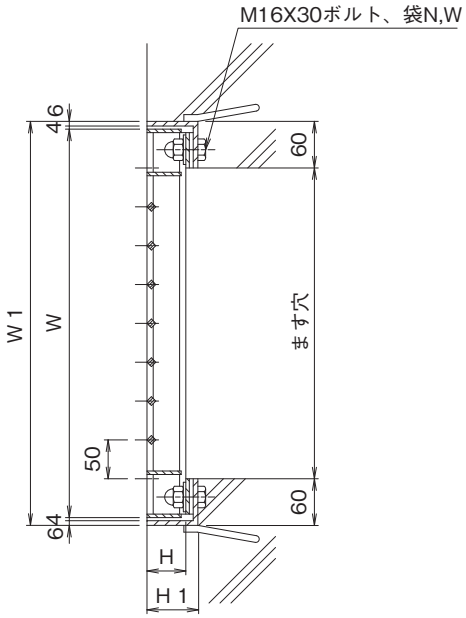

※< >寸法は、H44以下の寸法です。

ボルト固定式落込みますぶた（呼称・寸法・重量・価格表）

T-25

ます穴 幅×長さ mm	呼称記号	ニムラグレーチング W mm	L mm	H mm	重量 kg/枚	受枠 W1 mm	L1 mm	H1 mm	重量 kg/枚	総重量 kg/組	価格 本体	価格 受枠
300×300	FGT-V 50-33	400	395	50	13.1	A型 420	420	61	9.3	22.4	19,100	14,800
						B型 420	420	66	9.7	22.8		17,000
350×350	FGT-V 50-35	450	450	50	16.8	A型 470	470	61	10.4	27.2	22,100	15,800
						B型 470	470	66	10.8	27.6		17,900
400×400	FGT-V 55-44	500	501	55	21.5	A型 520	520	66	12.0	33.5	26,800	16,700
						B型 520	520	71	12.5	34.0		18,700
450×450	FGT-V 60-45	550	550	60	28.6	A型 570	570	71	13.6	42.2	32,400	18,200
						B型 570	570	76	14.2	42.8		21,000
500×500	FGT-V 65-55	600	600	65	35.4	A型 620	620	76	15.6	51.0	37,700	19,500
						B型 620	620	81	16.2	51.6		22,400
600×600	FGT-V 75-66	700	700	75	54.3	A型 720	720	86	19.6	73.9	50,900	23,100
						B型 720	720	91	20.3	74.6		26,000
700×700	FGT-V 75-77	800	800	75	68.5	A型 820	820	86	22.3	90.8	64,300	26,700
						B型 820	820	91	23.1	91.6		31,100
800×800	FGT-V 90-88	900	890	90	97.9	A型 920	920	101	27.1	125.0	103,800	32,200
						B型 920	920	106	27.9	125.8		36,900
900×900	FGT-V 90-99	1000	995	90	116.3	A型 1020	1020	101	30.1	146.4	128,600	35,600
						B型 1020	1020	106	31.1	147.4		39,200

T-20

ます穴 幅×長さ mm	呼称記号	ニムラグレーチング W mm	L mm	H mm	重量 kg/枚	受枠 W1 mm	L1 mm	H1 mm	重量 kg/枚	総重量 kg/組	価格 本体	受枠
300×300	FGT-V 44-33	400	395	44	10.2	A型 420	420	56	8.9	19.1	16,100	14,300
						B型 420	420	61	9.3	19.5		16,300
350×350	FGT-V 50-35	450	450	50	16.8	A型 470	470	61	10.4	27.2	22,100	15,800
						B型 470	470	66	10.8	27.6		17,900
400×400	FGT-V 50-44	500	501	50	19.9	A型 520	520	61	11.5	31.4	25,200	16,600
						B型 520	520	66	12.0	31.9		18,600
450×450	FGT-V 55-45	550	550	55	26.3	A型 570	570	66	13.1	39.4	29,900	18,000
						B型 570	570	71	13.6	39.9		20,900
500×500	FGT-V 55-55	600	600	55	30.9	A型 620	620	66	14.4	45.3	34,700	19,000
						B型 620	620	71	15.0	45.9		21,800
600×600	FGT-V 65-66	700	700	65	47.7	A型 720	720	76	18.2	65.9	47,500	21,800
						B型 720	720	81	18.9	66.6		24,800
700×700	FGT-V 75-77	800	800	75	68.5	A型 820	820	86	22.3	90.8	64,300	26,700
						B型 820	820	91	23.1	91.6		31,100
800×800	FGT-V 75-88	900	890	75	83.0	A型 920	920	86	24.5	107.5	75,800	29,200
						B型 920	920	91	25.3	108.3		33,700
900×900	FGT-V 90-99	1000	995	90	116.3	A型 1020	1020	101	30.1	146.4	128,600	35,600
						B型 1020	1020	106	31.1	147.4		39,200
1000×1000	FGT-V 90-11 ※	1100	537+559	90	144.0	A型 1120	1120	101	33.4	177.4	160,900	44,500
						B型 1120	1120	106	34.4	178.4		49,000

T-14 T-6

ます穴 幅×長さ mm	呼称記号	ニムラグレーチング W mm	L mm	H mm	重量 kg/枚	受枠 W1 mm	L1 mm	H1 mm	重量 kg/枚	総重量 kg/組	価格 本体	受枠
300×300	FGT-V 38-33	400	395	38	9.1	A型 420	420	50	8.4	17.5	15,400	13,800
						B型 420	420	56	8.9	18.0		16,000
350×350	FGT-V 44-35	450	450	44	13.1	A型 470	470	56	10.0	23.1	19,200	15,000
						B型 470	470	61	10.5	23.6		17,100
400×400	FGT-V 44-44	500	500	44	16.3	A型 520	520	56	11.3	27.6	21,900	15,800
						B型 520	520	61	11.8	28.1		17,900
450×450	FGT-V 50-45	550	550	50	24.4	A型 570	570	61	12.6	37.0	28,100	17,500
						B型 570	570	66	13.1	37.5		20,400
500×500	FGT-V 50-55	600	600	50	28.7	A型 620	620	61	13.9	42.6	32,900	18,500
						B型 620	620	66	14.4	43.1		21,500
600×600	FGT-V 55-66	700	700	55	41.7	A型 720	720	66	16.8	58.5	42,100	21,000
						B型 720	720	71	17.5	59.2		23,900
700×700	FGT-V 60-77	800	800	60	57.0	A型 820	820	71	20.0	77.0	56,300	23,900
						B型 820	820	76	20.8	77.8		28,200
800×800	FGT-V 65-88	900	890	65	72.9	A型 920	920	76	22.7	95.6	68,900	26,000
						B型 920	920	81	23.6	96.5		30,600
900×900	FGT-V 65-99	1000	995	65	85.6	A型 1020	1020	76	25.3	110.9	81,600	29,600
						B型 1020	1020	81	26.3	111.9		33,700
1000×1000	FGT-V 75-11 ※	1100	537+559	75	121.5	A型 1120	1120	86	30.2	151.7	115,400	38,500
						B型 1120	1120	91	31.2	152.7		43,900

T-2

ます穴 幅×長さ mm	呼称記号	ニムラグレーチング W mm	L mm	H mm	重量 kg/枚	受枠 W1 mm	L1 mm	H1 mm	重量 kg/枚	総重量 kg/組	価格 本体	受枠
300×300	FGT-V 32-33	400	395	32	7.9	A型 420	420	44	8.0	15.9	15,000	13,400
						B型 420	420	50	8.4	16.3		15,800
350×350	FGT-V 32-35	450	450	32	10.2	A型 470	470	44	9.0	19.2	16,800	14,300
						B型 470	470	50	9.5	19.7		16,600
400×400	FGT-V 32-44	500	500	32	12.7	A型 520	520	44	10.1	22.8	18,500	15,000
						B型 520	520	50	10.7	23.4		17,200
450×450	FGT-V 32-45	550	545	32	14.0	A型 570	570	44	10.7	24.7	19,600	16,000
						B型 570	570	50	11.4	25.4		18,700
500×500	FGT-V 38-55	600	600	38	19.4	A型 620	620	50	12.5	31.9	24,000	17,200
						B型 620	620	56	13.2	32.6		20,200
600×600	FGT-V 38-66	700	695	38	25.0	A型 720	720	50	14.3	39.3	29,200	19,200
						B型 720	720	56	15.1	40.1		21,900
700×700	FGT-V 44-77	800	800	44	37.7	A型 820	820	56	17.5	55.2	40,500	21,800
						B型 820	820	61	18.3	56.0		26,000
800×800	FGT-V 44-88	900	900	44	46.0	A型 920	920	56	19.4	65.4	47,500	23,600
						B型 920	920	61	20.2	66.2		28,100
900×900	FGT-V 50-99	1000	995	50	68.4	A型 1020	1020	61	22.4	90.8	63,400	28,600
						B型 1020	1020	66	23.4	91.8		31,800
1000×1000	FGT-V 50-11 ※	1100	537+559	50	84.6	A型 1120	1120	61	24.9	109.5	85,700	35,600
						B型 1120	1120	66	26.0	110.6		42,400

※注文情報

A型パッキン無し　B型パッキン付

●エコノミータイプ　交通量の少ない道路に使用して下さい。グレーチング本体と受枠をボルト・ナットで固定する事により騒音、衝撃を低減する事が出来ます。

●表示価格には消費税は含まれておりません。

FGE-V（スベリ止、クロスバーピッチ50）

スベリ止　普通目　桝用

FGE-V　55-34

110°開閉ますぶた
スベリ止
クロスバーピッチ50mm

みぞ幅（300mm×400mm）
ベアリングバーの高さ（55mm）

T-25　T-20　T-14　T-6　T-2　歩道用

■材質・表面処理
材質：SS400
処理：溶融亜鉛めっき（グレーチング）
樹脂系塗装（受枠）

ベアリングバーピッチ 35.3mm（H50～H75）
ベアリングバーピッチ 30.0mm（H32～H44）

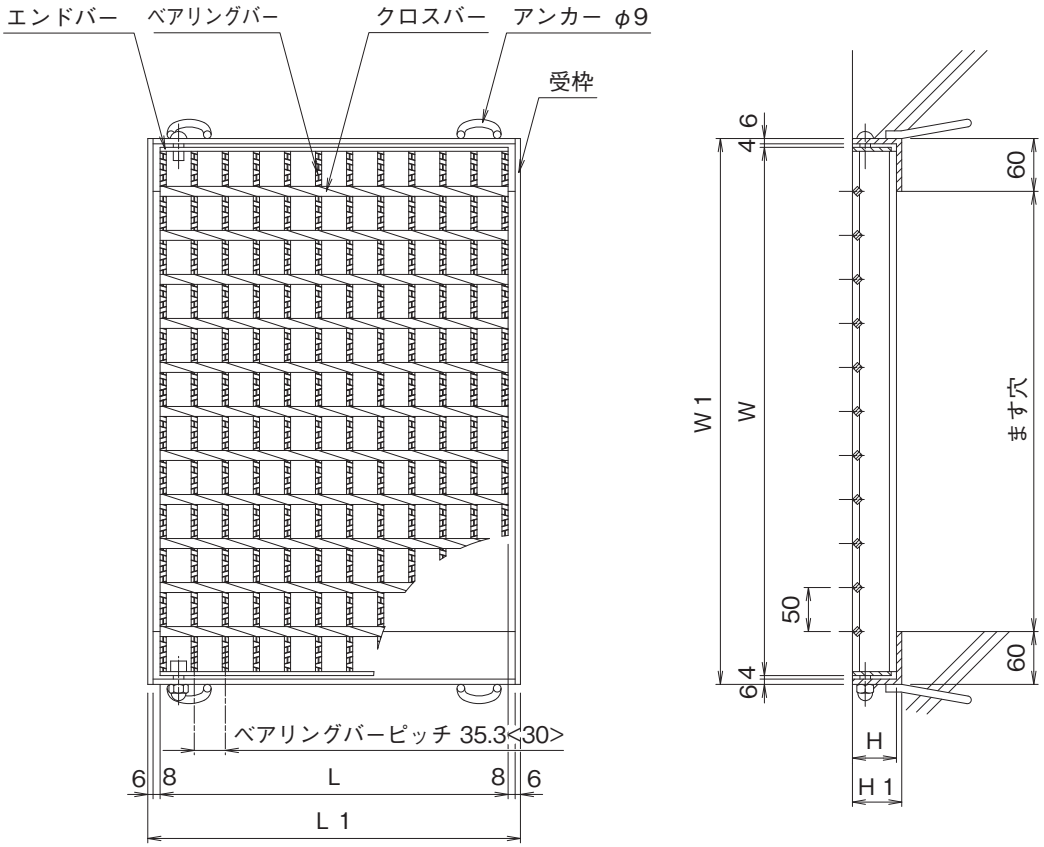

※<　>寸法は、H44以下の寸法です。

110°開閉ますぶた（呼称・寸法・重量・価格表）

T-25

ます穴 幅×長さ mm	呼称記号	ニムラグレーチング W mm	L mm	H mm	重量 kg/枚	受枠 W1 mm	L1 mm	H1 mm	重量 kg/枚	総重量 kg/組	価格 本体・受枠
300×400	FGE-V 55-34	500	289	55	11.9	520	317	61	6.6	18.5	19,600
300×500	FGE-V 65-35	600	289	65	16.3	620	317	71	8.0	24.3	26,400
300×600	FGE-V 75-36	700	289	75	21.6	720	317	81	9.6	31.2	32,200
400×400	FGE-V 55-44	500	395	55	15.9	520	423	61	7.8	23.7	24,900
400×500	FGE-V 65-45	600	395	65	21.8	620	423	71	9.3	31.1	32,000
400×600	FGE-V 75-46	700	395	75	28.9	720	423	81	11.0	39.9	39,700
500×400	FGE-V 55-54	500	501	55	19.9	520	529	61	8.9	28.8	29,100
500×500	FGE-V 65-55	600	501	65	27.3	620	529	71	10.5	37.8	37,800
500×600	FGE-V 75-56	700	501	75	36.3	720	529	81	12.3	48.6	47,400
500×700	FGE-V 75-57	800	501	75	41.2	820	529	81	13.0	54.2	50,200
600×600	FGE-V 75-66	700	607	75	43.6	720	635	81	13.7	57.3	55,800
700×700	FGE-V 75-77	800	713	75	57.8	820	741	81	15.7	73.5	74,900

110°開閉ますぶた（呼称・寸法・重量・価格表）

T-20

ます穴 幅×長さ mm	呼称記号	ニムラグレーチング W mm	L mm	H mm	重量 kg/枚	受枠 W1 mm	L1 mm	H1 mm	重量 kg/枚	総重量 kg/組	価格 本体・受枠
300×400	FGE-V 50-34	500	289	50	11.1	520	317	56	6.2	17.3	17,600
300×500	FGE-V 55-35	600	289	55	14.2	620	317	61	7.1	21.3	22,300
300×600	FGE-V 65-36	700	289	65	19.1	720	317	71	8.6	27.7	28,700
400×400	FGE-V 50-44	500	395	50	14.8	520	423	56	7.3	22.1	22,100
400×500	FGE-V 55-45	600	395	55	19.1	620	423	61	8.3	27.4	27,900
400×600	FGE-V 65-46	700	395	65	25.5	720	423	71	9.9	35.4	35,100
500×400	FGE-V 50-54	500	501	50	18.6	520	529	56	8.4	27.0	26,800
500×500	FGE-V 55-55	600	501	55	24.0	620	529	61	9.4	33.4	32,800
500×600	FGE-V 65-56	700	501	65	31.9	720	529	71	11.1	43.0	40,400
500×700	FGE-V 75-57	800	501	75	41.2	820	529	81	13.0	54.2	50,200
600×600	FGE-V 65-66	700	607	65	38.0	720	635	71	12.4	50.4	48,900
700×700	FGE-V 75-77	800	713	75	57.8	820	741	81	15.7	73.5	74,900

T-14

ます穴 幅×長さ mm	呼称記号	ニムラグレーチング W mm	L mm	H mm	重量 kg/枚	受枠 W1 mm	L1 mm	H1 mm	重量 kg/枚	総重量 kg/組	価格 本体・受枠
300×400	FGE-V 44-34	500	305	44	8.6	520	333	50	5.9	14.5	15,200
300×500	FGE-V 50-35	600	289	50	13.1	620	317	56	6.7	19.8	19,600
300×600	FGE-V 55-36	700	289	55	16.5	720	317	61	7.7	24.2	25,000
400×400	FGE-V 44-44	500	395	44	11.2	520	423	50	6.8	18.0	18,700
400×500	FGE-V 50-45	600	395	50	17.6	620	423	56	7.8	25.4	24,900
400×600	FGE-V 55-46	700	395	55	22.1	720	423	61	8.8	30.9	30,700
500×400	FGE-V 44-54	500	485	44	18.1	520	513	50	7.7	25.8	22,700
500×500	FGE-V 50-55	600	501	50	22.1	620	529	56	8.9	31.0	29,900
500×600	FGE-V 55-56	700	501	55	27.7	720	529	61	10.0	37.7	36,300
500×700	FGE-V 60-57	800	501	60	34.4	820	529	66	11.1	45.5	44,100
600×600	FGE-V 55-66	700	607	55	31.5	720	635	61	11.1	42.6	42,000
700×700	FGE-V 60-77	800	713	60	48.9	820	741	66	13.5	62.4	61,600

T-2

ます穴 幅×長さ mm	呼称記号	ニムラグレーチング W mm	L mm	H mm	重量 kg/枚	受枠 W1 mm	L1 mm	H1 mm	重量 kg/枚	総重量 kg/組	価格 本体・受枠
300×400	FGE-V 32-34	500	305	32	6.5	520	333	38	5.0	11.5	12,900
300×500	FGE-V 38-35	600	305	38	9.0	620	333	44	5.8	14.8	15,900
300×600	FGE-V 38-36	700	305	38	10.5	720	333	44	6.1	16.6	17,100
400×400	FGE-V 32-44	500	395	32	8.3	520	423	38	5.7	14.0	15,100
400×500	FGE-V 38-45	600	395	38	11.6	620	423	44	6.6	18.2	19,300
400×600	FGE-V 38-46	700	395	38	13.4	720	423	44	7.0	20.4	20,700
500×400	FGE-V 32-54	500	485	32	10.7	520	513	38	6.5	17.2	18,500
500×500	FGE-V 38-55	600	485	38	14.9	620	513	44	7.5	22.4	23,000
500×600	FGE-V 38-56	700	485	38	17.2	720	513	44	7.8	25.0	25,200
500×700	FGE-V 44-57	800	485	44	22.3	820	513	50	8.9	31.2	31,100
600×600	FGE-V 38-66	700	605	38	19.2	720	635	44	8.9	28.1	30,700
700×700	FGE-V 44-77	800	695	44	29.2	820	723	50	11.0	40.2	46,100

※注文情報
●桝内径と受枠内径が合致しない製品がありますのでご注意ください。
●表示価格には消費税は含まれておりません。

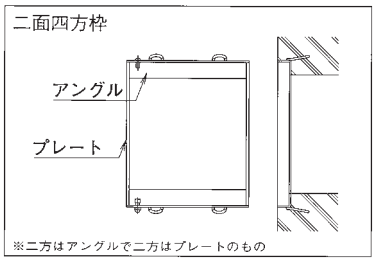

※ワンタッチ方式の場合は別途になります。
※取手付できます。

FGE用落葉バスケット製作できます。

FGR-V（スベリ止、クロスバーピッチ50）

スベリ止　普通目　桝用

FGR-V　55-34

180°開閉ますぶた
スベリ止
クロスバーピッチ50mm

みぞ幅（300mm×400mm）
ベアリングバーの高さ（55mm）

T-25　T-20　T-14　T-6　T-2　歩道用

■材質・表面処理
材質：SS400
処理：溶融亜鉛めっき（グレーチング）
樹脂系塗装（受枠）

ベアリングバーピッチ 35.3mm（H50～H75）
ベアリングバーピッチ 30.0mm（H44）

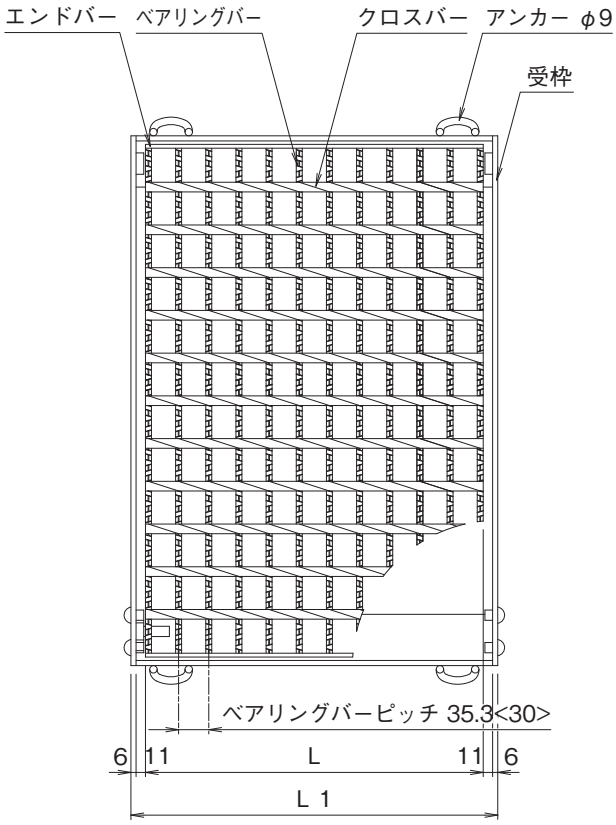

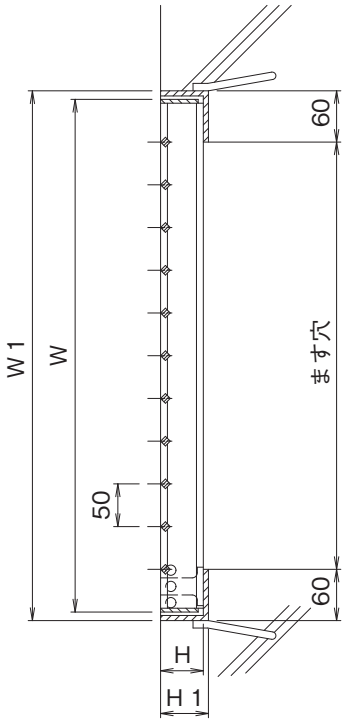

※<　>寸法は、H44以下の寸法です。

ルーフドレイン
マンホール鉄蓋
カラー舗装用鉄蓋
カラー舗装化粧用グレーチング
フロアーハッチ
上水道用鉄蓋
鋳鉄蓋製格子蓋／ガードコーナー
排水トラップ
排水金物／通気金物／吊環
ツリーガード
鋼板製グレーチング
ステンレス製グレーチング
FRPグレーチング
アルミ製グレーチング／樹脂グレーチング
車止め
技術資料・会社案内・施工例写真集

180°開閉ますぶた（呼称・寸法・重量・価格表）

T-25

ます穴 幅×長さ mm	呼称記号	ニムラグレーチング W mm	L mm	H mm	重量 kg/枚	受枠 W1 mm	L1 mm	H1 mm	重量 kg/枚	総重量 kg/組	価格 本体・受枠
300×400	**FGR-V 55-34**	500	289	55	11.9	520	323	61	6.7	18.6	**23,300**
300×500	**FGR-V 65-35**	600	289	65	15.1	620	323	71	8.1	23.2	**30,600**
300×600	**FGR-V 75-36**	700	289	75	22.7	720	323	81	9.7	32.4	**34,700**
400×400	**FGR-V 55-44**	500	395	55	15.9	520	429	61	7.8	23.7	**26,900**
400×500	**FGR-V 65-45**	600	395	65	21.8	620	429	71	9.3	31.1	**35,400**
400×600	**FGR-V 75-46**	700	395	75	28.9	720	429	81	11.0	39.9	**42,600**
500×400	**FGR-V 55-54**	500	501	55	19.9	520	535	61	9.0	28.9	**31,300**
500×500	**FGR-V 65-55**	600	501	65	27.3	620	535	71	10.6	37.9	**41,300**
500×600	**FGR-V 75-56**	700	501	75	36.2	720	535	81	12.4	48.6	**50,900**
500×700	**FGR-V 75-57**	800	501	75	39.8	820	535	81	13.1	52.9	**54,800**
600×600	**FGR-V 75-66**	700	607	75	39.8	720	641	81	13.7	53.5	**58,500**
700×700	**FGR-V 75-77**	800	713	75	56.6	820	747	81	15.8	72.4	**79,400**

T-20

ます穴 幅×長さ mm	呼称記号	ニムラグレーチング W mm	L mm	H mm	重量 kg/枚	受枠 W1 mm	L1 mm	H1 mm	重量 kg/枚	総重量 kg/組	価格 本体・受枠
300×400	**FGR-V 50-34**	500	289	50	11.0	520	323	56	6.3	17.3	**20,900**
300×500	**FGR-V 55-35**	600	289	55	14.2	620	323	61	7.2	21.4	**25,100**
300×600	**FGR-V 65-36**	700	289	65	19.1	720	323	71	8.7	27.8	**30,800**
400×400	**FGR-V 50-44**	500	395	50	14.8	520	429	56	7.4	22.2	**25,500**
400×500	**FGR-V 55-45**	600	395	55	19.1	620	429	61	8.4	27.5	**30,800**
400×600	**FGR-V 65-46**	700	395	65	25.5	720	429	71	10.0	35.5	**38,100**
500×400	**FGR-V 50-54**	500	501	50	18.6	520	535	56	8.5	27.1	**29,800**
500×500	**FGR-V 55-55**	600	501	55	24.0	620	535	61	9.5	33.5	**34,900**
500×600	**FGR-V 65-56**	700	501	65	31.9	720	535	71	11.2	43.1	**44,500**
500×700	**FGR-V 75-57**	800	501	75	39.8	820	535	81	13.1	52.9	**54,800**
600×600	**FGR-V 65-66**	700	607	65	36.5	720	641	71	12.5	49.0	**49,800**
700×700	**FGR-V 75-77**	800	713	75	56.6	820	747	81	15.8	72.4	**79,400**

T-14 T-6

ます穴 幅×長さ mm	呼称記号	ニムラグレーチング W mm	L mm	H mm	重量 kg/枚	受枠 W1 mm	L1 mm	H1 mm	重量 kg/枚	総重量 kg/組	価格 本体・受枠
300×400	**FGR-V 44-34**	500	275	44	7.8	520	309	50	5.7	13.5	**18,300**
300×500	**FGR-V 50-35**	600	289	50	13.1	620	323	56	6.8	19.9	**23,900**
300×600	**FGR-V 55-36**	700	289	55	16.5	720	323	61	7.7	24.2	**28,100**
400×400	**FGR-V 44-44**	500	395	44	11.0	520	429	50	6.9	17.9	**21,200**
400×500	**FGR-V 50-45**	600	395	50	17.6	620	429	56	7.9	25.5	**28,400**
400×600	**FGR-V 55-46**	700	395	55	22.1	720	429	61	8.9	31.0	**35,100**
500×400	**FGR-V 44-54**	500	485	44	13.3	520	519	50	7.7	21.0	**24,400**
500×500	**FGR-V 50-55**	600	501	50	22.1	620	535	56	9.0	31.1	**32,700**
500×600	**FGR-V 55-56**	700	501	55	27.7	720	535	61	10.0	37.7	**39,900**
500×700	**FGR-V 60-57**	800	501	60	34.4	820	535	66	11.2	45.6	**47,400**
600×600	**FGR-V 55-66**	700	607	55	31.5	720	641	61	11.2	42.7	**45,800**
700×700	**FGR-V 60-77**	800	713	60	48.9	820	747	66	13.6	62.5	**66,900**

※注文情報

●桝内径と受枠内径が合致しない製品がありますのでご注意ください。

●表示価格には消費税は含まれておりません。

FUC-V（スベリ止、クロスバーピッチ50）

スベリ止　普通目　側溝用

FUC-V　32-24

- FUC-V：U字溝用 スベリ止 クロスバーピッチ50mm
- 32：ベアリングバーの高さ（32mm）
- 24：みぞ幅寸法（240mm）

T-25　T-20　T-14　T-6　T-2　歩道用

■材質・表面処理
材質：SS400
処理：溶融亜鉛めっき

ベアリングバーピッチ 35.3mm（H50～H75）
ベアリングバーピッチ 30.0mm（H25～H44）

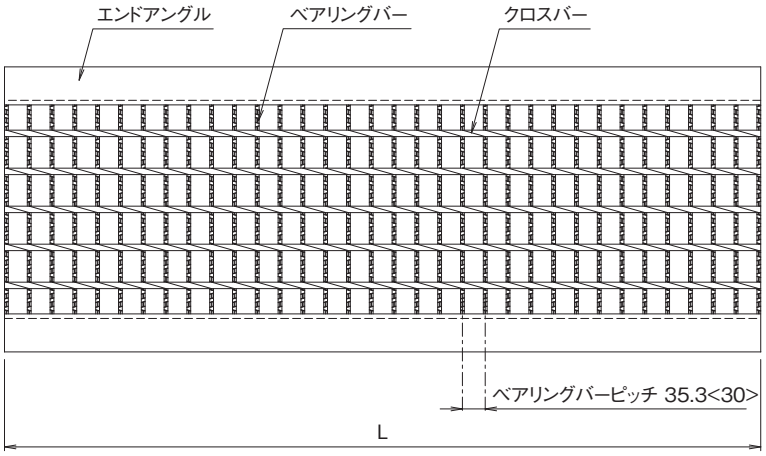

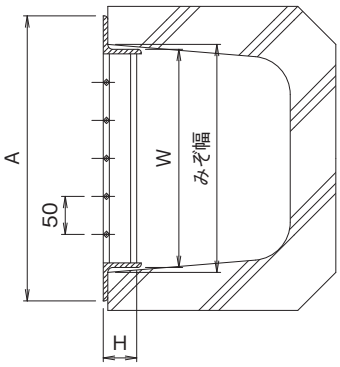

※<　>寸法は、H44以下の寸法です。

ルーフドレイン
マンホール鉄蓋
カラー舗装用鉄蓋
カラー舗装化粧用グレーチング
フロアーハッチ
上水道用鉄蓋
鋳鉄蓋製格子蓋／ガードコーナー
排水トラップ
排水金物／通気金物／吊環
ツリーガード
鋼板製グレーチング
ステンレス製グレーチング
FRPグレーチング
アルミ製グレーチング／樹脂グレーチング
車止め
技術資料・会社案内・施工例写真集

U字溝用みぞぶた（呼称・寸法・重量・価格表）

T-14

みぞ幅 mm	呼称記号	ニムラグレーチング 実寸法 Wmm	Lmm	Hmm	A mm	L型鋼 エンドアングル寸法(mm)	総重量 kg/組	価格
150	FUC-V 25-15	140	995	25	210	L40×40×5	11.0	9,900
180	FUC-V 25-18	170	995	25	240	L40×40×5	11.9	10,700
200	FUC-V 32-20	190	995	32	260	L40×40×5	13.0	11,400
240	FUC-V 32-24	230	995	32	300	L40×40×5	14.5	12,300
300	FUC-V 44-30	287	995	44	375	L50×50×6	22.3	19,300
360	FUC-V 50-36	347	995	50	435	L50×50×6	31.8	25,600
400	FUC-V 50-40	387	995	50	475	L50×50×6	33.8	30,200
450	FUC-V 55-45	433	995	55	547	L65×65×8	45.8	37,800

T-6

みぞ幅 mm	呼称記号	ニムラグレーチング 実寸法 Wmm	Lmm	Hmm	A mm	L型鋼 エンドアングル寸法(mm)	総重量 kg/組	価格
150	FUC-V 25-15	140	995	25	210	L40×40×5	11.0	9,900
180	FUC-V 25-18	170	995	25	240	L40×40×5	11.9	10,700
200	FUC-V 25-20	190	995	25	260	L40×40×5	12.6	11,100
240	FUC-V 32-24	230	995	32	300	L40×40×5	14.5	12,300
300	FUC-V 38-30	290	995	38	360	L40×40×5	18.0	15,800
360	FUC-V 44-36	347	995	44	435	L50×50×6	25.8	22,500
400	FUC-V 44-40	387	995	44	475	L50×50×6	27.3	24,200
450	FUC-V 50-45	437	995	50	525	L50×50×6	37.6	32,700

T-2

みぞ幅 mm	呼称記号	ニムラグレーチング 実寸法 Wmm	Lmm	Hmm	A mm	L型鋼 エンドアングル寸法(mm)	総重量 kg/組	価格
150	FUC-V 25-15	140	995	25	210	L40×40×5	11.0	9,900
180	FUC-V 25-18	170	995	25	240	L40×40×5	11.9	10,700
200	FUC-V 25-20	190	995	25	260	L40×40×5	12.6	11,100
240	FUC-V 25-24	230	995	25	300	L40×40×5	14.0	12,200
300	FUC-V 25-30	290	995	25	360	L40×40×5	15.1	13,100
360	FUC-V 32-36	350	995	32	420	L40×40×5	19.1	16,900
400	FUC-V 32-40	390	995	32	460	L40×40×5	20.1	18,500
450	FUC-V 32-45	440	995	32	510	L40×40×5	22.2	20,000

※注文情報

●表示価格には消費税は含まれておりません。

FUC-VP（スベリ止、クロスバーピッチ50）

スベリ止　普通目　側溝用

FUC-VP　25-15

- FUC-VP：U字溝用パッキン付 スベリ止 クロスバーピッチ50mm
- 25：ベアリングバーの高さ（25mm）
- 15：みぞ幅寸法（150mm）

T-25　T-20　T-14　T-6　T-2　歩道用

■材質・表面処理
材質：SS400
処理：溶融亜鉛めっき

ベアリングバーピッチ 35.3mm（H50）
ベアリングバーピッチ 30.0mm（H25～H44）

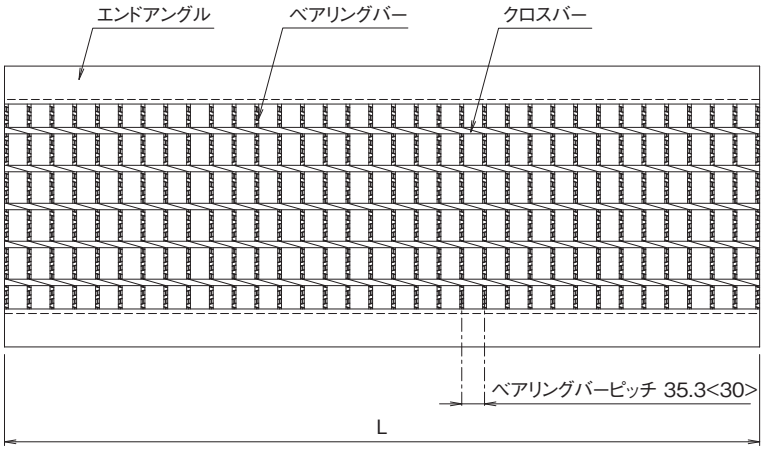

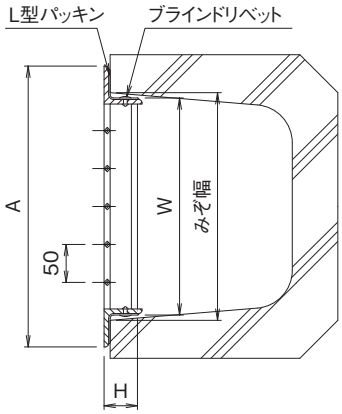

※<　>寸法は、H44以下の寸法です。

ルーフドレイン
マンホール鉄蓋
カラー舗装用鉄蓋
カラー舗装化粧用グレーチング
フロアーハッチ
上水道用鉄蓋
鋳鉄蓋製格子蓋／ガードコーナー
排水トラップ
排水金物／通気金物／吊環
ツリーガード
鋼板製グレーチング
ステンレス製グレーチング
FRPグレーチング
アルミ製グレーチング／樹脂グレーチング
車止め
技術資料・会社案内・施工例写真集

U字溝用みぞぶたパッキン付(呼称・寸法・重量・価格表)

T-14

みぞ幅 mm	呼称記号	ニムラグレーチング 実寸法 Wmm	Lmm	Hmm	A mm	L型鋼 エンドアングル寸法(mm)	総重量 kg/組	価格
150	FUC-VP 25-15	135	995	25	205	L40×40×5	9.9	13,400
180	FUC-VP 25-18	165	995	25	235	L40×40×5	10.6	14,200
240	FUC-VP 32-24	225	995	32	295	L40×40×5	14.0	15,800
300	FUC-VP 44-30	282	995	44	370	L50×50×6	22.3	22,800
360	FUC-VP 50-36	342	995	50	430	L50×50×6	30.8	29,100

T-6

みぞ幅 mm	呼称記号	ニムラグレーチング 実寸法 Wmm	Lmm	Hmm	A mm	L型鋼 エンドアングル寸法(mm)	総重量 kg/組	価格
150	FUC-VP 25-15	135	995	25	205	L40×40×5	9.9	13,400
180	FUC-VP 25-18	165	995	25	235	L40×40×5	10.6	14,200
240	FUC-VP 32-24	225	995	32	295	L40×40×5	14.0	15,800
300	FUC-VP 38-30	285	995	38	355	L40×40×5	17.6	19,300
360	FUC-VP 44-36	342	995	44	430	L50×50×6	25.1	26,000
450	FUC-VP 50-45	432	995	50	520	L50×50×6	36.9	36,200

T-2

みぞ幅 mm	呼称記号	ニムラグレーチング 実寸法 Wmm	Lmm	Hmm	A mm	L型鋼 エンドアングル寸法(mm)	総重量 kg/組	価格
150	FUC-VP 25-15	135	995	25	205	L40×40×5	9.9	13,400
180	FUC-VP 25-18	165	995	25	235	L40×40×5	10.6	14,200
240	FUC-VP 25-24	225	995	25	295	L40×40×5	12.5	15,700
300	FUC-VP 25-30	285	995	25	355	L40×40×5	14.3	16,600
360	FUC-VP 32-36	345	995	32	415	L40×40×5	18.8	20,400
450	FUC-VP 32-45	435	995	32	505	L40×40×5	22.0	23,500

※注文情報

●L型パッキンをリベット止めにする為実寸法(W)は通常品よりも−5mmして製作しています。

●表示価格には消費税は含まれておりません。

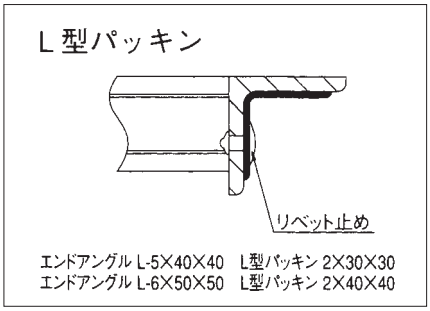

FF-AV（スベリ止、クロスバーピッチ50）
FF-BV（スベリ止、クロスバーピッチ50）

スベリ止　普通目　側溝用

FF-AV
FF-BV
かさ上げ式みぞぶた
スベリ止
クロスバーピッチ50mm

100-50-3
みぞ幅寸法（300mm）
ベアリングバーの高さ（50mm）
全高（100mm）

T-25　T-20　T-14　T-6　T-2　歩道用

ベアリングバーピッチ 35.3mm（H50～H75）
ベアリングバーピッチ 30.0mm（H38～H44）

■材質・表面処理
材質：SS400
処理：溶融亜鉛めっき

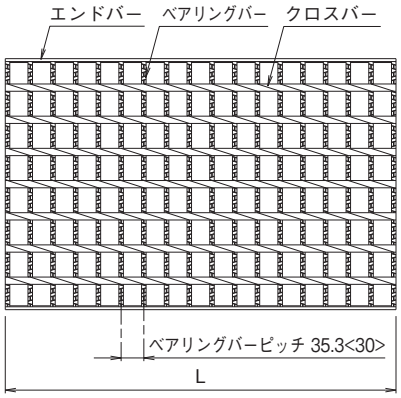

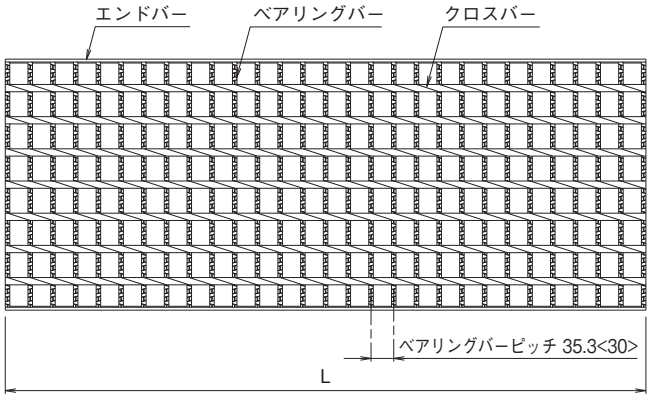

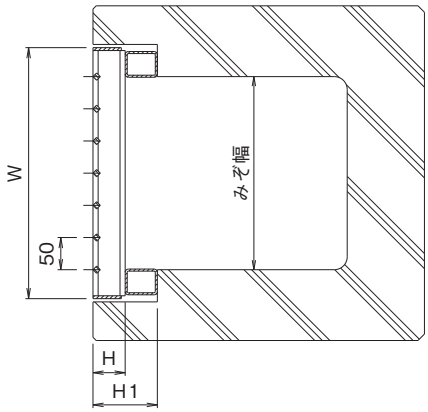

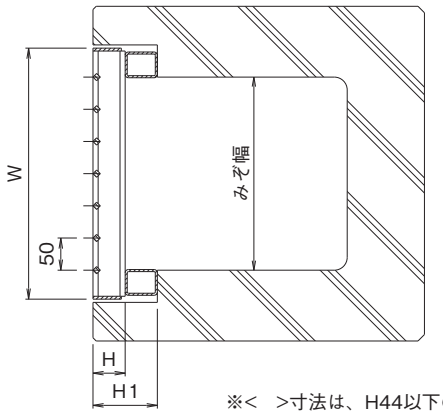

※< >寸法は、H44以下の寸法です。

かさ上げ式みぞぶた（呼称・寸法・重量・価格表）

T-20

みぞ幅 mm	呼称記号		ニムラグレーチング 実寸法 Wmm	Lmm	Hmm	全高 H1mm	重量 kg/枚	価格
300	FF-AV	100-50-3	390	607	50	100	23.1	23,300
	FF-BV			995			37.6	34,500
400	FF-AV	100-55-4	490	607	55	100	28.3	27,900
	FF-BV			995			45.9	40,700
500	FF-AV	100-75-5	590	607	75	100	40.7	39,300
	FF-BV			995			65.9	57,200

かさ上げ式みぞぶた（呼称・寸法・重量・価格表）

T-14

みぞ幅 mm	呼称記号		ニムラグレーチング 実寸法 Wmm	Lmm	Hmm	全高 H1mm	重量 kg/枚	価格
300	FF-AV	100-44-3	390	605	44	100	18.0	19,200
	FF-BV			995			30.0	29,200
400	FF-AV	100-50-4	490	607	50	100	27.3	27,100
	FF-BV			995			44.4	39,300
500	FF-AV	100-60-5	590	607	60	100	35.1	34,500
	FF-BV			995			57.0	50,600

T-6

みぞ幅 mm	呼称記号		ニムラグレーチング 実寸法 Wmm	Lmm	Hmm	全高 H1mm	重量 kg/枚	価格
300	FF-AV	100-38-3	390	605	38	100	17.2	18,400
	FF-BV			995			27.7	27,900
400	FF-AV	100-44-4	490	605	44	100	21.2	21,900
	FF-BV			995			34.1	29,900
500	FF-AV	100-50-5	590	607	50	100	32.5	31,300
	FF-BV			995			52.5	45,600

※注文情報

●表示価格には消費税は含まれておりません。

パッキン（注文取付）

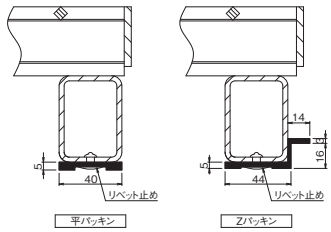

※平パッキン　取付価格L＝995　2,500円・L＝600　1,500円
Zパッキン　取付価格L＝995　5,300円・L＝600　3,650円
UPになります。

FF-AJV（スベリ止、クロスバーピッチ50）
FF-BJV（スベリ止、クロスバーピッチ50）

スベリ止　普通目　側溝用

FF-AJV
FF-BJV
かさ上げ式みぞぶた
スベリ止
クロスバーピッチ50mm

90-44-2.5
90：全高（90mm）
44：ベアリングバーの高さ（44mm）
2.5：みぞ幅寸法（250mm）

T-25　T-20　T-14　T-6　T-2　歩道用

ベアリングバーピッチ 35.3mm（H50～H90）
ベアリングバーピッチ 30.0mm（H25～H44）

■材質・表面処理
材質：SS400
処理：溶融亜鉛めっき

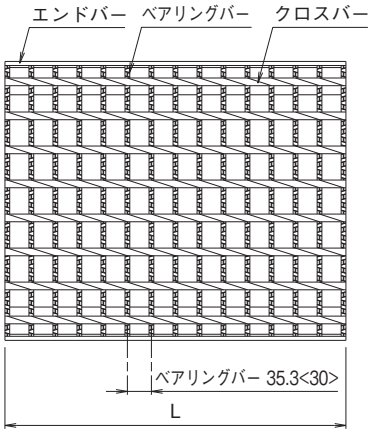

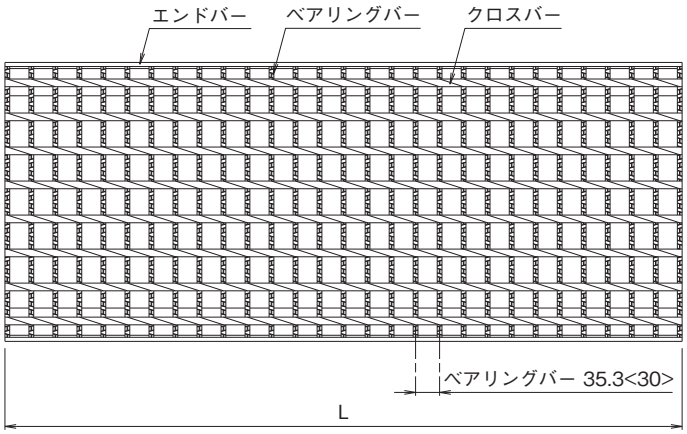

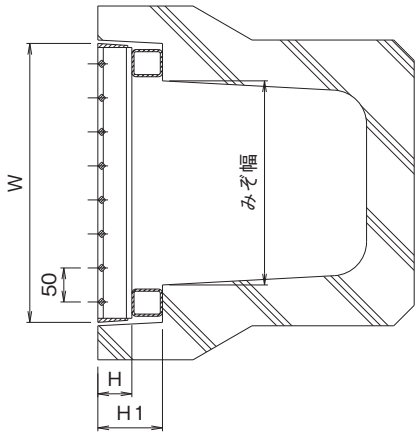

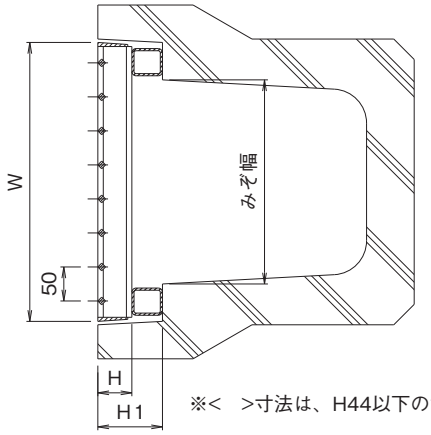

※< >寸法は、H44以下の寸法です。

かさ上げ式みぞぶた〈JIS型〉（呼称・寸法・重量・価格表）

T-25

みぞ幅 mm	呼称記号		ニムラグレーチング 実寸法 Wmm	Lmm	Hmm	全高 H1mm	重量 kg/枚	価格
250	FF-AJV	90-44-2.5	360	485	44	90	13.7	15,200
	FF-BJV			995			28.0	27,200
300	FF-AJV	95-50-3	410	501	50	95	19.3	19,200
	FF-BJV			995			37.8	33,600
400	FF-AJV	110-65-4	510	501	65	110	27.3	27,200
	FF-BJV			995			53.2	45,300
500	FF-AJV	125-90-5	620	501	90	125	41.9	46,500
	FF-BJV			995			81.6	77,300

かさ上げ式みぞぶた〈JIS型〉(呼称・寸法・重量・価格表)

T-20

みぞ幅 mm	呼称記号		ニムラグレーチング 実寸法 Wmm	Lmm	Hmm	全高 H1mm	重量 kg/枚	価格
250	FF-AJV	90-44-2.5	360	485	44	90	13.7	15,200
	FF-BJV			995			28.0	27,200
300	FF-AJV	95-50-3	410	501	50	95	19.3	19,200
	FF-BJV			995			37.8	33,600
400	FF-AJV	110-60-4	510	501	60	110	27.1	26,300
	FF-BJV			995			52.9	44,000
500	FF-AJV	125-75-5	620	501	75	125	37.2	34,800
	FF-BJV			995			72.5	59,000

T-14

みぞ幅 mm	呼称記号		ニムラグレーチング 実寸法 Wmm	Lmm	Hmm	全高 H1mm	重量 kg/枚	価格
250	FF-AJV	90-38-2.5	360	485	38	90	13.1	15,000
	FF-BJV			995			27.0	25,500
300	FF-AJV	95-44-3	410	485	44	95	15.6	17,200
	FF-BJV			995			31.7	30,600
400	FF-AJV	110-50-4	510	501	50	110	23.6	24,800
	FF-BJV			995			46.1	41,700
500	FF-AJV	125-60-5	620	501	60	125	31.8	31,100
	FF-BJV			995			62.1	51,700

T-2

みぞ幅 mm	呼称記号		ニムラグレーチング 実寸法 Wmm	Lmm	Hmm	全高 H1mm	重量 kg/枚	価格
250	FF-AJV	90-25-2.5	360	485	25	90	11.5	14,500
	FF-BJV			995			23.6	23,900
300	FF-AJV	95-25-3	410	485	25	95	12.5	16,900
	FF-BJV			995			25.6	28,000
400	FF-AJV	110-32-4	510	485	32	110	15.7	20,100
	FF-BJV			995			32.1	33,600
500	FF-AJV	125-32-5	620	485	32	125	20.6	21,900
	FF-BJV			995			42.1	36,400

※注文情報

●表示価格には消費税は含まれておりません。

パッキン(注文取付)

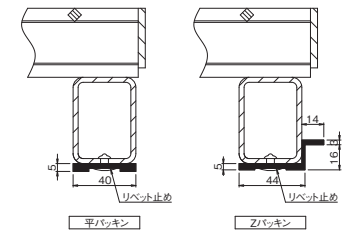

※平パッキン　取付価格L=995　2,500円・L=500　1,250円
Zパッキン　取付価格L=995　5,300円・L=500　3,650円
UPになります。

FF-ANV（スベリ止、クロスバーピッチ50）
FF-BNV（スベリ止、クロスバーピッチ50）

スベリ止　普通目　側溝用

FF-ANV
FF-BNV
かさ上げ式みぞぶた
スベリ止

110-50-3
110：全高（110mm）
50：ベアリングバーの高さ（50mm）
3：みぞ幅寸法（300mm）

T-25　T-20　T-14　T-6　T-2　歩道用

ベアリングバーピッチ 35.3mm（H50～H90）
ベアリングバーピッチ 30.0mm（H25～H44）

■材質・表面処理
材質：SS400
処理：溶融亜鉛めっき

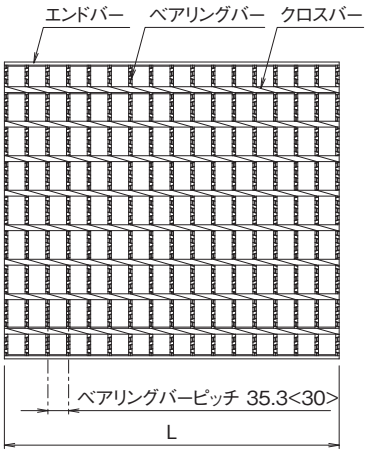

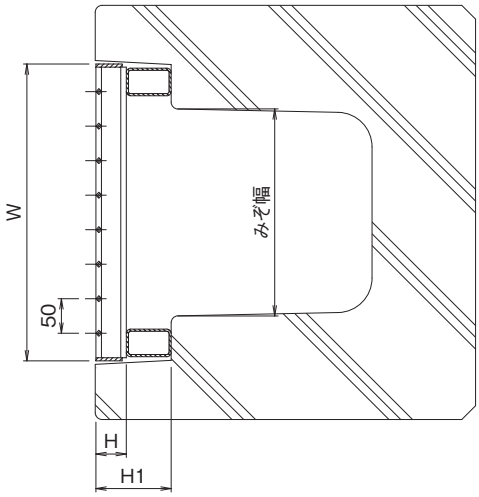

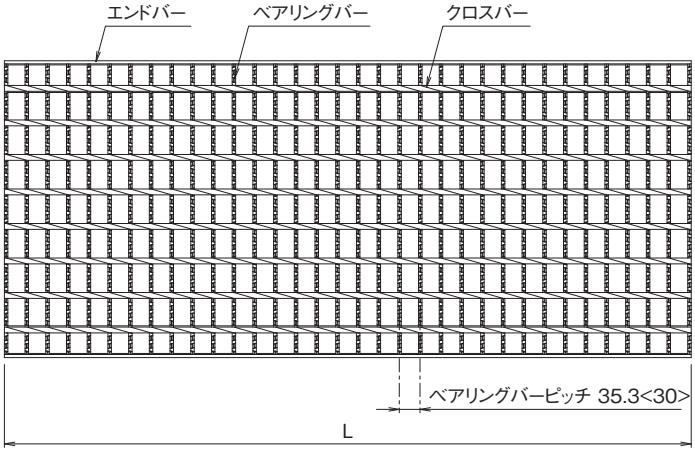

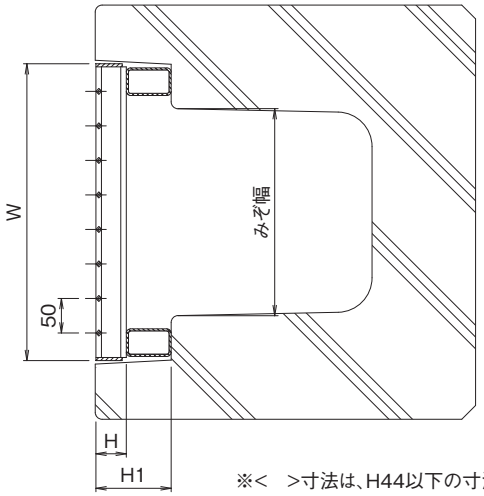

※<　>寸法は、H44以下の寸法です。

かさ上げ式みぞぶた〈国土交通省型〉（呼称・寸法・重量・価格表）

T-25

みぞ幅 mm	呼称記号		ニムラグレーチング 実寸法 Wmm	L mm	H mm	全高 H1mm	重量 kg/枚	国土交通省型式	価格
300	FF-ANV	110-55-3	430	501	55	110	21.5	C-2	21,500
	FF-BNV			995			42.2		38,100
400	FF-ANV	120-75-4	530	501	75	120	31.6	C-2	30,700
	FF-BNV			995			61.6		59,000
500	FF-ANV	130-90-5	630	501	90	130	42.6	C-2	51,000
	FF-BNV			995			82.6		83,600

かさ上げ式みぞぶた〈国土交通省型〉(呼称・寸法・重量・価格表)

T-20

みぞ幅 mm	呼称記号		ニムラグレーチング 実寸法 Wmm	L mm	Hmm	全高 H1mm	重量 kg/枚	国土交通省型式	価格
300	FF-ANV	110-50-3	430	501	50	110	20.7	C-2	20,100
	FF-BNV			995			40.5		36,800
400	FF-ANV	120-60-4	530	501	60	120	28.0	C-2	25,100
	FF-BNV			995			55.2		47,400
500	FF-ANV	130-75-5	630	501	75	130	37.6	C-2	32,800
	FF-BNV			995			72.9		63,500

T-14

みぞ幅 mm	呼称記号		ニムラグレーチング 実寸法 Wmm	L mm	Hmm	全高 H1mm	重量 kg/枚	国土交通省型式	価格
300	FF-ANV	110-44-3	430	485	44	110	16.3	C-2	16,600
	FF-BNV			995			33.2		31,500
400	FF-ANV	120-55-4	530	501	55	120	26.0	C-2	25,000
	FF-BNV			995			50.6		44,400
500	FF-ANV	130-65-5	630	501	65	130	33.5	C-2	31,500
	FF-BNV			995			65.2		57,400

T-2

みぞ幅 mm	呼称記号		ニムラグレーチング 実寸法 Wmm	L mm	Hmm	全高 H1mm	重量 kg/枚	国土交通省型式	価格
300	FF-ANV	100-25-3	430	485	25	100	13.1	C-1	15,800
	FF-BNV			995			26.6		28,700
400	FF-ANV	100-32-4	530	485	32	100	15.3	C-1	16,100
	FF-BNV			995			31.0		29,800
500	FF-ANV	100-32-5	630	485	32	100	17.2	C-1	17,100
	FF-BNV			995			35.1		32,400
600	FF-ANV	100-38-6	730	485	38	100	21.5	C-1	20,800
	FF-BNV			995			43.0		37,900

※注文情報

●表示価格には消費税は含まれておりません。

パッキン(注文取付)

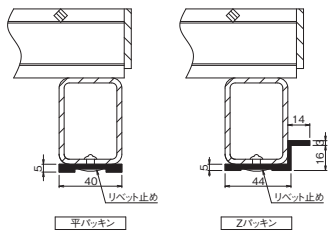

※平パッキン　取付価格L=995　2,500円・L=500　1,250円
Zパッキン　取付価格L=995　5,300円・L=500　3,650円
UPになります。

FS-AJV（スベリ止、クロスバーピッチ50）
FS-BJV（スベリ止、クロスバーピッチ50）

スベリ止　普通目　側溝用

FS-AJV
FS-BJV
かさ上げ式みぞぶた
スベリ止

80-44-2.5
80：全高（80mm）
44：ベアリングバーの高さ（44mm）
2.5：みぞ幅寸法（250mm）

T-25　T-20　T-14　T-6　T-2　歩道用

ベアリングバーピッチ 35.3mm（H50～H90）
ベアリングバーピッチ 30.0mm（H32～H44）

■材質・表面処理
材質：SS400
処理：溶融亜鉛めっき

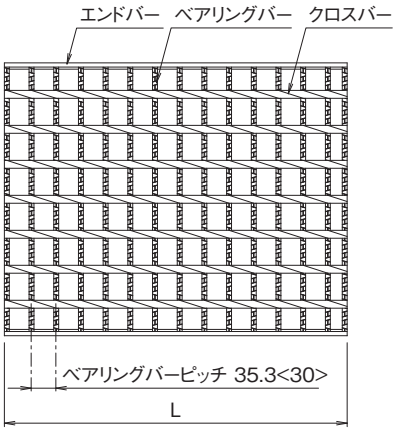

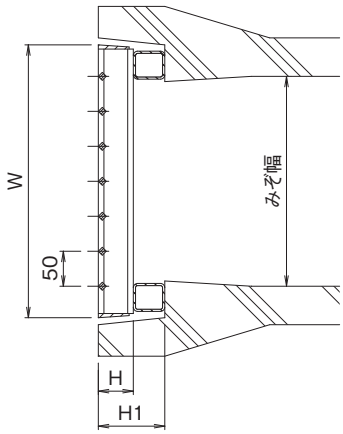

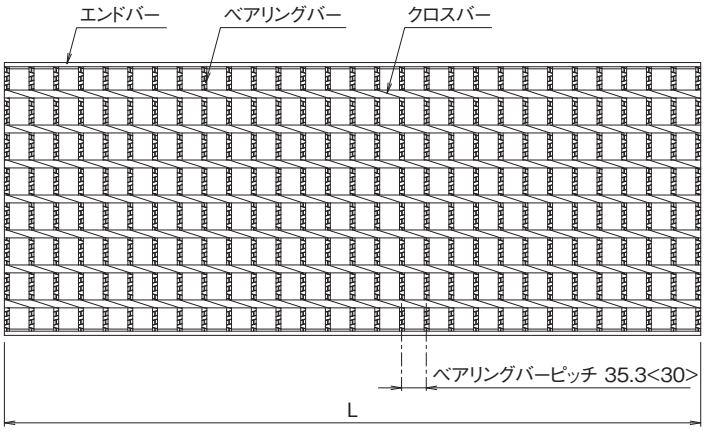

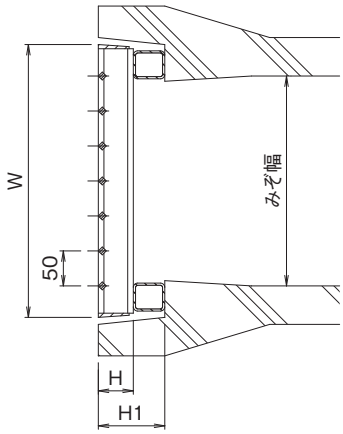

※<　>寸法は、H44以下の寸法です。

かさ上げ式みぞぶた〈自由勾配型〉（呼称・寸法・重量・価格表）

T-25

みぞ幅 mm	呼称記号		ニムラグレーチング 実寸法 Wmm	Lmm	Hmm	全高 H1mm	重量 kg/枚	価格
250	FS-AJV	80-44-2.5	340	490	44	80	13.4	16,700
	FS-BJV			995			26.3	25,400
300	FS-AJV	95-50-3	390	490	50	95	18.2	20,200
	FS-BJV			995			36.5	32,800
400	FS-AJV	110-65-4	490	490	65	110	25.6	29,000
	FS-BJV			995			50.3	46,000
500	FS-AJV	125-90-5	590	490	90	125	37.8	49,400
	FS-BJV			995			74.0	79,700

かさ上げ式みぞぶた〈自由勾配型〉(呼称・寸法・重量・価格表)

T-20

みぞ幅 mm	呼称記号		ニムラグレーチング 実寸法 Wmm	Lmm	Hmm	全高 H1mm	重量 kg/枚	価格
250	FS-AJV	80-44-2.5	340	490	44	80	13.4	16,700
	FS-BJV			995			26.3	25,400
300	FS-AJV	95-50-3	390	490	50	95	18.2	20,200
	FS-BJV			995			36.5	32,800
400	FS-AJV	110-55-4	490	490	55	110	23.3	27,800
	FS-BJV			995			45.8	42,400
500	FS-AJV	125-75-5	590	490	75	125	36.2	35,500
	FS-BJV			995			70.8	56,300
600	FS-AJV	140-90-6	690	490	90	140	44.3	50,700
	FS-BJV			995			86.6	89,500

T-14

みぞ幅 mm	呼称記号		ニムラグレーチング 実寸法 Wmm	Lmm	Hmm	全高 H1mm	重量 kg/枚	価格
250	FS-AJV	80-38-2.5	340	490	38	80	12.4	15,500
	FS-BJV			995			23.8	25,000
300	FS-AJV	95-44-3	390	490	44	95	15.7	17,900
	FS-BJV			995			30.4	29,700
400	FS-AJV	110-50-4	490	490	50	110	22.2	26,400
	FS-BJV			995			43.9	40,200
500	FS-AJV	125-60-5	590	490	60	125	31.2	32,800
	FS-BJV			995			61.0	50,600
600	FS-AJV	140-75-6	690	490	75	140	42.0	44,800
	FS-BJV			995			82.5	68,500

T-6 T-2

みぞ幅 mm	呼称記号		ニムラグレーチング 実寸法 Wmm	Lmm	Hmm	全高 H1mm	重量 kg/枚	価格
250	FS-AJV	80-32-2.5	340	490	32	80	11.6	15,200
	FS-BJV			995			22.9	23,400
300	FS-AJV	95-38-3	390	490	38	95	14.4	16,400
	FS-BJV			995			28.2	26,900
400	FS-AJV	110-44-4	490	490	44	110	19.1	23,100
	FS-BJV			995			37.2	38,300
500	FS-AJV	125-50-5	590	490	50	125	27.6	30,500
	FS-BJV			995			54.4	46,500
600	FS-AJV	140-55-6	690	490	55	140	33.8	36,000
	FS-BJV			995			66.5	55,300

※注文情報

●表示価格には消費税は含まれておりません。

パッキン(注文取付)

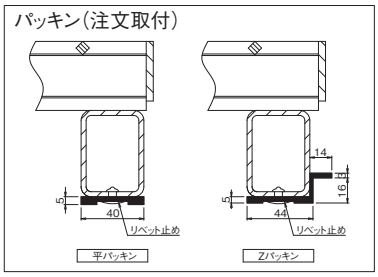

※平パッキン　取付価格L=995　2,500円・L=500　1,250円
Zパッキン　取付価格L=995　5,300円・L=500　3,650円
UPになります。

OG-S

縞鋼板桝蓋　歩道用

■材質:CP400

ルーフドレイン
マンホール鉄蓋
カラー舗装用鉄蓋
カラー舗装化粧用グレーチング
フロアーハッチ
上水道用鉄蓋
鋳鉄蓋製格子蓋／ガードコーナー
排水トラップ
排水金物／通気金物／吊環
ツリーガード
鋼板製グレーチング
ステンレス製グレーチング
FRPグレーチング
アルミ製グレーチング／樹脂グレーチング
車止め
技術資料・会社案内・施工例写真集

縞鋼板仕様・表面処理

溶融亜鉛めっき

防錆塗装(グレー)

防錆塗装(赤)

樹脂系塗装(黒)

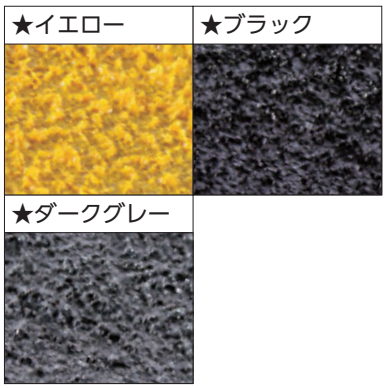

樹脂スベリ止塗装

表面処理後の塗布になります。

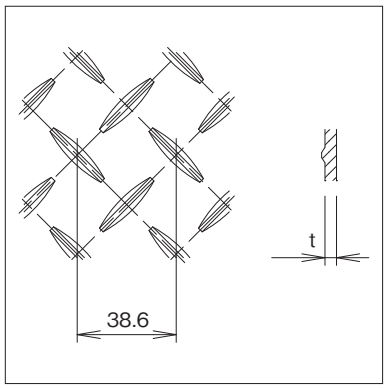

縞目の寸法

板厚は3.2mm/4.5mm/6.0mmです。

製品仕様

●形状

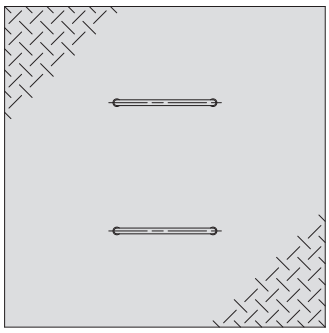

1枚タイプ

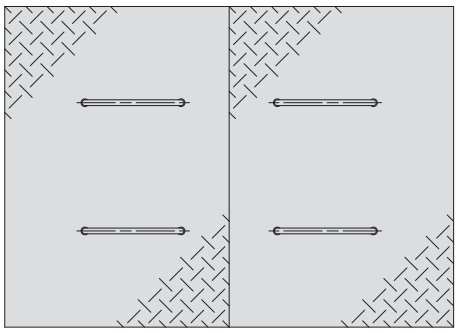

複数枚割タイプ

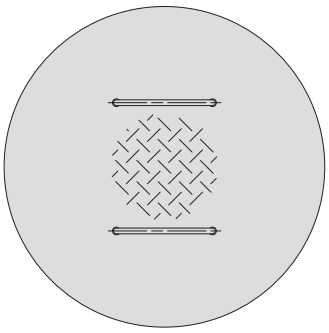

円形タイプ

縞鋼板桝蓋

●ズレ止め　(L-4×50×50)

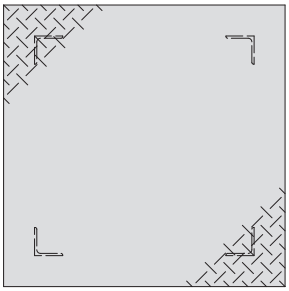

4ヶ所タイプ

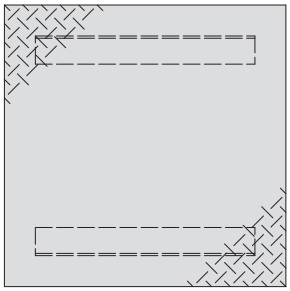

2本タイプ

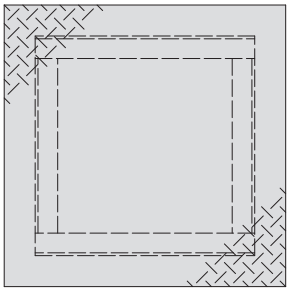

4面囲タイプ

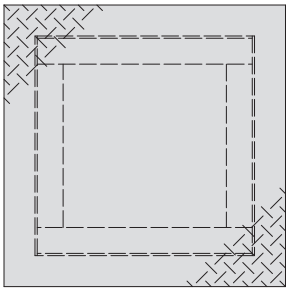

4面囲組タイプ

●取手形状　(L寸法＝150mm/200mm　φ寸法＝φ9mm/φ13mmが制作できます。)

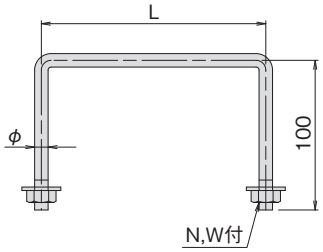

ナット止タイプ

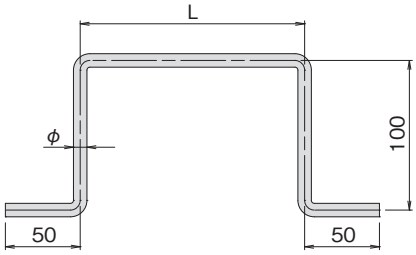

外曲げタイプ

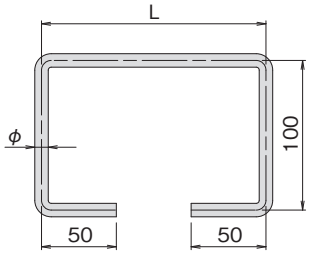

内曲げタイプ

●取手納まり

通常取手(浮き取手)
使用時に取手を引き上げる通常仕様の取手です。

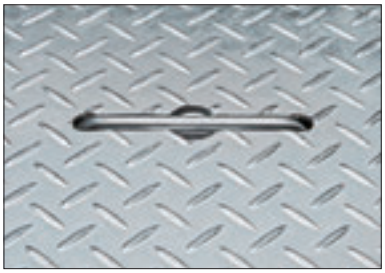

落し込み取手
取手が縞鋼板の上に出ない為表面がフラットにできます。

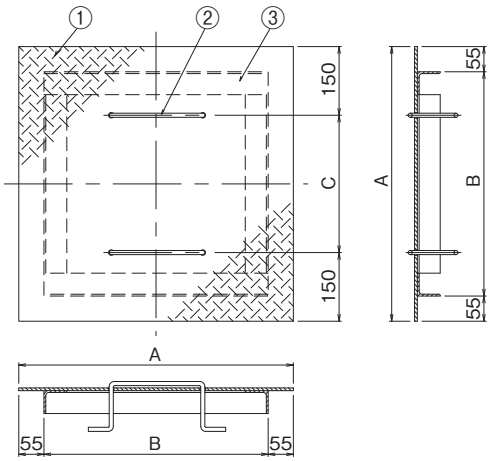

縞鋼板桝蓋〈歩道用〉

蓋寸法 mm	ます穴寸法 mm	A mm	B mm	C mm	価　格
500×500	400×400	500	390	200	別途見積りいたします。
600×600	500×500	600	490	300	
700×700	600×600	700	590	400	
800×800	700×700	800	690	500	
900×900	800×800	900	790	600	
1000×1000	900×900	1000	890	700	

■部品構成表

品番	品　名	材　質	備　考
①	縞　鋼　板	CP400	t＝3.2、4.5、6.0
②	取　　手	SS400	φ9、φ13
③	ズ レ 止 め	SS400	L4×50×50

※注文情報
●CP400はSS400と同等の化学成分・機械的性質の素材です。
●特注サイズも製作できます。
●盗難防止用クサリ付も製作できます。

樹脂スベリ止塗料

● 使用用途

歩道、階段、スロープ等に使用されるグレーチング、
縞鋼板、マンホールの製品に塗布します。

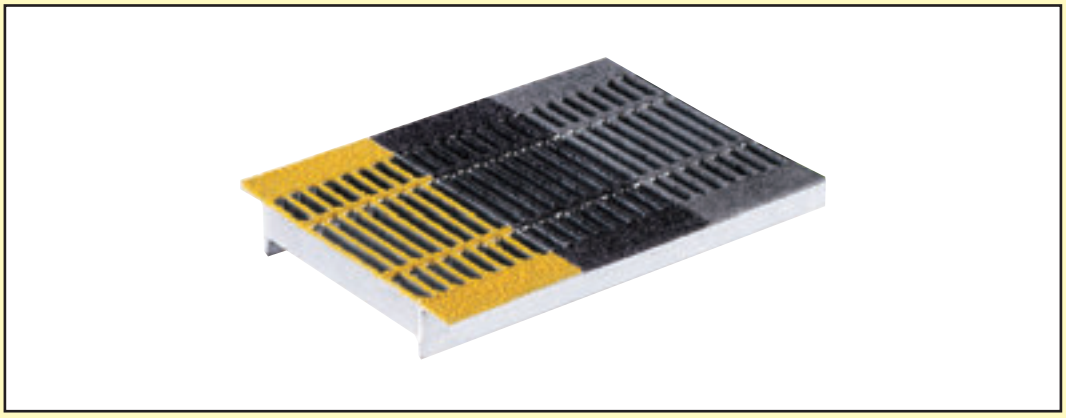

● カラーバリエーション

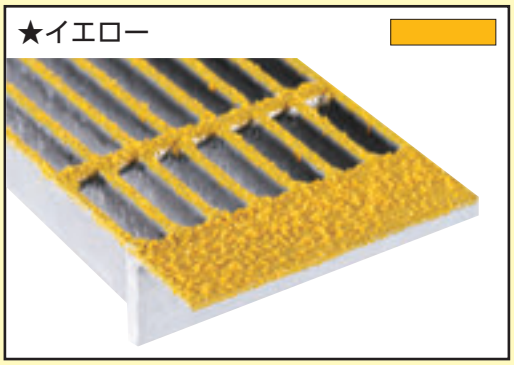

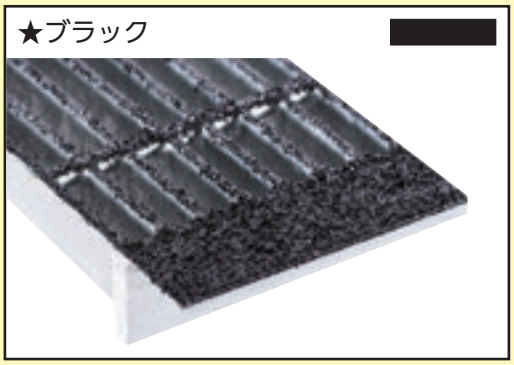

● スベリ止塗布剤仕様

- 材　質：ウレタン系樹脂＋特殊骨材
- 耐熱性：～80℃
- 滑り抵抗値：CSR 0.80（dry）／CSR 0.62（wet）

● スベリ止塗布剤特長

- 環境に配慮した安全な塗布剤です
- 耐磨耗性能の高い骨材です
- テープと比較し剥がれ難く凹凸部にも塗布可能です

※ 塗布パターンはお問合せ下さい
※ 浴室、プール等の裸足で歩く場所での使用はできません
※ 受注生産品となります。納期、価格はお問合せ下さい

各種素材に対応

【注意】表面にワックスやフッ素コーティング等汚れ防止剤が使用されている床材には密着しません。その場合サンドペーパーやポリッシャーを用いて表面のコーティング剤を落としてから使用してください。心配な場合、少量の面積でテスト施工を行ってから使用して下さい。

適応下地

- 石材 御影石 大理石
- 金属 ステンレス アルミ 鉄(黒革・亜鉛メッキ)
- タイル セラミックタイル 磁器質 タイル
- 木材 ひのき 杉 イペ材
- 縞鋼板 チェッカープレート
- 塩ビ ビニル床材 クッションフロア
- セメント コンクリート モルタル
- 塗床 ウレタン エポキシ

使用方法

STEP1 下地粗し

軽くサンドペーパーや粗し工具を使用し床面を粗してください。
※床面にコーティング剤やワックスがある場合完全に除去してください。

STEP2 清掃

床を清掃します。(掃除機やほうき)

STEP3 マスキング

滑り止めが必要でない箇所、飛散させたくない箇所に養生をしてください。
この時点で完全に床面が乾いた状態で作業してください。(養生テープやマスキング＋新聞紙等)

STEP4 よく振る

スプレー缶を、攪拌球の音が鳴るよう約1分間容器をしっかり振り動かして混ぜ、使用中も適宜容器を振り動かして混ぜてください。
(使用前は骨材が沈んでいる為十分に混ぜないとノズルが詰まります。)

STEP5 スプレー

塗料を吹きつけるとき、塗る面と噴射口との間は、25～40cmの間隔をあけてください。

STEP6 完成

一度に厚塗りをしないで、塗る面と平行に移動しながら、やや薄めにまんべんなく2回から3回くらい塗り重ねてください。
※一度に厚塗りをすると骨材が沈み滑り止め効果が得られません。

STEP7 ノズル逆向き噴射 詰まり防止

使用後は、噴射口がつまらないよう、容器を逆さにして２秒程度空吹きし、噴出口をよくふいてからキャップをしてください。

検証 しっかり滑り止め！

乾燥時間(歩行可能時間)の目安
夏場：1時間程度　冬場：3時間程度

ポイント

- ●スプレーを約１分よく振る
  (使用前は骨材が沈んでいる為十分に混ぜないとノズルが詰まります。)
- ●薄く仕上げることを意識すると、ムラなく綺麗な仕上がり。

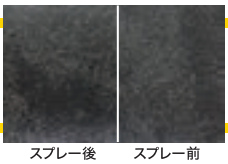

スプレー後　スプレー前

スリップガード クリア色(床用滑り止めスプレー)
【品　名】合成樹脂塗料
【色　名】クリア色
【正味量】300ml
【成　分】合成樹脂(アクリル)、有機溶剤、ガラスビーズ
【用　途】床用滑り止めスプレー

塗り面積：約1m^2(2回塗り)

※価格はお問合せ下さい。

【取り扱い上の注意】

●吸入飲用不可人体に害があるので吸入したり飲んだりしないでください。●左記用途以外には使用しないでください。●子供の手が届かないところに保存し、誤飲、誤食をしないよう注意してください。●人体に使用しないでください。●塗料を吹きつけるときは、人や物にかからないよう注意してください。●シミになる恐れがあるので、衣類には付着しないようにしてください。●有機溶剤が含まれているので、塗装中、乾燥中ともに換気をよくしてください。●火気のあるところでは塗らないでください。●引火性があるので、火気に近づけないでください。●容器を水平より下向きにした状態で使用しないでください。ガスだけが噴射され、最後まで使用できない場合があります。●キャップだけを持つと、本体が落下する恐れがあるので注意してください。●残った塗料は、キャップをし、直射日光を避けて保存してください。